CS280-1 Caja de inspección tipo vehicular. Detalle de planta y hierros

NORMA TÉCNICA

Revisión #:	Entrada en vigencia:
1	03 Diciembre 2015

Esta información ha sido extractada de la plataforma Likinormas de Enel colombia en donde se encuentran las normas y especificaciones técnicas. Consulte siempre la versión actualizada en http://likinormas.enelcol.com.co

-Estos documentos tienen derechos de autor. PROHIBIDA SU REPRODUCCIÓN TOTAL O PARCIAL SIN LA AUTORIZACIÓN EXPRESA DE ENEL. Artículo 29 del Decreto 460 de 1995.

-Estos documentos tienen derechos de autor. PROHIBIDA SU REPRODUCCIÓN TOTAL O PARCIAL SIN LA AUTORIZACIÓN EXPRESA DE ENEL. Artículo 29 del Decreto 460 de 1995.

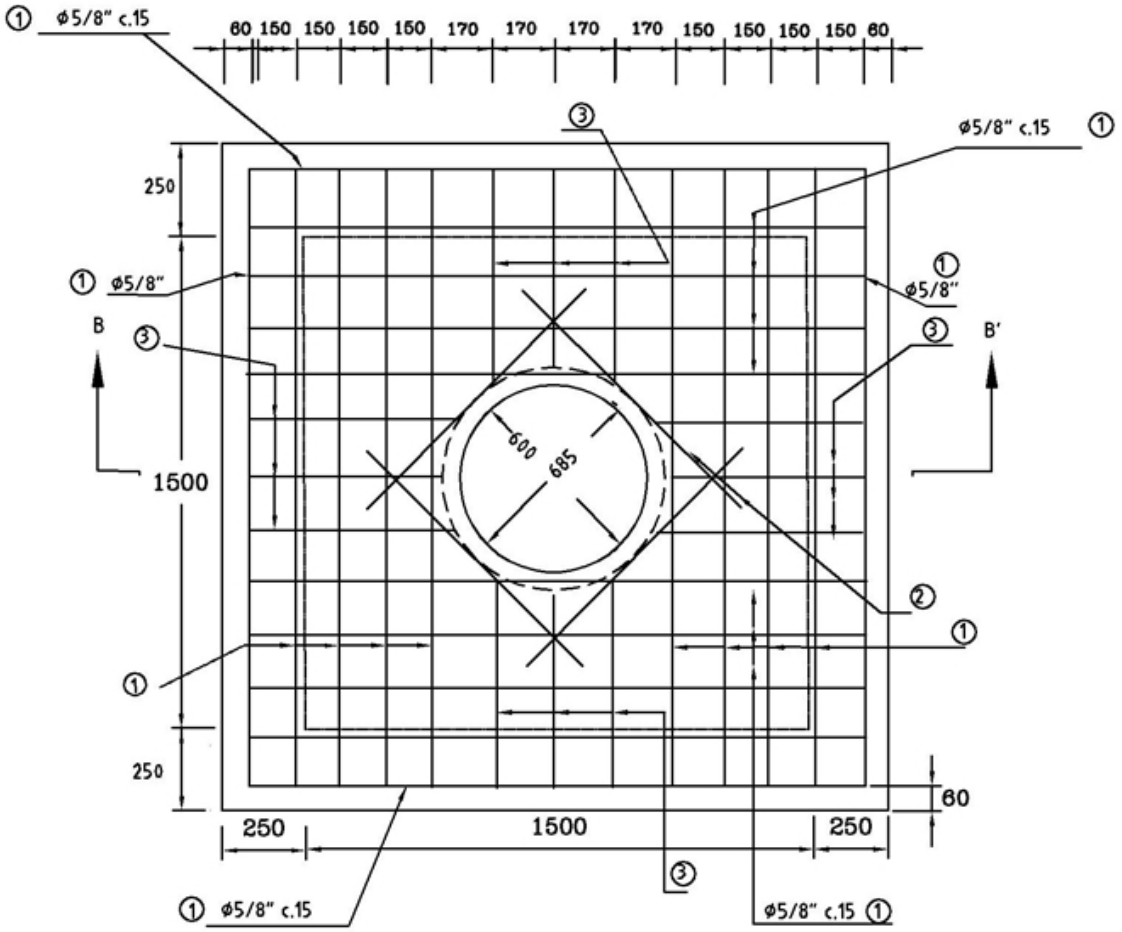

PLANTA

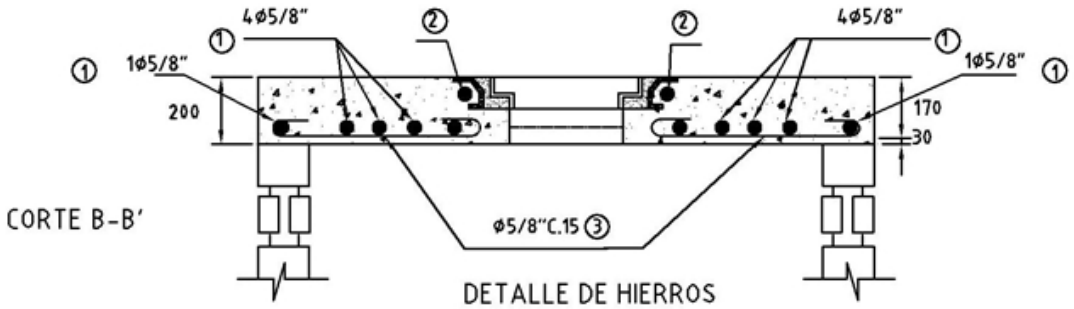

CORTE B-B'

DETALLE DE HIERROS

① 150 20 ø 5/8" - L= 2 200 150
1 900

② 150 4ø 5/8" - L= 1 300 150
1 000

③ 150 12ø 5/8" - L= 900 150
600

NOTA:

Las varillas ② deben pasar por debajo del marco, son las varillas de soporte. Ver norma CS 280-2

-Estos documentos tienen derechos de autor. PROHIBIDA SU REPRODUCCIÓN TOTAL O PARCIAL SIN LA AUTORIZACIÓN EXPRESA DE ENEL. Artículo 29 del Decreto 460 de 1995.

-Estos documentos tienen derechos de autor. PROHIBIDA SU REPRODUCCIÓN TOTAL O PARCIAL SIN LA AUTORIZACIÓN EXPRESA DE ENEL. Artículo 29 del Decreto 460 de 1995.