CTR621 Centro de transformación rural 34, 5 kV de 2,5 a 10 MVA, con reconectadores - Diagrama unifilar

NORMA TÉCNICA

Revisión #:	Entrada en vigencia:
1	13 Octubre 2009

Esta información ha sido extractada de la plataforma Likinormas de Enel colombia en donde se encuentran las normas y especificaciones técnicas. Consulte siempre la versión actualizada en http://likinormas.enelcol.com.co

-Estos documentos tienen derechos de autor. PROHIBIDA SU REPRODUCCIÓN TOTAL O PARCIAL SIN LA AUTORIZACIÓN EXPRESA DE ENEL. Artículo 29 del Decreto 460 de 1995.

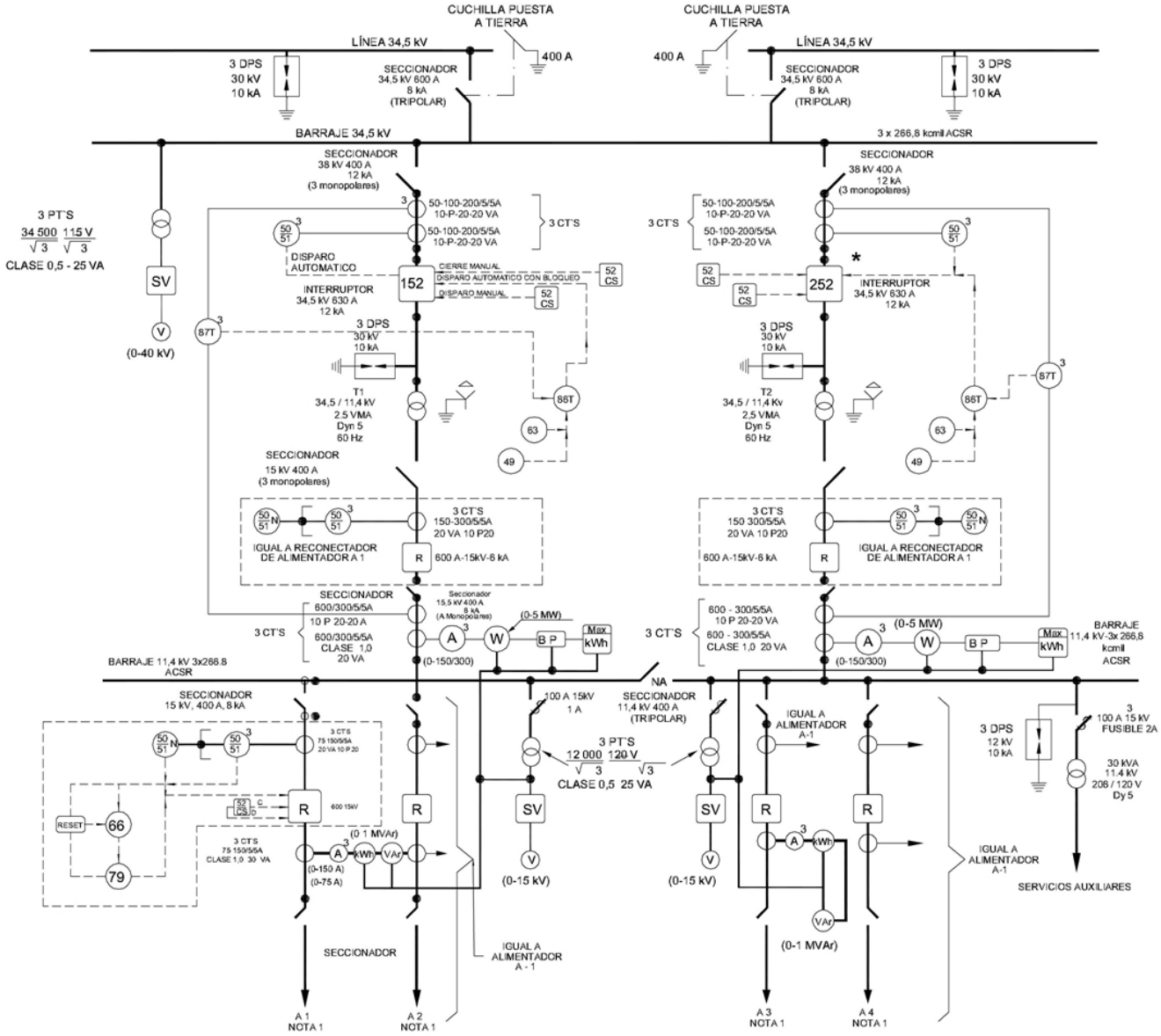

-Estos documentos tienen derechos de autor. PROHIBIDA SU REPRODUCCIÓN TOTAL O PARCIAL SIN LA AUTORIZACIÓN EXPRESA DE ENEL. Artículo 29 del Decreto 460 de 1995.

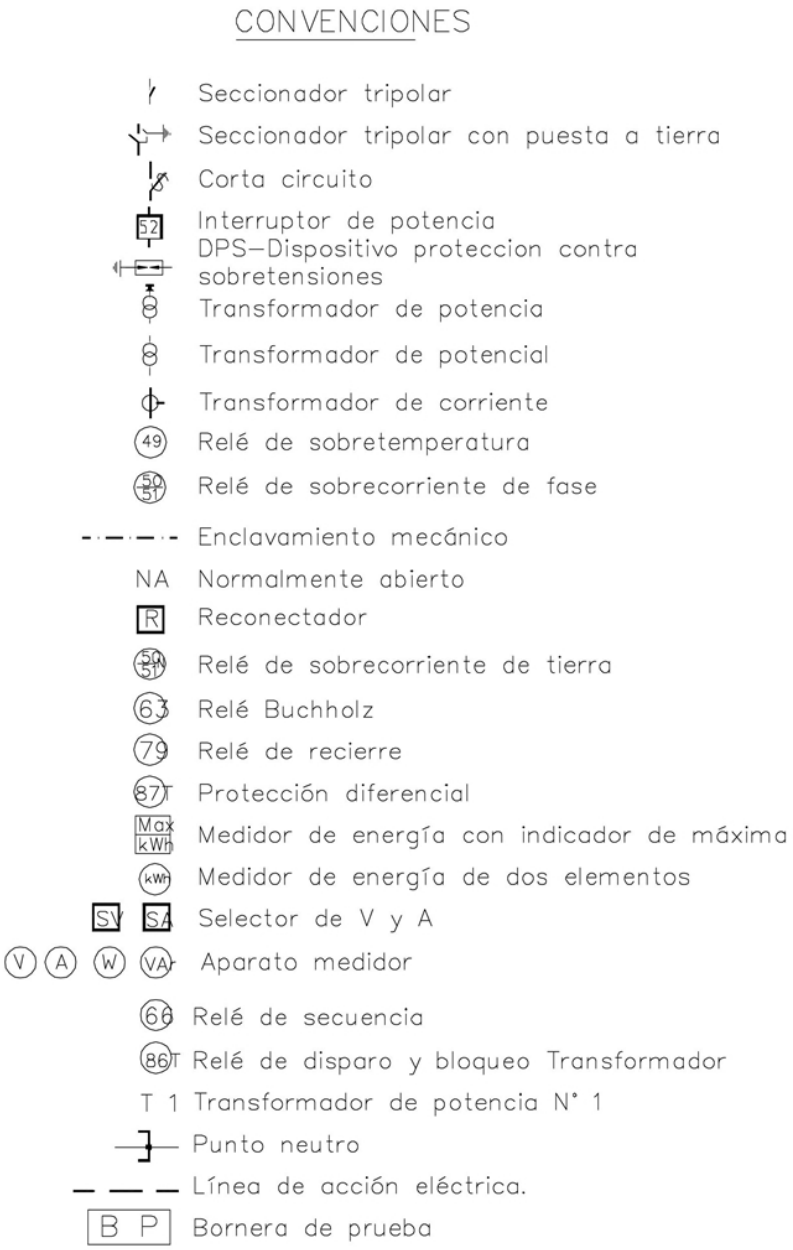

NOTAS:

1. La salida de cada alimentador de 11,4 kV se hará con seccionador y DPS de acuerdo con la Norma LA 221

2. La tensión en M.T. está indicado como 11,4 kV pero dependiendo de la zona puede ser 11.4 KV ó 13.2 KV.

-Estos documentos tienen derechos de autor. PROHIBIDA SU REPRODUCCIÓN TOTAL O PARCIAL SIN LA AUTORIZACIÓN EXPRESA DE ENEL. Artículo 29 del Decreto 460 de 1995.