# AP839-1 Empalmes en cinta para cables de baja tensión de A.P.

NORMA TÉCNICA

| Revisión #: | Entrada en vigencia: |
|---|---|
| 0 | 06 Mayo 2005 |

Esta información ha sido extractada de la plataforma Likinormas de Enel colombia en donde se encuentran las normas y especificaciones técnicas. Consulte siempre la versión actualizada en http://likinormas.enelcol.com.co

-Estos documentos tienen derechos de autor. PROHIBIDA SU REPRODUCCIÓN TOTAL O PARCIAL SIN LA AUTORIZACIÓN EXPRESA DE ENEL. Artículo 29 del Decreto 460 de 1995.

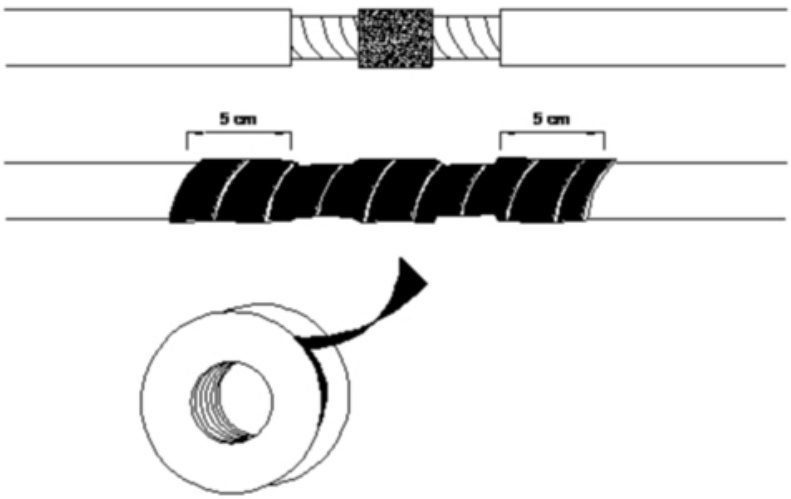


**Materiales**

| Código SAP | Especificación Técnica | Descripción |
|---|---|---|
| | ET-303 | Conector de compresión de ranuras paralelas (calibre de acuerdo a los conductores) |
| 6762142 | ET-712 | Cinta aislante de caucho para empalmes en MT y BT |
| 6762170 | ET-710 | Cinta aislante de PVC para baja tensión |

**Forma de aplicación:**

- Aplicar de dos a tres capas de cinta aislante de caucho, empezando 5 cm a cada lado sobre la chaqueta del conductor a medio traslape para reponer el aislamiento del conductor y sellar contra la humedad.
- Luego se deben aplicar dos capas de cinta aislante de PVC para baja tensión sobre la cinta aislante de

-Estos documentos tienen derechos de autor. PROHIBIDA SU REPRODUCCIÓN TOTAL O PARCIAL SIN LA AUTORIZACIÓN EXPRESA DE ENEL. Artículo 29 del Decreto 460 de 1995.

caucho para proteger contra la abrasión y medio ambiente.

**Usos:**

- Este empalme no reemplaza el empalme en resina para BT (Norma AP 839 ). Se puede utilizar en lugares de difícil acceso o donde no es posible instalar el empalme en resina por el rango de calibres de los conductores a empalmar y/o derivar (por ejemplo: derivaciones del circuito principal).
- Se recomienda su instalación en lugares con baja presencia de humedad.

-Estos documentos tienen derechos de autor. PROHIBIDA SU REPRODUCCIÓN TOTAL O PARCIAL SIN LA AUTORIZACIÓN EXPRESA DE ENEL. Artículo 29 del Decreto 460 de 1995.