AE216 Acometida aérea de B.T. desde caja de acometidas

NORMA TÉCNICA

Revisión #:	Entrada en vigencia:
1	15 Febrero 2013

Esta información ha sido extractada de la plataforma Likinormas de Enel colombia en donde se encuentran las normas y especificaciones técnicas. Consulte siempre la versión actualizada en http://likinormas.enelcol.com.co

-Estos documentos tienen derechos de autor. PROHIBIDA SU REPRODUCCIÓN TOTAL O PARCIAL SIN LA AUTORIZACIÓN EXPRESA DE ENEL. Artículo 29 del Decreto 460 de 1995.

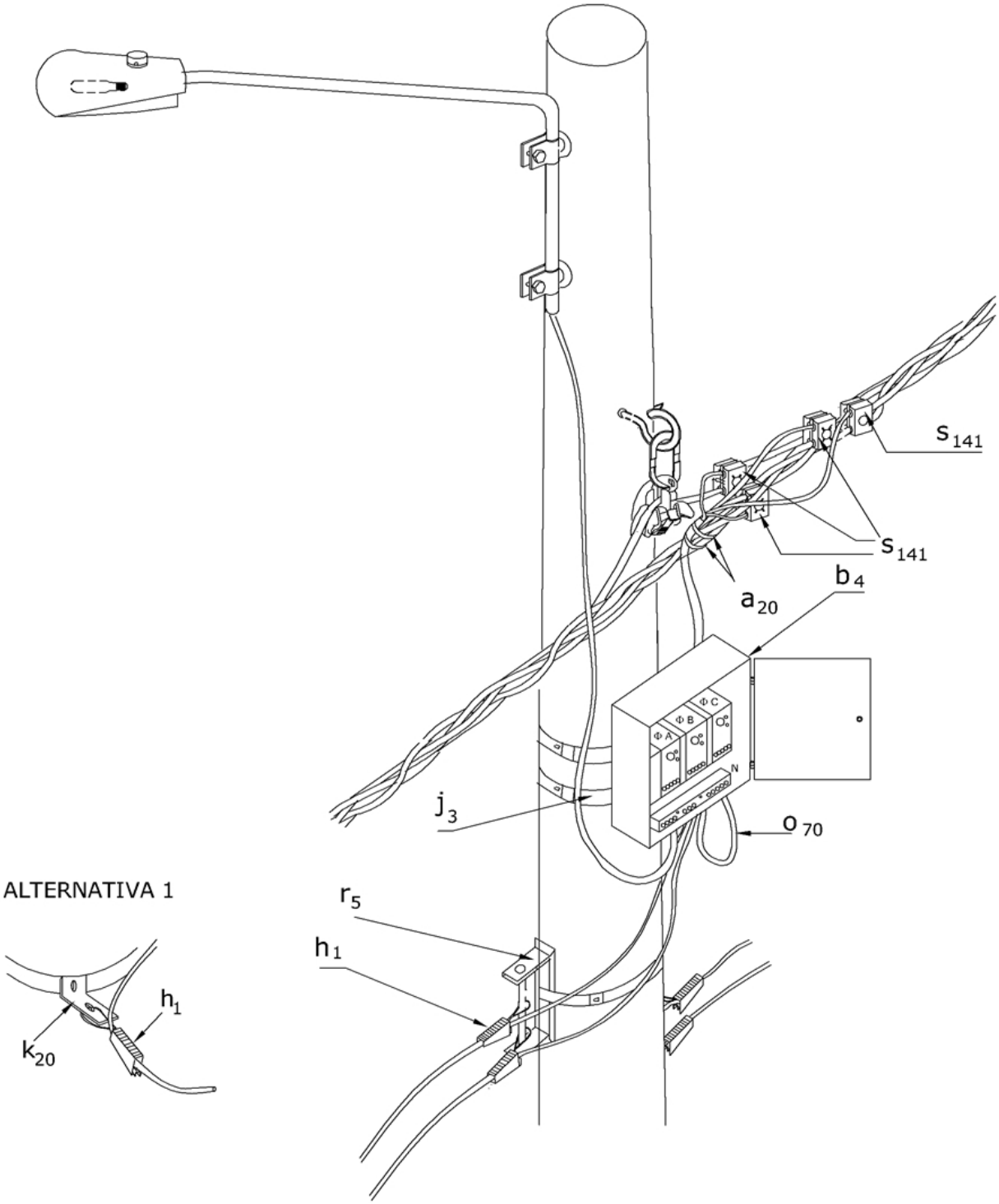

LISTA DE MATERIALES

-Estos documentos tienen derechos de autor. PROHIBIDA SU REPRODUCCIÓN TOTAL O PARCIAL SIN LA AUTORIZACIÓN EXPRESA DE ENEL. Artículo 29 del Decreto 460 de 1995.

SÍMB.	CANT.	CÓDIGO SAP	ESP.TÉCNICA	DESCRIPCIÓN
a_{20}	2	6762518		Amarre plástico para cable trenzado
b_{4}	1	6762318	GSCC019/1	Caja de borneras para derivación de acometidas
h_{1}	4	6762323	ET353	Tensor de acometidas
j'_{3}	3		ET450	Hebilla de acero inoxidable 5/8"
j_{3}	3	6762433	ET450	Metros de cinta de acero inoxidable 5/8"x 0.03"
o_{70}	2	6762499	ET113	Metros de cable de cobre trenzado para derivaciones 3x2+1x4 AWG
r_{5}	2	6762220	ET417	Percha porta aislador de un puesto (1)
s_{141}	4		ET306	Conector de tornillo con chaqueta aislante, tipo 2

ALTERNATIVAS:
(1) Soporte para anclaje de acometidas k_{20} (ET420).

NOTA:
- El número de tensores de acometidas (h_{1}) depende de la cantidad y calibre de las acometidas en el poste

-Estos documentos tienen derechos de autor. PROHIBIDA SU REPRODUCCIÓN TOTAL O PARCIAL SIN LA AUTORIZACIÓN EXPRESA DE ENEL. Artículo 29 del Decreto 460 de 1995.