# AE519 Transformadores de potencial tipo interior 15 kV – 36 kV

NORMA TÉCNICA

| Revisión #: | Entrada en vigencia: |
|---|---|
| 1 | 07 Mayo 2001 |

Esta información ha sido extractada de la plataforma Likinormas de Enel colombia en donde se encuentran las normas y especificaciones técnicas. Consulte siempre la versión actualizada en http://likinormas.enelcol.com.co

-Estos documentos tienen derechos de autor. PROHIBIDA SU REPRODUCCIÓN TOTAL O PARCIAL SIN LA AUTORIZACIÓN EXPRESA DE ENEL. Artículo 29 del Decreto 460 de 1995.

TRANSFORMADORES DE POTENCIAL

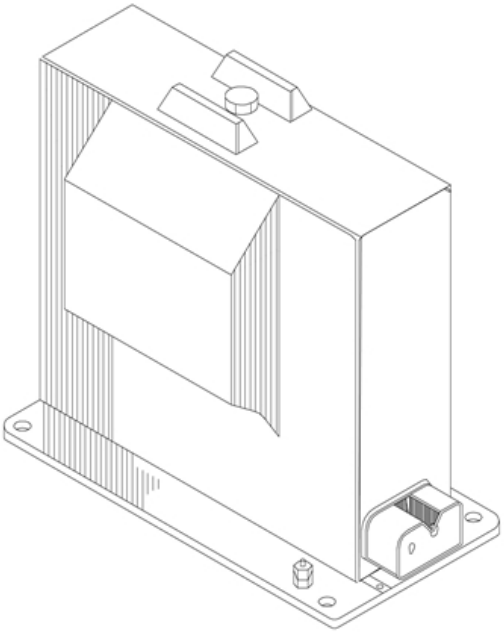

**UN POLO**

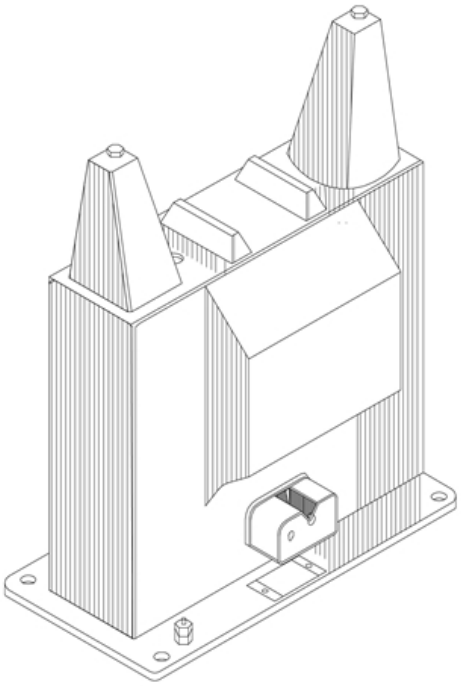

**DOBLE POLO**

SERVICIO INTERIOR

| SÍMBOLO | CÓDIGO SAP | DESCRIPCIÓN |
|---|---|---|
| | | TRANSFORMADOR DE POTENCIAL 6600 - 115 V 15 kV |
| | | TRANSFORMADOR DE POTENCIAL 6900 - 115 V 15 kV |
| | | TRANSFORMADOR DE POTENCIAL 7600 - 110 V 15 kV |
| | | TRANSFORMADOR DE POTENCIAL 12000 - 120 V 15 kV |
| | | TRANSFORMADOR DE POTENCIAL 13200 - 120 V 15 kV |
| | | TRANSFORMADOR DE POTENCIAL 34,5/raíz(3) kV - 115 V 36 kV |
| | | TRANSFORMADOR DE POTENCIAL 34,5 kV - 115 V 36 kV |

-Estos documentos tienen derechos de autor. PROHIBIDA SU REPRODUCCIÓN TOTAL O PARCIAL SIN LA AUTORIZACIÓN EXPRESA DE ENEL. Artículo 29 del Decreto 460 de 1995.

| NORMAS | | | |
|---|---|---|---|
| **DENOMINACIÓN** | **MATERIA PRIMA** | **PRUEB-MEC** | **TEC-REC** |
| | | | |
| | | | |

-Estos documentos tienen derechos de autor. PROHIBIDA SU REPRODUCCIÓN TOTAL O PARCIAL SIN LA AUTORIZACIÓN EXPRESA DE ENEL. Artículo 29 del Decreto 460 de 1995.