CS290-5 Escalera de gato recubierta para ingreso a cajas de inspección

NORMA TÉCNICA

Revisión #:	Entrada en vigencia:
CS 290-5	01 Noviembre 2018

Esta información ha sido extractada de la plataforma Likinormas de Enel colombia en donde se encuentran las normas y especificaciones técnicas. Consulte siempre la versión actualizada en https://likinormas.enelcol.com.co

-Estos documentos tienen derechos de autor. PROHIBIDA SU REPRODUCCIÓN TOTAL O PARCIAL SIN LA AUTORIZACIÓN EXPRESA DE ENEL. Artículo 29 del Decreto 460 de 1995.

DESCRIPCIÓN

La escalera de gato recubierta con material de polipropileno de alto impacto es una alternativa a la escalera existente usada en la infraestructura de ENEL - Enel Colombia.

INSTALACIÓN

1. Debe hacer 2 perforaciones con taladro percutor de 1” sobre la superficie a la cual se coloca la escalera.

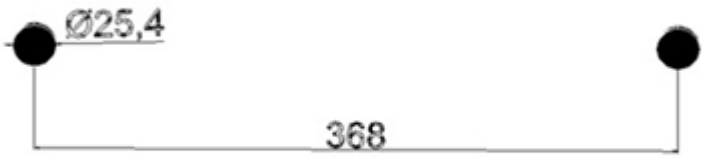

2. Se debe limpiar el polvo y residuos.
3. Se debe aplicar epóxido de fijación o anclaje con una pistola de calafateo.
4. Se coloca de inmediato el paso y se deja secar de acuerdo a las especificaciones indicadas por el epóxico.

CARACTERÍSTICAS TÉCNICAS GARANTIZADAS

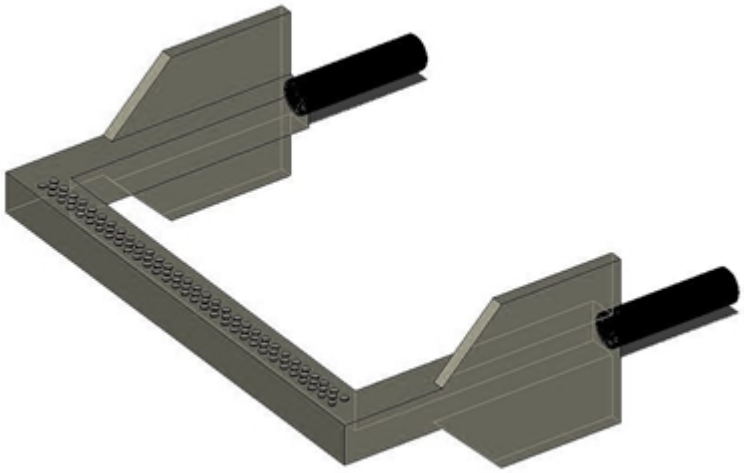

-Estos documentos tienen derechos de autor. PROHIBIDA SU REPRODUCCIÓN TOTAL O PARCIAL SIN LA AUTORIZACIÓN EXPRESA DE ENEL. Artículo 29 del Decreto 460 de 1995.

SUPERIOR

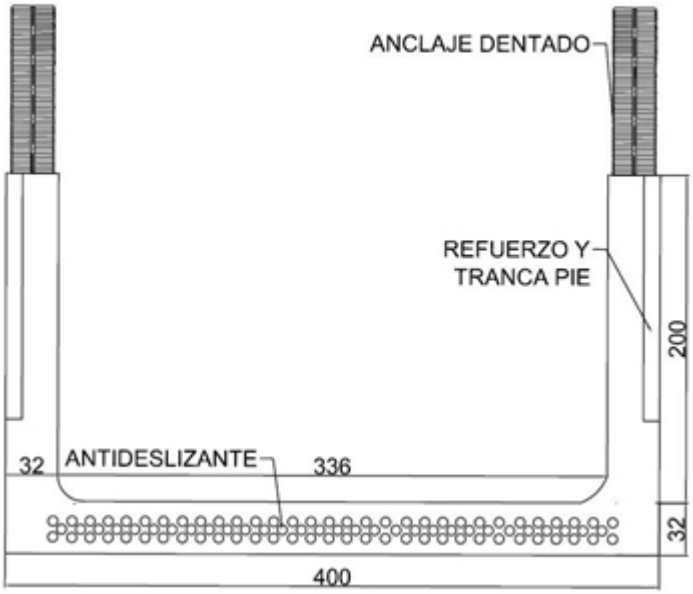

LATERAL

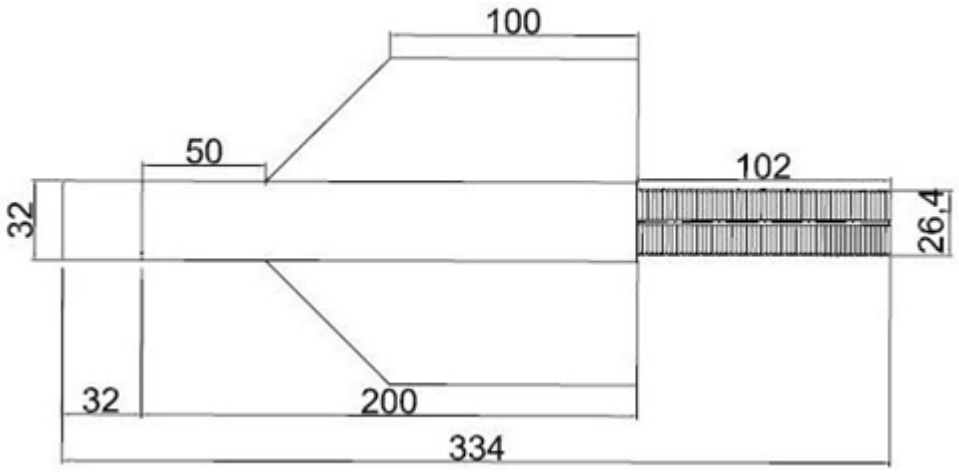

-Estos documentos tienen derechos de autor. PROHIBIDA SU REPRODUCCIÓN TOTAL O PARCIAL SIN LA AUTORIZACIÓN EXPRESA DE ENEL. Artículo 29 del Decreto 460 de 1995.

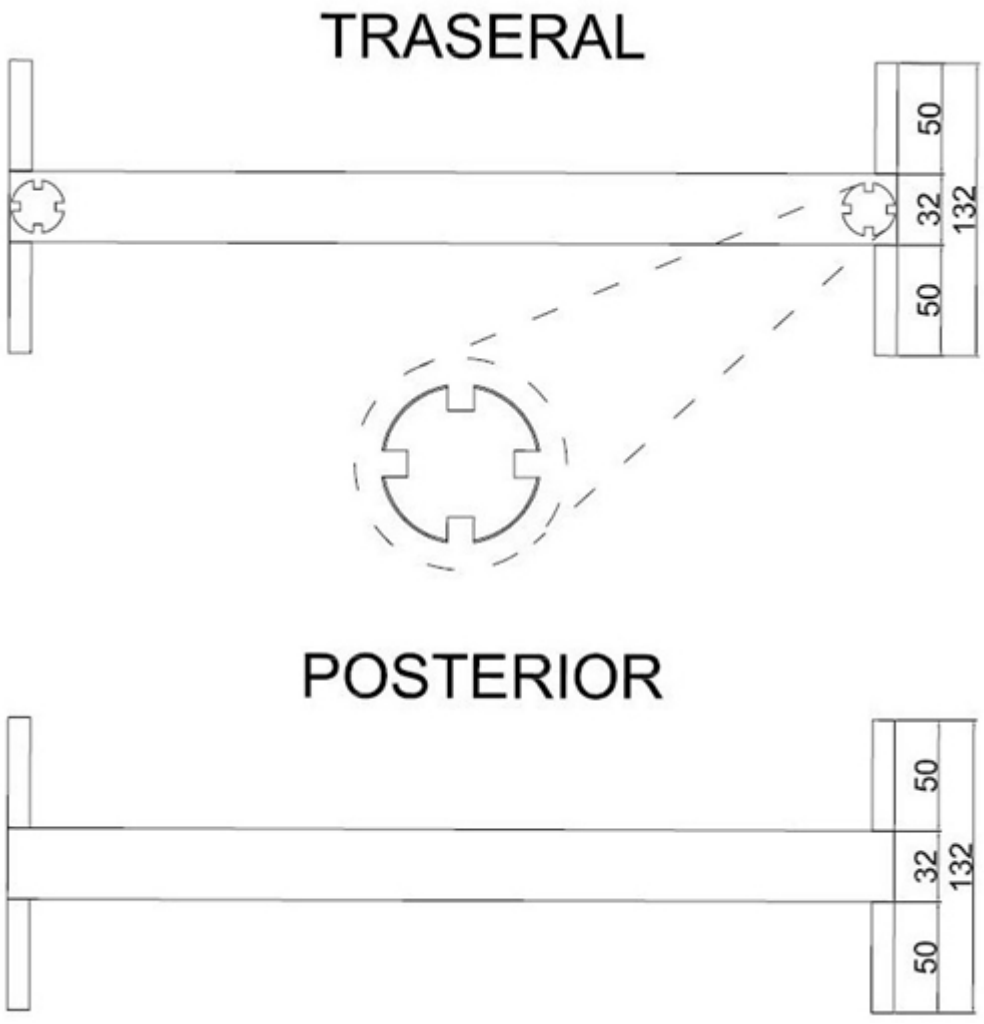

Nota: Todas las medidas en mm

REQUISITOS ESTRUCTURALES Y DE FABRICACIÓN

- Fabricado en Polipropileno de alto impacto (o material a fin) con alma de acero, debe ser antideslizante y aislante térmico y eléctrico.

- Color amarillo, rojo o gris, el color debe ser integral en todo el cuerpo del equipo no solo en la superficie.

- Debe ser resistente a todo tipo de ácidos y químicos, sal marina y cloro, todas sus piezas, su alma y estructura debe ser totalmente anticorrosivas e inoxidables.

- Debe tener filtro de rayos ultravioleta y retardarte de llama.

- Debe soportar una carga dinámica de 400kg por 24 horas sin deformación.

-Estos documentos tienen derechos de autor. PROHIBIDA SU REPRODUCCIÓN TOTAL O PARCIAL SIN LA AUTORIZACIÓN EXPRESA DE ENEL. Artículo 29 del Decreto 460 de 1995.

NORMAS DE FABRICACIÓN Y PRUEBAS

NORMA		DESCRIPCIÓN
NTC	1156	Prueba da cámara salina y humedad
NTC	4539	Cámara UV y condensación

-Estos documentos tienen derechos de autor. PROHIBIDA SU REPRODUCCIÓN TOTAL O PARCIAL SIN LA AUTORIZACIÓN EXPRESA DE ENEL. Artículo 29 del Decreto 460 de 1995.