CS280 Caja de inspección tipo vehicular

NORMA TÉCNICA

Revisión #:	Entrada en vigencia:
4	05 Noviembre 2025

Esta información ha sido extractada de la plataforma Likinormas de Enel colombia en donde se encuentran las normas y especificaciones técnicas. Consulte siempre la versión actualizada en https://likinormas.enelcol.com.co

-Estos documentos tienen derechos de autor. PROHIBIDA SU REPRODUCCIÓN TOTAL O PARCIAL SIN LA AUTORIZACIÓN EXPRESA DE ENEL. Artículo 29 del Decreto 460 de 1995.

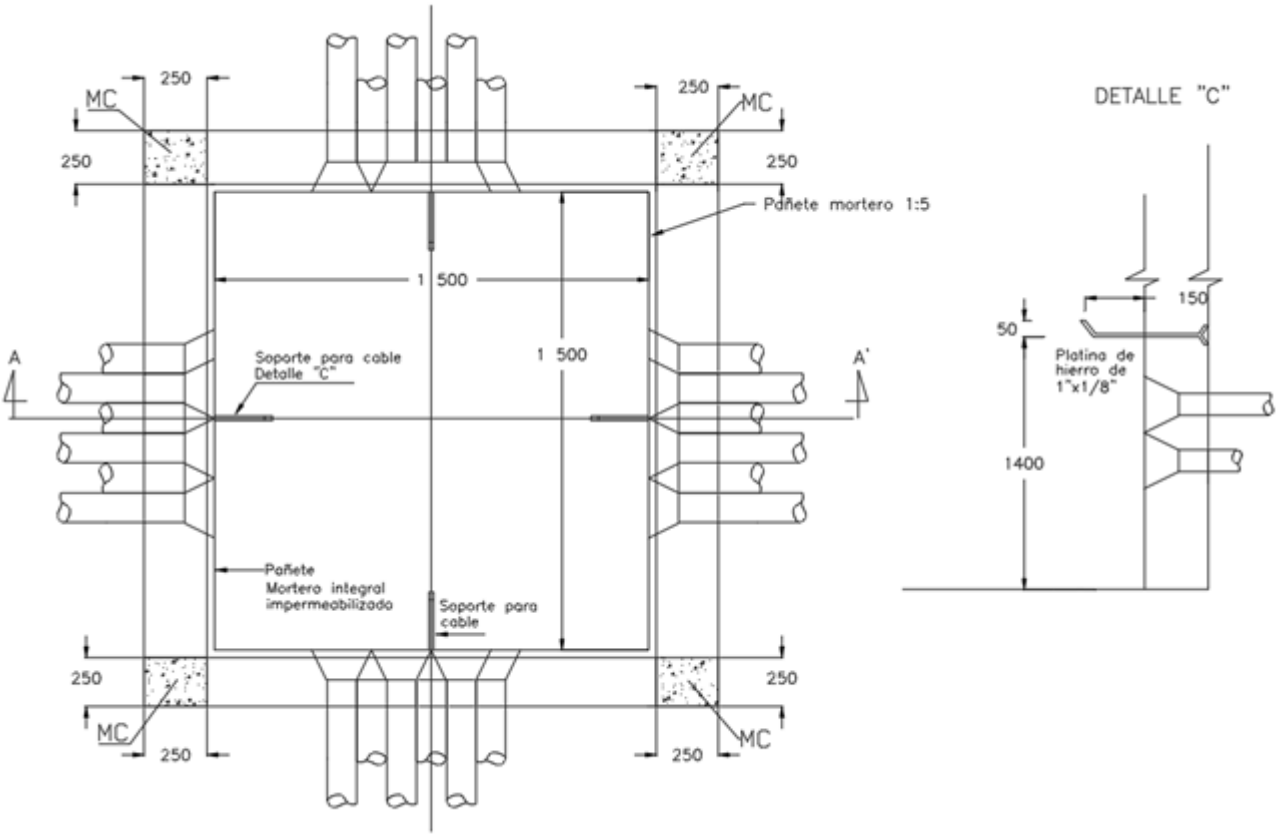

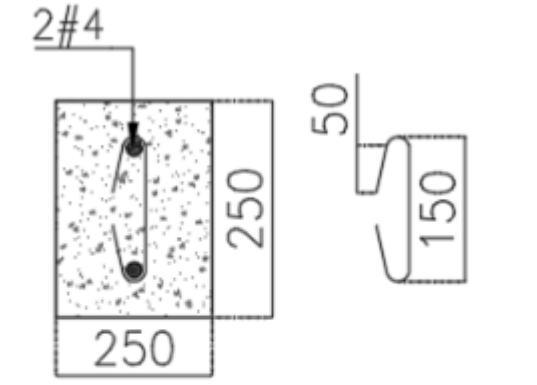

Gancho sísmico 135° 5cm
Estribos #3@10cm L=0.25m
5cm de recubrimiento en todas las caras
MACHON CONFINAMIENTO MC

-Estos documentos tienen derechos de autor. PROHIBIDA SU REPRODUCCIÓN TOTAL O PARCIAL SIN LA AUTORIZACIÓN EXPRESA DE ENEL. Artículo 29 del Decreto 460 de 1995.

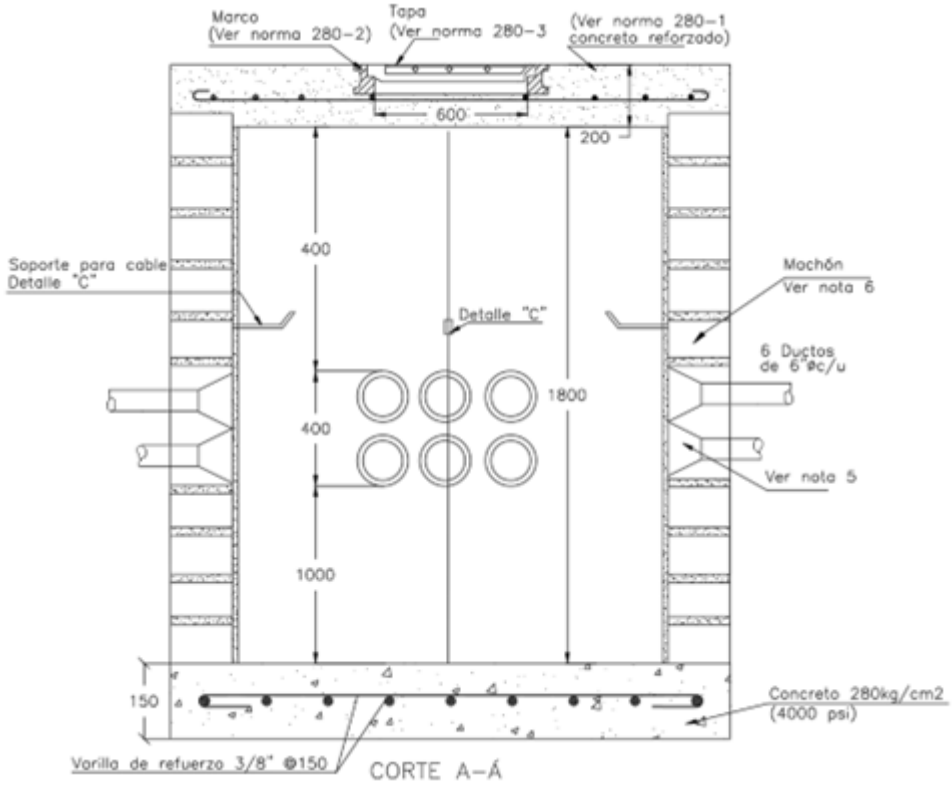

NOTA:

1. Se usará concreto de 280 kg/cm2 (4000psi).
2. Se usará de refuerzo tipo P.D.R. 60.
3. El mortero será de una proporción 1:5 e impermeabilizado.
4. Las medidas están en milímetros, a menos que se indique otra cosa.
5. Los ductos deben llegar a la caja con campana terminal.
6. Machones de refuerzo ubicados en las esquinas, ver vista en planta para el detalle del machón.
7. No se permite la instalación de Barrajes Preformados BT (CS340) para evitar accidentes durante la instalación o mantenimiento.
8. No se permite la instalación de Empalmes MT.

-Estos documentos tienen derechos de autor. PROHIBIDA SU REPRODUCCIÓN TOTAL O PARCIAL SIN LA AUTORIZACIÓN EXPRESA DE ENEL. Artículo 29 del Decreto 460 de 1995.