CS453 Acometidas de B.T. desde caja de distribución de acometidas (acometida aérea y subterránea)

NORMA TÉCNICA

Revisión #:	Entrada en vigencia:
2	09 Julio 2019

Likinormas

Esta información ha sido extractada de la plataforma Likinormas de Enel colombia en donde se encuentran las normas y especificaciones técnicas. Consulte siempre la versión actualizada en https://likinormas.enelcol.com.co

-Estos documentos tienen derechos de autor. PROHIBIDA SU REPRODUCCIÓN TOTAL O PARCIAL SIN LA AUTORIZACIÓN EXPRESA DE ENEL. Artículo 29 del Decreto 460 de 1995.

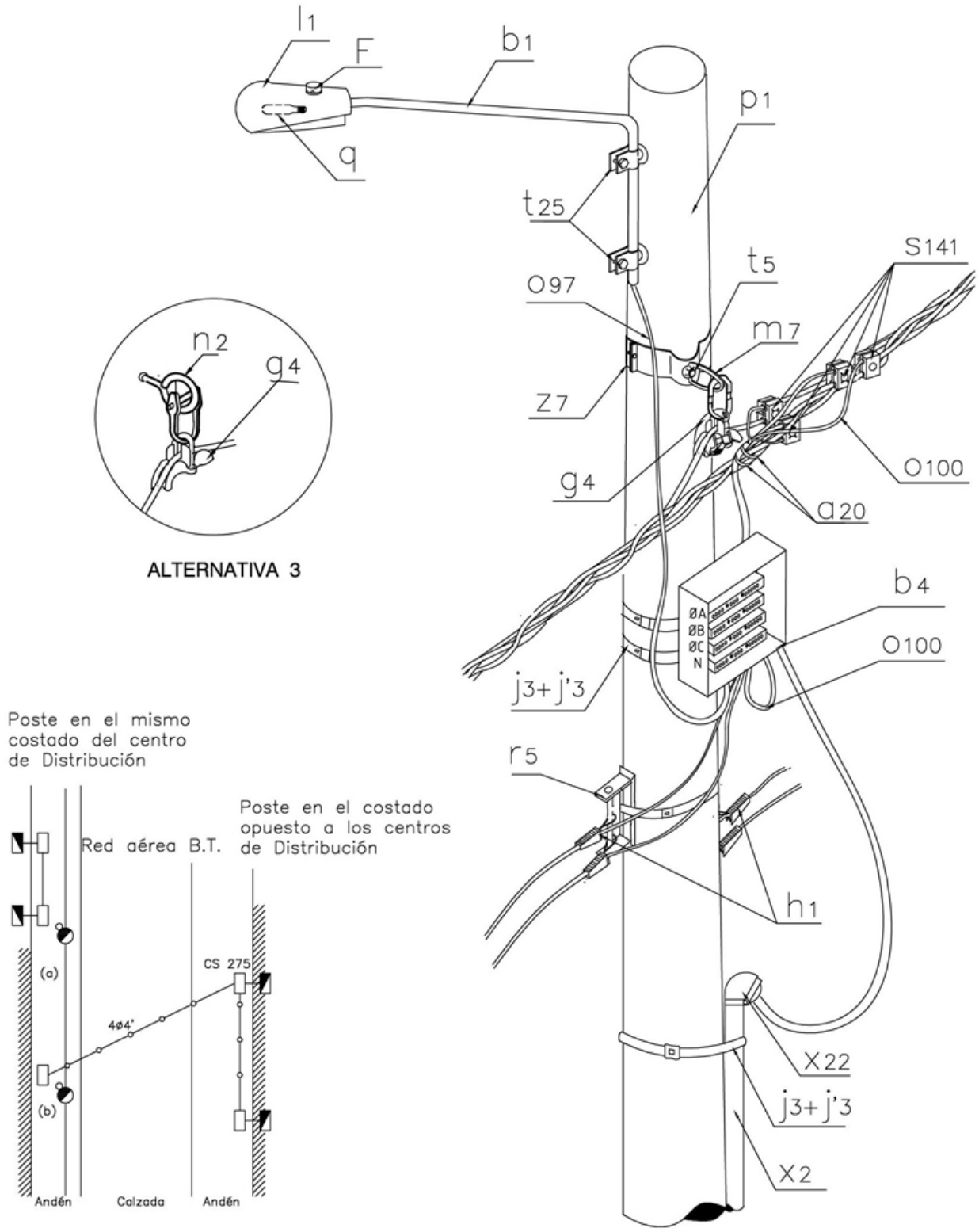

-Estos documentos tienen derechos de autor. PROHIBIDA SU REPRODUCCIÓN TOTAL O PARCIAL SIN LA AUTORIZACIÓN EXPRESA DE ENEL. Artículo 29 del Decreto 460 de 1995.

LISTA DE MATERIALES

SÍMB.	CANT.	CÓDIGO	ESP. TÉCNICA	DESCRIPCIÓN
Red Aérea Trenzada y A.P.				
a 20	3	6762518		Amarre plástico para cable trenzado
b 1	1		ET832	Soporte para luminaria horizontal f3/4” x 2 m en vias secundarias
b 4	1	163459	GSCC019	Caja de distribución aérea BT. GSCC019/1
F	1	6762325	ET810	Fotocontrol 1000 W / 1800 VA 205 / 285 V, tipo N.C.
g 4	1	274313	ET355	Grapa de suspensión para cable trenzado de B.T.
j 3	2	780182	ET450	Metros de cinta de acero inoxidable 5/8”x 0,03”
j´ 3	2	780351	ET450	Hebilla de acero inoxidable 5/8”
l 1	1	6762554	ET801	Luminaria de sodio 70 W para alumbrado público
o 97	3		GSCC009	Cable BT Aéreo Al 2x25+54,6 mm^2, neutro auto soportado. GSCC009/006
o 100	2		GSCC009	Cable BT Aéreo Al 3x35+54,6 mm^2, neutro auto soportado. GSCC009/009
p 1	1	230954	GSS002	Poste de concreto 10 m 510 kg. GSS002/39 (1)
q	1	6762336	ET820	Bombilla de sodio 70 W sodio HID, 90 V
s 141	4		ET306	Conector de tornillo con chaqueta aislante, tipo 2
t 5	1	251363	ET456	Tornillo de carruaje 5/8" x 1 1/2"
t 25	2			Tornillo soporte para brazo de luminaria 1/2"
z 7	1	274298	ET431	Abrazadera de una salida tipo 2, 140 mm (2)
Acometida Subterránea:				
j 3	1	780182	ET450	Metros de cinta de acero inoxidable 5/8”x 0,03”
j´ 3	1	780351	ET450	Hebilla de acero inoxidable 5/8”
x 2	3	163039	ET601	Metros de tubo galvanizado 1 1/4"
x 12	1		ET604	Boquilla galvanizada 1 1/4"
x 22	1	6762520	ET605	Capacete galvanizado 1 ¼"
x 32	1			Codo galvanizado 1 ¼" x 90
Acometida Aérea:				
h 1	4	251380	ET353	Tensor de acometidas
j 3	1	780182	ET450	Metros de cinta de acero inoxidable 5/8”x 0,03”
j´ 3	1	780351	ET450	Hebilla de acero inoxidable 5/8”
r 5	2	251365	ET417	Percha porta aislador de un puesto

ALTERNATIVAS:

(1) El poste que aparece en la lista es una referencia, consulte la Norma LA010-2 para su selección y utilización.
(2) La abrazadera que aparece en la lista es una referencia, consulte la ET431 para su selección adecuada.

-Estos documentos tienen derechos de autor. PROHIBIDA SU REPRODUCCIÓN TOTAL O PARCIAL SIN LA AUTORIZACIÓN EXPRESA DE ENEL. Artículo 29 del Decreto 460 de 1995.

(3) Para fijar la grapa de suspensión (g_4) en lugar de la abrazadera (z_7), tornillo de carruaje (t_5) y tuerca de ojo (m_7), se puede utilizar un perno de ojo tipo 2 (n_2, ET461). En caso necesario podrá utilizarse un eslabón en U, ET366 , para instalar la grapa de suspensión, en el perno de ojo.

NOTAS:

- El número de tensores de acometidas (h_1) depende de la cantidad y el calibre de las acometidas en el poste.
- El diámetro del ducto, sus accesorios y el calibre de la acometida subterránea depende de la carga a suministrar.
- Para la utilización de las cajas de inspección ver norma CS274 y CS275 .
- Un inmueble estará servido por una sola acometida . Cuando por alguna excepción se permita más de una acometida , se instalará una placa o instrucción permanente en cada acometida que señale las demás acometidas al inmueble (ICONTEC 2050).

-Estos documentos tienen derechos de autor. PROHIBIDA SU REPRODUCCIÓN TOTAL O PARCIAL SIN LA AUTORIZACIÓN EXPRESA DE ENEL. Artículo 29 del Decreto 460 de 1995.