CS452 Salidas subterráneas de B.T. a red trenzada aérea

NORMA TÉCNICA

Revisión #:	Entrada en vigencia:
2	09 Julio 2019

Esta información ha sido extractada de la plataforma Likinormas de Enel colombia en donde se encuentran las normas y especificaciones técnicas. Consulte siempre la versión actualizada en https://likinormas.enelcol.com.co

-Estos documentos tienen derechos de autor. PROHIBIDA SU REPRODUCCIÓN TOTAL O PARCIAL SIN LA AUTORIZACIÓN EXPRESA DE ENEL. Artículo 29 del Decreto 460 de 1995.

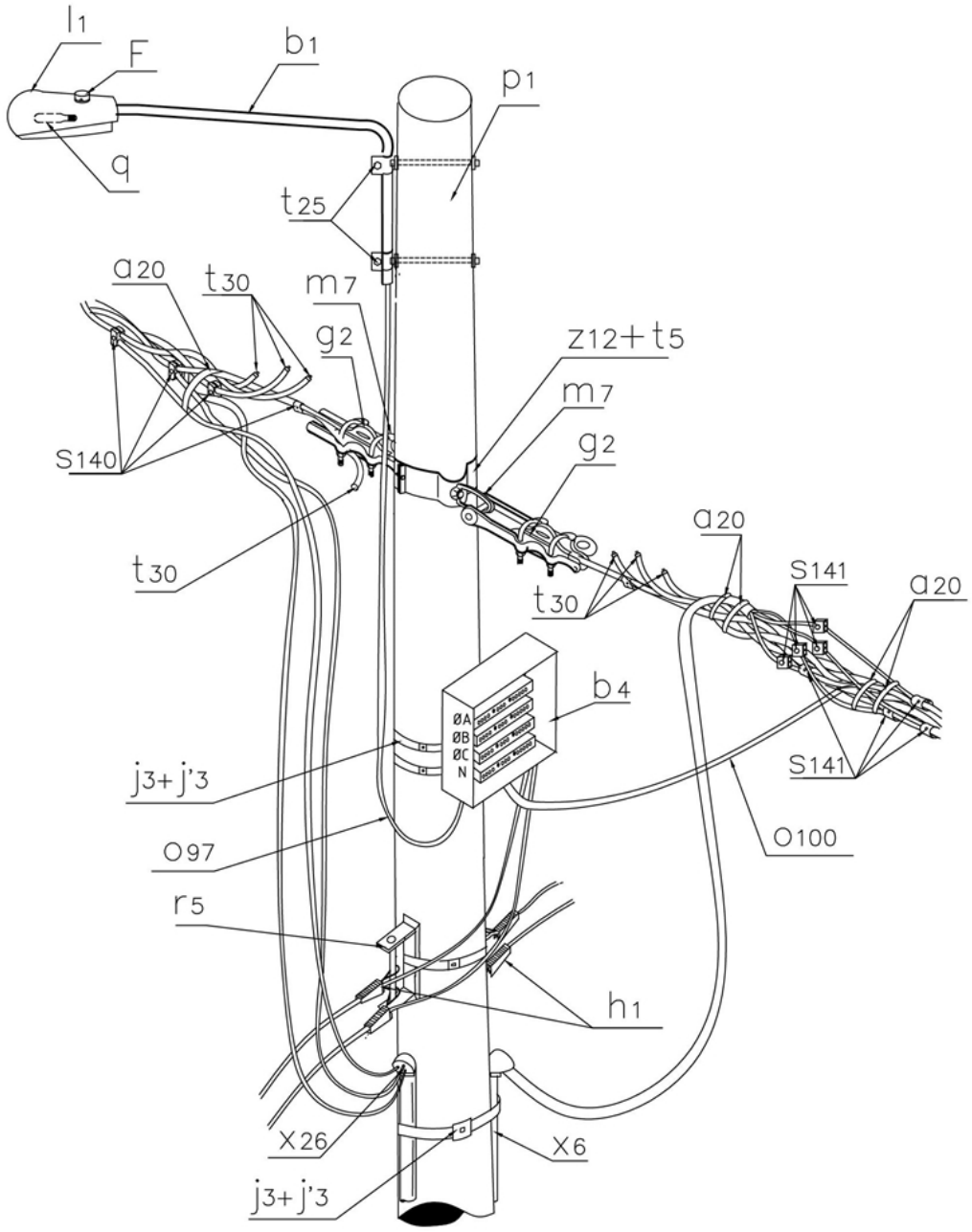

-Estos documentos tienen derechos de autor. PROHIBIDA SU REPRODUCCIÓN TOTAL O PARCIAL SIN LA AUTORIZACIÓN EXPRESA DE ENEL. Artículo 29 del Decreto 460 de 1995.

LISTA DE MATERIALES

SÍMB.	CANT.	CÓDIGO	ESP. TÉCNICA	DESCRIPCIÓN
a 20	5	6762518		Amarre plástico para cable trenzado
b 1	1		ET832	Soporte para luminaria horizontal f3/4" x 2 m en vías secundarias
b 4	1	163459	GSCC019	Caja de distribución aérea BT. GSCC019/1
F	1	6762325	ET810	Fotocontrol 1000 W / 1800 VA 205 / 285 V, tipo N.C.
g 2	2		ET354	Grapa retención aislada para red trenzada de B.T. (3)
h 1	4	251380	ET353	Tensor de acometidas
l 1	1	6762554	ET801	Luminaria de sodio 70 W para alumbrado público
m 7	2	251362	ET454	Tuerca de ojo alargado 5/8"
o 97	3		GSCC009	Cable BT Aéreo Al 2x25+54,6 mm^2, neutro auto soportado. GSCC009/006
o 100	2		GSCC009	Cable BT Aéreo Al 3x35+54,6 mm^2, neutro auto soportado. GSCC009/009
p 1	1	230954	GSS002	Poste de concreto 10 m 510 kg. GSS002/39 (2)
q	1	6762336	ET820	Bombilla de sodio 70 W sodio HID, 90 V
r 5	2	251365	ET417	Percha porta aislador de un puesto
s 140	8		ET306	Conector de tornillo con chaqueta aislante, tipo 1 (1)
s 141	4		ET306	Conector de tornillo con chaqueta aislante, tipo 2
t 5	2	251363	ET456	Tornillo de carruaje 5/8" x 1 1/2"
t 25	2			Tornillo soporte para brazo de luminaria 1/2"
t 30	8			Tapón sellador de cable 4/0 AWG
z 12	1	274295	ET432	Abrazadera de dos salidas tipo 2, 140 mm (4)
Circuitos Secundarios Subterráneos:				
j 3	4	780182	ET450	Metros de cinta de acero inoxidable 5/8"x 0,03"
j´ 3	4	780351	ET450	Hebilla de acero inoxidable 5/8"
x 6	12	163049	ET601	Metros de tubo galvanizado 3"
x 26	2		ET605	Capacete galvanizado 3"
x 36	2		ET602	Codo galvanizado 3" x 90
x 46	2			Uniones galvanizadas de 3"

ALTERNATIVAS:

(1) Conector de compresión de ranuras paralelas
(2) El poste indicado en esta norma únicamente está previsto para el montaje de Red de Baja Tensión (BT) presentado. En caso de incluir: media tensión y/o Telemáticos, debe consultar la familia de normas LA010 correspondiente para la selección del poste.
(3) Para fijar la grapa de retención (g 2) en lugar de la abrazadera (z 12), tornillo de carruaje (t 5) y tuerca de ojo (m 7), se puede utilizar un perno de ojo tipo 2 (n 2 , ET461).
(4) La abrazadera que aparece en la lista es una referencia, consulte la ET432 para su selección adecuada.

-Estos documentos tienen derechos de autor. PROHIBIDA SU REPRODUCCIÓN TOTAL O PARCIAL SIN LA AUTORIZACIÓN EXPRESA DE ENEL. Artículo 29 del Decreto 460 de 1995.

NOTAS:

- Los vanos adyacentes están limitados por la fotometría de la luminaria.
- El número de tensores de acometidas (h_1) depende de la cantidad y calibre de las acometidas en el poste.
- El diámetro del ducto, sus accesorios y el calibre del cable depende de la carga a suministrar.
- Se permiten máximo dos salidas subterráneas de B.T. en un mismo poste.

-Estos documentos tienen derechos de autor. PROHIBIDA SU REPRODUCCIÓN TOTAL O PARCIAL SIN LA AUTORIZACIÓN EXPRESA DE ENEL. Artículo 29 del Decreto 460 de 1995.