LAR196 Instalaciones para amortiguadores tipo puente

NORMA TÉCNICA

Revisión #:	Entrada en vigencia:
1	10 Noviembre 2003

Esta información ha sido extractada de la plataforma Likinormas de Enel colombia en donde se encuentran las normas y especificaciones técnicas. Consulte siempre la versión actualizada en https://likinormas.enelcol.com.co

-Estos documentos tienen derechos de autor. PROHIBIDA SU REPRODUCCIÓN TOTAL O PARCIAL SIN LA AUTORIZACIÓN EXPRESA DE ENEL. Artículo 29 del Decreto 460 de 1995.

-Estos documentos tienen derechos de autor. PROHIBIDA SU REPRODUCCIÓN TOTAL O PARCIAL SIN LA AUTORIZACIÓN EXPRESA DE ENEL. Artículo 29 del Decreto 460 de 1995.

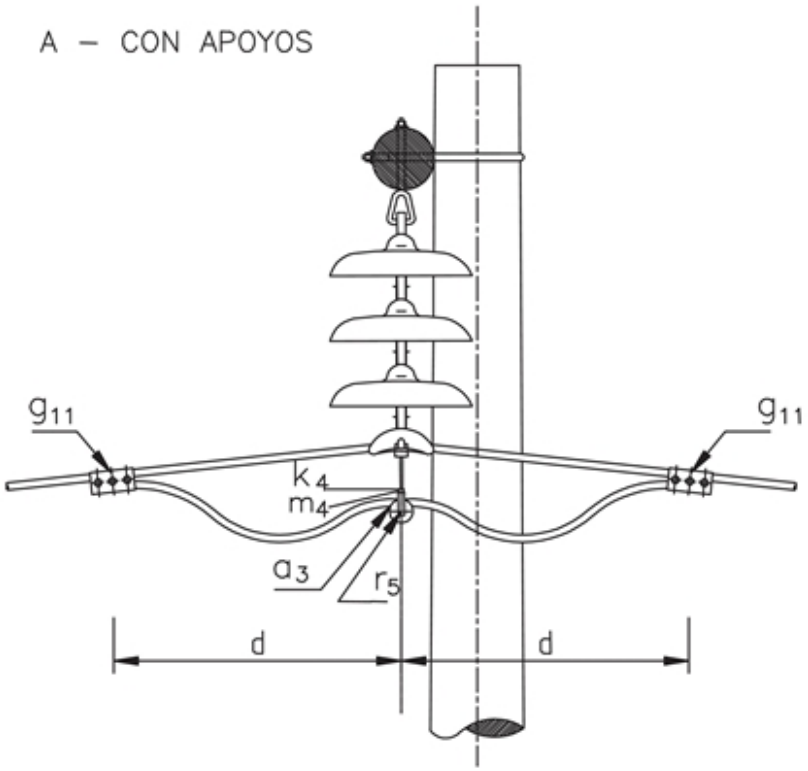

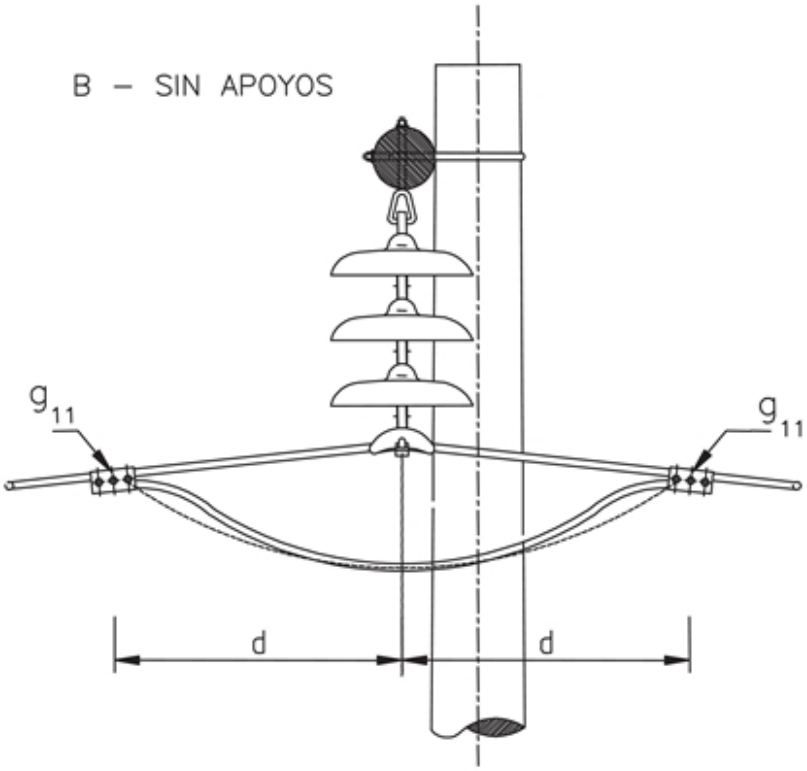

-Estos documentos tienen derechos de autor. PROHIBIDA SU REPRODUCCIÓN TOTAL O PARCIAL SIN LA AUTORIZACIÓN EXPRESA DE ENEL. Artículo 29 del Decreto 460 de 1995.

LISTA DE MATERIALES

SÍMB.	CANT.	CÓDIGO SAP	ESP. TÉCNICA	DESCRIPCIÓN
a $_{3}$	3	6762120	E-BT-005	Aislador tipo carrete ANSI 53-3
g $_{11}$	6		ET467	Grapa prensadora de tres tornillos
k $_{4}$	3		ET462	Arandela cuadrada plana 1/2"
m $_{4}$	3		ET463	Tuerca hexagonal de acero galvanizado 1/2"
r $_{5}$	3	6762220	ET417	Percha porta aislador de un puesto

NOTAS:

1. La longitud D indica el sitio de fijación de la grapa paralela medida desde la grapa de suspensión.
2. La longitud L Puente indica el tramo de conductor a instalar.
3. Cuando la flecha del puente provoca acercamientos a tierra ó entre fases se debe instalar con apoyo .

Conductor AWG ó kcmil	4	2	1/0	2/0	4/0	266,8
D (m)	0,4	0,48	0,6	0,67	0,85	0,93
L (m) Puente	0,85	1,05	1,27	1,45	1,8	2

-Estos documentos tienen derechos de autor. PROHIBIDA SU REPRODUCCIÓN TOTAL O PARCIAL SIN LA AUTORIZACIÓN EXPRESA DE ENEL. Artículo 29 del Decreto 460 de 1995.