LAR137 Línea rural 34,5 kV estructura de suspensión horizontal con cruceta de seis metros

NORMA TÉCNICA

Revisión #:	Entrada en vigencia:
1	10 Noviembre 2003

Esta información ha sido extractada de la plataforma Likinormas de Enel colombia en donde se encuentran las normas y especificaciones técnicas. Consulte siempre la versión actualizada en https://likinormas.enelcol.com.co

-Estos documentos tienen derechos de autor. PROHIBIDA SU REPRODUCCIÓN TOTAL O PARCIAL SIN LA AUTORIZACIÓN EXPRESA DE ENEL. Artículo 29 del Decreto 460 de 1995.

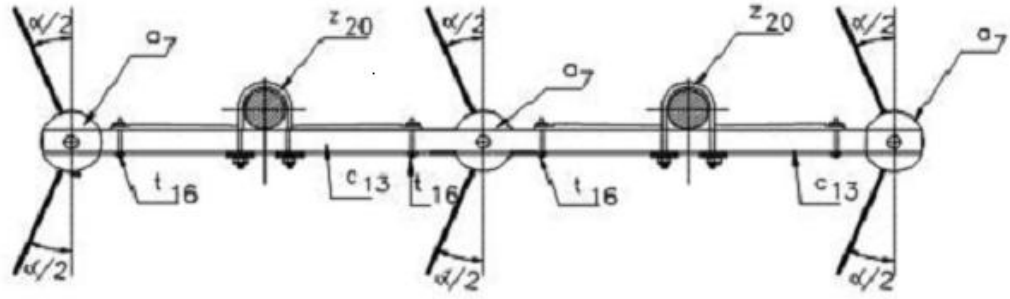

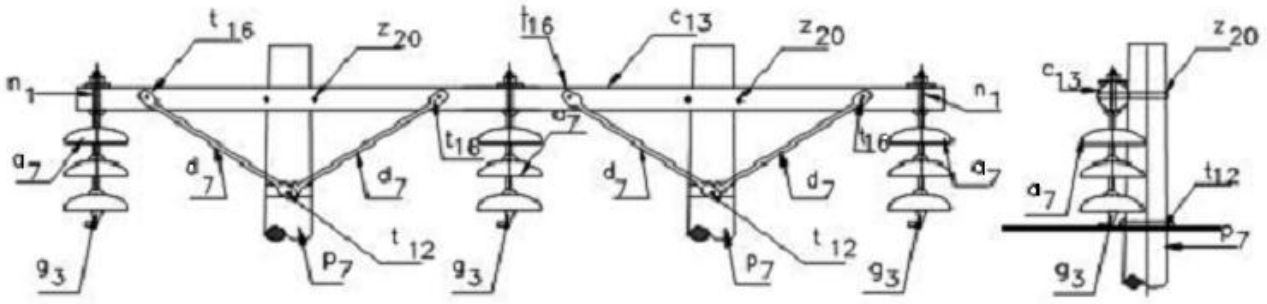

LISTA DE MATERIALES

SÍMB.	CANT.	CÓDIGO	ESP. TÉCNICA	DESCRIPCIÓN
a 7	9	300011	GSCC010	Aislador de suspensión ANSI 52-4 (1)
c 13	1	251504	ET419	Cruceta metálica de 6 m
d 7	4		ET-405	Diagonal metálica en varilla tipo 4 (5)
g 3	3		ET-351	Grapa de suspensión de M.T.
n 1	3	6762242	ET-461	Perno de ojo tipo 1 (5/8" x 203 mm) (2)
p 7	2	230958	GSS002	Poste de concreto 14 m , 750 kg (3)

-Estos documentos tienen derechos de autor. PROHIBIDA SU REPRODUCCIÓN TOTAL O PARCIAL SIN LA AUTORIZACIÓN EXPRESA DE ENEL. Artículo 29 del Decreto 460 de 1995.

t_{12}	2	6762252	ET-457	Tornillo de acero galvanizado 5/8" x 10" (4)
t_{16}	4	6764023	ET-457	Tornillo de acero galvanizado 1/2" x 8"
z_{20}	2	6762202	ET-436	Abrazadera en U tipo 2

ALTERNATIVAS:

(1) Aislador de suspensión ANSI 52-3.
(2) Tornillo de acero galvanizado t_{11} y tuerca de ojo alargado m_{7}.
(3) Dos postes de concreto de 14 m tipo liviano.
(4) Dos abrazaderas de una salida z_{7} con tornillo de carruaje t_{5}.
(5) Solo para conductores 4/0 AWG y 266,8 kcmil.

CURVAS DE UTILIZACIÓN

-Estos documentos tienen derechos de autor. PROHIBIDA SU REPRODUCCIÓN TOTAL O PARCIAL SIN LA AUTORIZACIÓN EXPRESA DE ENEL. Artículo 29 del Decreto 460 de 1995.

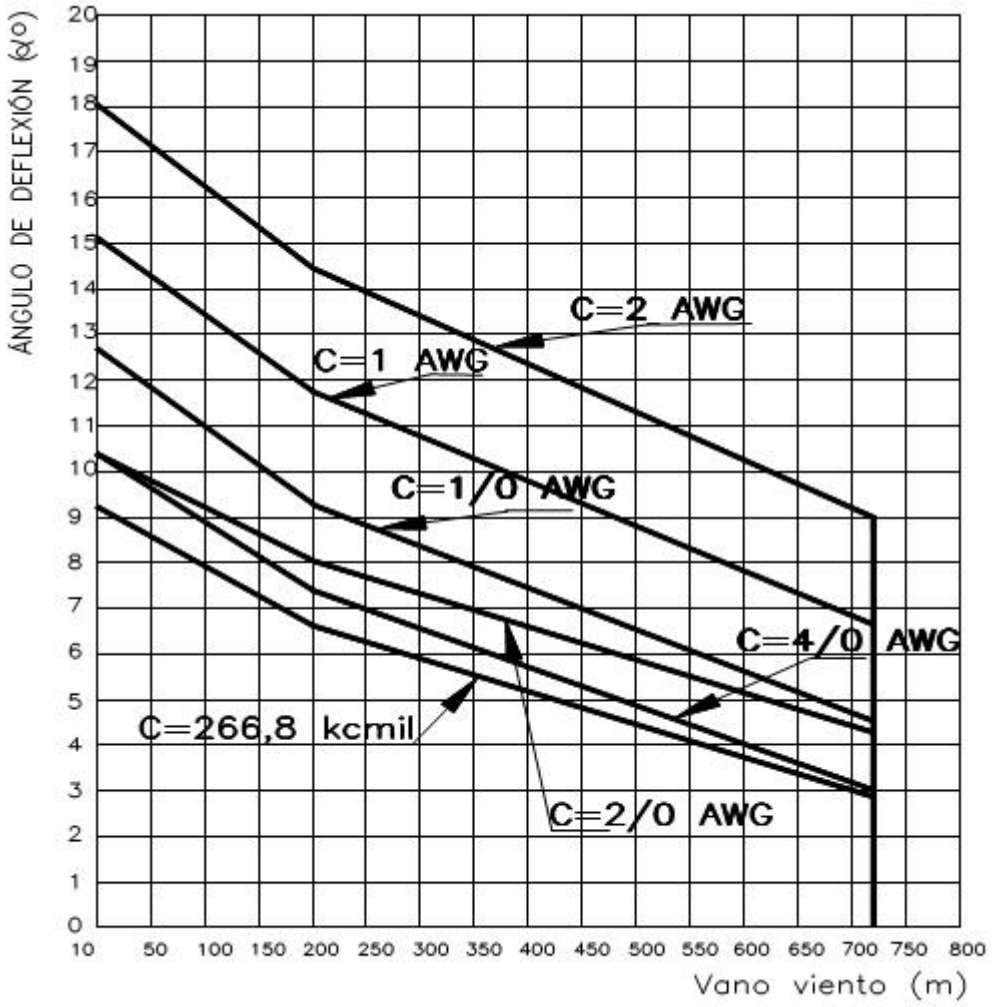

NOTAS DE UTILIZACIÓN:

- Vano peso máximo 700 m
- Máxima relación de vanos adyacentes 2,5
- Para conductores 4/0 AWG y 266,8 kcmil, postes de concreto 14 m con carga de rotura de 1 050 kg

-Estos documentos tienen derechos de autor. PROHIBIDA SU REPRODUCCIÓN TOTAL O PARCIAL SIN LA AUTORIZACIÓN EXPRESA DE ENEL. Artículo 29 del Decreto 460 de 1995.