LAR123 Línea rural 34,5 kV estructura en H de retención horizontal

NORMA TÉCNICA

Revisión #:	Entrada en vigencia:
2	29 Septiembre 2021

Esta información ha sido extractada de la plataforma Likinormas de Enel colombia en donde se encuentran las normas y especificaciones técnicas. Consulte siempre la versión actualizada en https://likinormas.enelcol.com.co

-Estos documentos tienen derechos de autor. PROHIBIDA SU REPRODUCCIÓN TOTAL O PARCIAL SIN LA AUTORIZACIÓN EXPRESA DE ENEL. Artículo 29 del Decreto 460 de 1995.

-Estos documentos tienen derechos de autor. PROHIBIDA SU REPRODUCCIÓN TOTAL O PARCIAL SIN LA AUTORIZACIÓN EXPRESA DE ENEL. Artículo 29 del Decreto 460 de 1995.

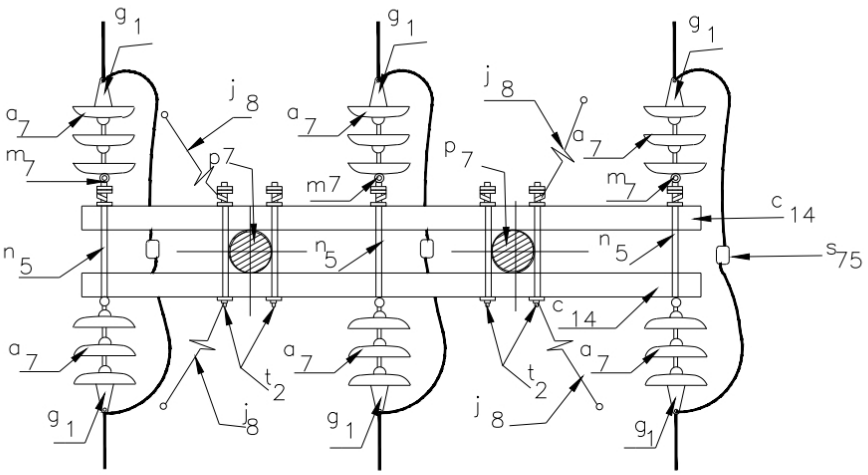

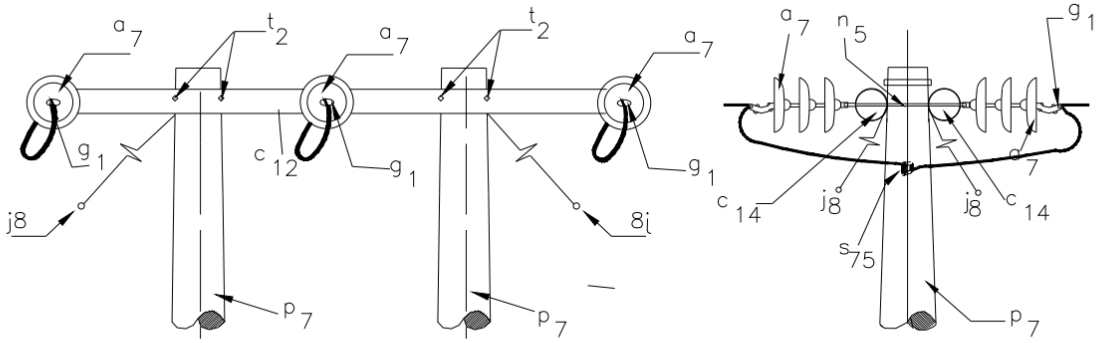

-Estos documentos tienen derechos de autor. PROHIBIDA SU REPRODUCCIÓN TOTAL O PARCIAL SIN LA AUTORIZACIÓN EXPRESA DE ENEL. Artículo 29 del Decreto 460 de 1995.

LISTA DE MATERIALES

SÍMB.	CANT.	CÓDIGO SAP	ESP. TÉCNICA	DESCRIPCIÓN
a 7	18	300011	GSCC010	Aislador de suspensión ANSI 52-4 (1)
c 12	2	251508	ET-419	Cruceta metálica de 4 m
g 1	6	6762180	ET-350	Grapa terminal tipo recto para cables entre 3/0 AWG - 266,8 kcmil (4)
j 8	4			Templete (2)
m 7	3	6762209	ET-454	Tuerca de ojo alargado 5/8"
n 5	3	6762181	ET-461	Perno de ojo tipo 5 (5/8" x 545 mm)
p 7	2	230958	GSS002	Poste de concreto 14 m , 750 kg (3)
s 75	3	274320	ET-356	Conector cuña p=95 d=70mm2 o 4/0-2/0awg
t 2	4	6762255	ET-455	Espárrago de 16 x 508 mm (5/8" x 20")

ALTERNATIVAS:

(1) Aislador de suspensión ANSI 52-3
(2) Según se requiera LAR 412 , LAR 413 y LAR 414.
(3) Postes de madera de 14 m (liviano).
(4) Para conductor 6 AWG – 3/0 AWG utilizar grapa terminal tipo recto g 0 .

NOTAS DE UTILIZACIÓN:

- Vano viento máximo 400 m
- Vano peso máximo 1 000 m
- Ángulo máximo de deflexión 45°
- Ver disposición horizontal de templetes en LAR 411 .

-Estos documentos tienen derechos de autor. PROHIBIDA SU REPRODUCCIÓN TOTAL O PARCIAL SIN LA AUTORIZACIÓN EXPRESA DE ENEL. Artículo 29 del Decreto 460 de 1995.

CONDUCTOR	TEMPLETES	
	UBICACIÓN (NIVEL)	ÁNGULO DE INCLINACIÓN CON LA VERTICAL EN (°)
266,8 kcmil – 4/0 AWG	Fases	35
<= 2/0 AWG	Fases	30

-Estos documentos tienen derechos de autor. PROHIBIDA SU REPRODUCCIÓN TOTAL O PARCIAL SIN LA AUTORIZACIÓN EXPRESA DE ENEL. Artículo 29 del Decreto 460 de 1995.