LAR133 Línea rural 34,5 kV estructura de retención triangular en H

NORMA TÉCNICA

Revisión #:	Entrada en vigencia:
3	29 Septiembre 2021

Esta información ha sido extractada de la plataforma Likinormas de Enel colombia en donde se encuentran las normas y especificaciones técnicas. Consulte siempre la versión actualizada en https://likinormas.enelcol.com.co

-Estos documentos tienen derechos de autor. PROHIBIDA SU REPRODUCCIÓN TOTAL O PARCIAL SIN LA AUTORIZACIÓN EXPRESA DE ENEL. Artículo 29 del Decreto 460 de 1995.

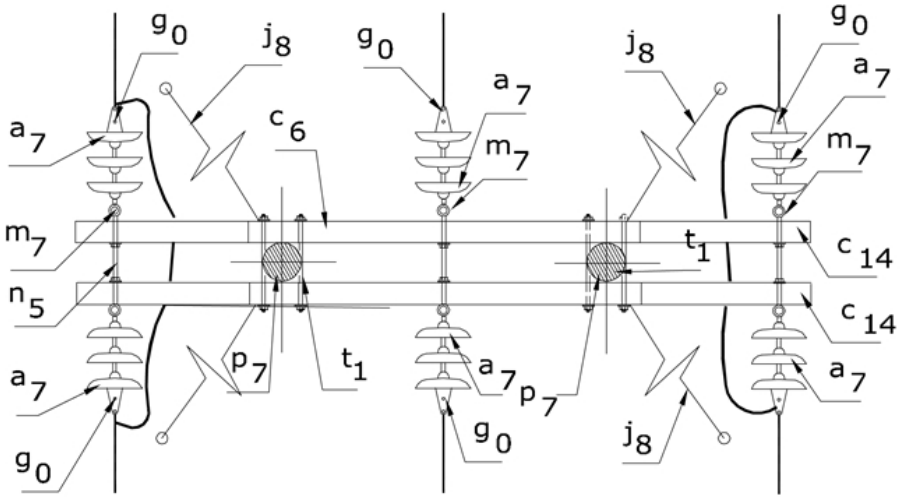

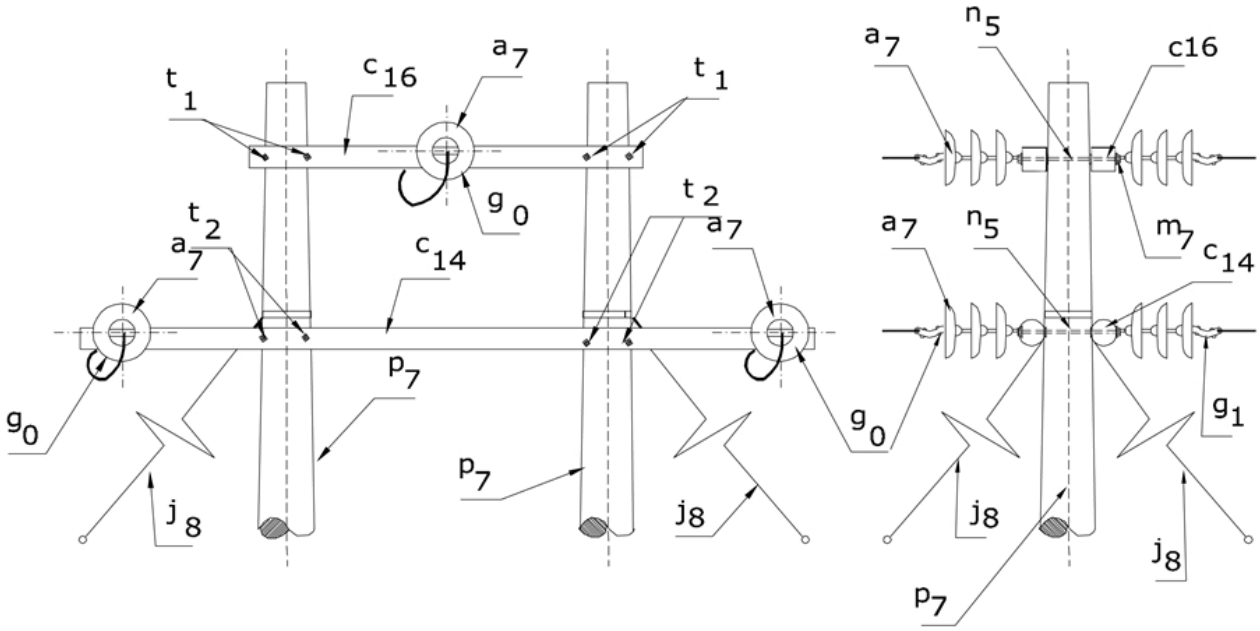

LISTA DE MATERIALES

-Estos documentos tienen derechos de autor. PROHIBIDA SU REPRODUCCIÓN TOTAL O PARCIAL SIN LA AUTORIZACIÓN EXPRESA DE ENEL. Artículo 29 del Decreto 460 de 1995.

SÍMB.	CANT.	CÓDIGO SAP	ESP. TÉCNICA	DESCRIPCIÓN
a 7	18	300011	GSCC010	Aislador de suspensión ANSI 52-4 (1)
c 4	2	251506	ET-419	Cruceta metálica de 2,5 m
c 14	2	251508	ET-419	Cruceta metálica de 4 m
g 0	6	6762316	ET-350	Grapa terminal tipo recto para cables entre 6 AWG – 3/0 AWG (3)
j 8	4			Templete (2)
m 7	3	6762209	ET-454	Tuerca de ojo alargado 5/8"
n 5	3	6762181	ET-461	Perno de ojo tipo 5 (5/8" x 545 mm)
p 7	2	6762453	ET-201	Poste de concreto 14 m , 750 kg (4)
t 1	4	6762183	ET-455	Espárrago 5/8" x 18"
t 2	4	6762255	ET-455	Espárrago de 16 x 508 mm (5/8" x 20")

ALTERNATIVAS:

(1) Aislador de suspensión ANSI 52-3.

(2) Según se requiera LAR 412 , LAR 413 y LAR 414.

(3) Para conductor 3/0 AWG – 266,8 kcmil, utilizar grapa terminal tipo recto g 1 .

(4) Dos postes de madera de 14 m (livianos).

NOTAS DE UTILIZACIÓN:

- Vano viento máximo 400 m
- Vano peso máximo 1 000 m
- Ángulo máximo de deflexión 45°
- Ver disposición horizontal de templetes en LAR 411 .
- Para conductores > 4/0 AWG, poste de concreto 14 m , 1 050 kg ó madera tipo pesado.

CONDUCTOR	TEMPLETES	
	UBICACIÓN (NIVEL)	ÁNGULO DE INCLINACIÓN CON LA VERTICAL EN (°)
266,8 kcmil	Fases Inferiores	35
4/0 AWG	Fases Inferiores	35

-Estos documentos tienen derechos de autor. PROHIBIDA SU REPRODUCCIÓN TOTAL O PARCIAL SIN LA AUTORIZACIÓN EXPRESA DE ENEL. Artículo 29 del Decreto 460 de 1995.

<= 2/0 AWG	Fases Inferiores	30

-Estos documentos tienen derechos de autor. PROHIBIDA SU REPRODUCCIÓN TOTAL O PARCIAL SIN LA AUTORIZACIÓN EXPRESA DE ENEL. Artículo 29 del Decreto 460 de 1995.