LAR283 Línea rural 13,2 – 11,4 kV montaje de reconectador en línea

NORMA TÉCNICA

Revisión #:	Entrada en vigencia:
3	26 Agosto 2015

Esta información ha sido extractada de la plataforma Likinormas de Enel colombia en donde se encuentran las normas y especificaciones técnicas. Consulte siempre la versión actualizada en https://likinormas.enelcol.com.co

-Estos documentos tienen derechos de autor. PROHIBIDA SU REPRODUCCIÓN TOTAL O PARCIAL SIN LA AUTORIZACIÓN EXPRESA DE ENEL. Artículo 29 del Decreto 460 de 1995.

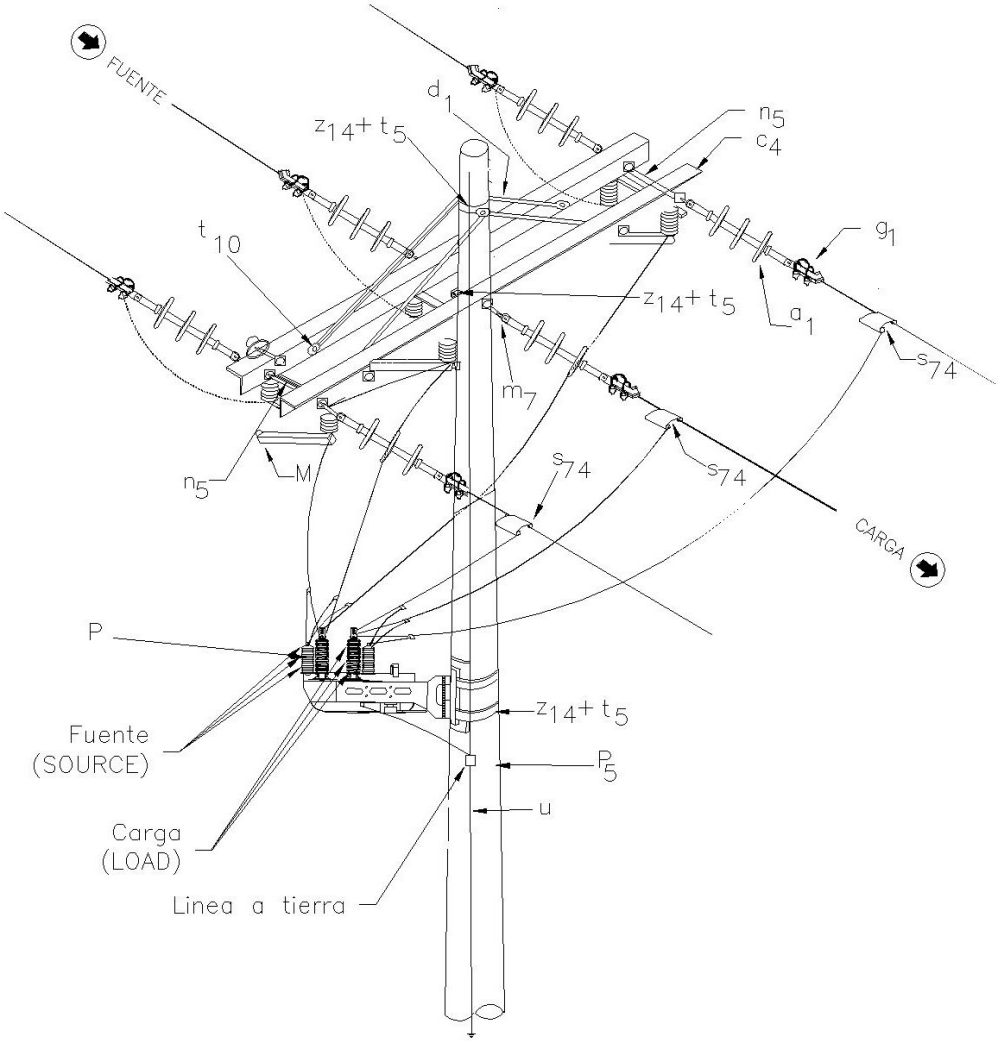

-Estos documentos tienen derechos de autor. PROHIBIDA SU REPRODUCCIÓN TOTAL O PARCIAL SIN LA AUTORIZACIÓN EXPRESA DE ENEL. Artículo 29 del Decreto 460 de 1995.

LISTA DE MATERIALES

SÍMB.	CANT.	CÓDIGO SAP	ESP. TÉCNICA	DESCRIPCIÓN
a $_{1}$	12	300013	GSCC010	Aislador Suspensión Compuesto 24 kV
c $_{19}$	2	251506	ET419	Cruceta metálica de 2,5 m
d $_{1}$	4	240083	ET405	Diagonal metálica en varilla tipo 1
g $_{1}$	6	251388	ET350	Grapa terminal tipo recta para cables entre 25-63mm^{2}
M	3	140995	E-MT-006	Seccionador monopolar 400 A – 15 kV tipo cuchilla
m $_{7}$	3	251362	ET454	Tuerca de ojo alargado 5/8"
n $_{5}$	3	201013	ET461	Perno de ojo tipo 5 (5/8" x 545 mm)
P	3	170892	GSC016	DPS - Descargadores de sobretensión de óxido metálico 12 kV 10 kA
p $_{5}$	1	230966	GSS002	GSS002 Poste de concreto (1)
R $_{2}$	1	141942	GSCM013	Reconectador (13,2 / 11,4 kV)
s $_{74}$	3	274318	ET356	Conector tipo cuña P=120 D=120mm ^{2} o 4/0 – 4/0 AWG
t $_{5}$	4	251363	ET456	Tornillo de carruaje 5/8" x 1 1/2"
t $_{10}$	4	251364	ET457	Tornillo de acero galvanizado 5/8" x 5"
t $_{11}$	1	251562	ET457	Tornillo de acero galvanizado 5/8" x 8" (2)
u	1	200290	ET492	Kit puesta a tierra MT en acero inoxidable
z $_{14}$	2	274311	ET432	Abrazadera de dos salidas tipo 4, 200 mm

ALTERNATIVAS:

(1) Poste metálico de 12 m GSS003 para zonas de difícil acceso. El poste que aparece en la lista es una referencia, consulte la norma LA010 para su utilización.

NOTAS:

- Todos los terminales a tierra (Reconectador y tablero de control) deben ser conectados y aterrizados

-Estos documentos tienen derechos de autor. PROHIBIDA SU REPRODUCCIÓN TOTAL O PARCIAL SIN LA AUTORIZACIÓN EXPRESA DE ENEL. Artículo 29 del Decreto 460 de 1995.

de acuerdo con las recomendaciones de los fabricantes.

- Los descargadores de sobretensiones, tanto del lado de carga como del lado de la fuente se deben colocar en la misma estructura.
- Para el detalle constitutivo del KIT de puesta a tierra código 200290, se recomienda revisar la ET492 SISTEMA PUESTA A TIERRA EN ACERO INOXIDABLE.
- En caso de que en el poste se instale bayoneta para apantallamiento tener en cuenta desplazar las crucetas desde de la cima la distancia necesaria para su correcta instalación.
- La selección de las abrazaderas depende del diámetro del poste (tipo, altura y carga) en el punto requerido.
- Las abrazaderas son una referencia se debe ajustar la misma al diámetro específico del poste.

-Estos documentos tienen derechos de autor. PROHIBIDA SU REPRODUCCIÓN TOTAL O PARCIAL SIN LA AUTORIZACIÓN EXPRESA DE ENEL. Artículo 29 del Decreto 460 de 1995.

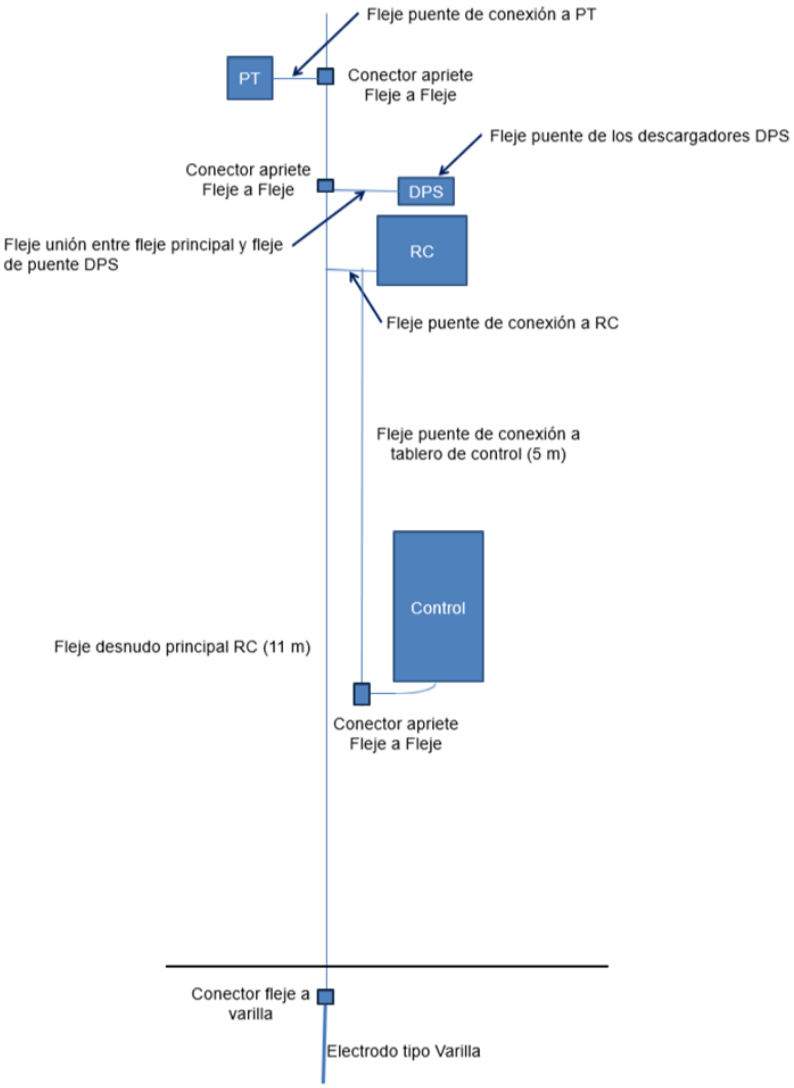

Diagrama de instalación de kit de puesta a tierra

Notas.

- Para el detalle constitutivo del KIT de puesta a tierra código 200290, se recomienda revisar la ET492 SISTEMA PUESTA A TIERRA EN ACERO INOXIDABLE.
- En caso de que en el poste se instale bayoneta para apantallamiento tener en cuenta desplazar las crucetas desde la cima la distancia necesaria para su correcta instalación.
- La abrazadera es una referencia, deberá seleccionarse acorde al diámetro del poste.

-Estos documentos tienen derechos de autor. PROHIBIDA SU REPRODUCCIÓN TOTAL O PARCIAL SIN LA AUTORIZACIÓN EXPRESA DE ENEL. Artículo 29 del Decreto 460 de 1995.