LAR225 Línea rural 13,2 –11,4 kV estructura en H para ángulos

NORMA TÉCNICA

Revisión #:	Entrada en vigencia:
1	10 Noviembre 2003

Esta información ha sido extractada de la plataforma Likinormas de Enel colombia en donde se encuentran las normas y especificaciones técnicas. Consulte siempre la versión actualizada en https://likinormas.enelcol.com.co

-Estos documentos tienen derechos de autor. PROHIBIDA SU REPRODUCCIÓN TOTAL O PARCIAL SIN LA AUTORIZACIÓN EXPRESA DE ENEL. Artículo 29 del Decreto 460 de 1995.

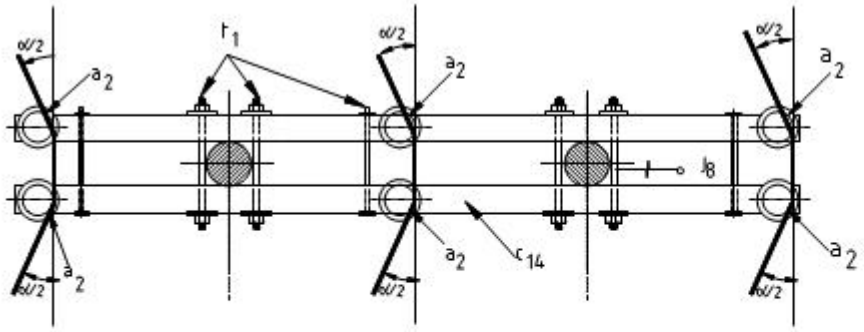

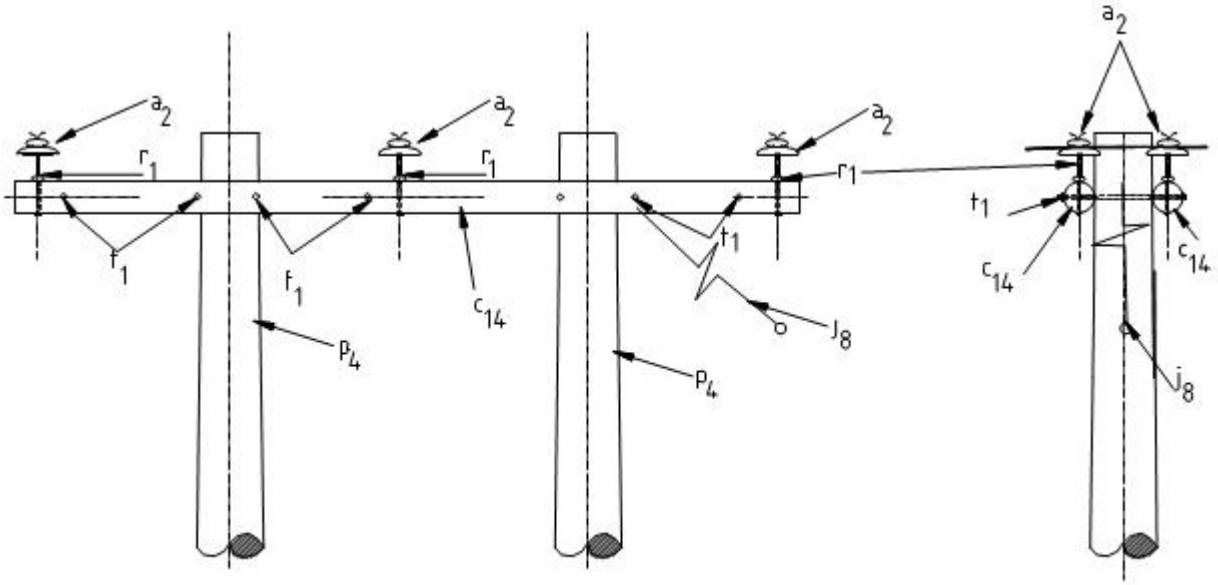

LISTA DE MATERIALES

SÍMB.	CANT.	CÓDIGO SAP	ESP. TÉCNICA	DESCRIPCIÓN
a 2	6	300527	E-MT-011	Aislador tipo Pín ANSI 55-5
c 14	2	251508	ET-419	Cruceta metálica 4,0 m
j 8	1			Templete (1)
p 4	2	230956	GSS002	Poste de concreto de 12 m , 510 kg (2)
r 1	6	201073	ET414	Porta aislador pasante para cruceta de madera (3)
t 1	7	6762183	ET-455	Espárrago de 5/8” x 18”

-Estos documentos tienen derechos de autor. PROHIBIDA SU REPRODUCCIÓN TOTAL O PARCIAL SIN LA AUTORIZACIÓN EXPRESA DE ENEL. Artículo 29 del Decreto 460 de 1995.

ALTERNATIVAS:

(1) Según se requiera LAR 412 , LAR 413 y LAR 414.
(2) Dos postes de concreto de 12 m tipo liviano.
(3) Porta aislador goloso para cruceta metálica

CURVAS DE UTILIZACIÓN

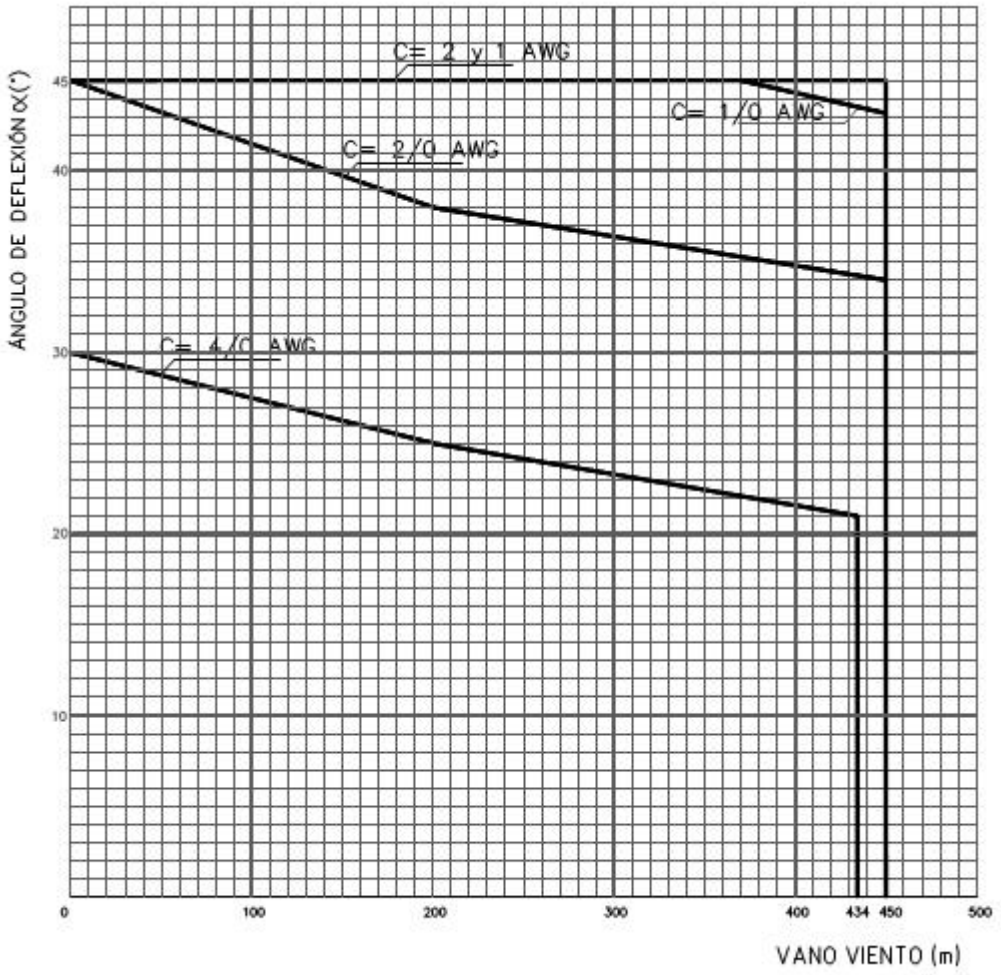

NOTAS DE UTILIZACIÓN:

- Vano peso máximo 1 000 m .
- Máxima relación de vanos adyacentes 2,5.

-Estos documentos tienen derechos de autor. PROHIBIDA SU REPRODUCCIÓN TOTAL O PARCIAL SIN LA AUTORIZACIÓN EXPRESA DE ENEL. Artículo 29 del Decreto 460 de 1995.

- Templete inclinado con la vertical 30° y localizado al nivel de la cruceta.

-Estos documentos tienen derechos de autor. PROHIBIDA SU REPRODUCCIÓN TOTAL O PARCIAL SIN LA AUTORIZACIÓN EXPRESA DE ENEL. Artículo 29 del Decreto 460 de 1995.