LAR235 Línea rural 13,2 – 11,4 kV estructura triangular en H para ángulos

NORMA TÉCNICA

Revisión #:	Entrada en vigencia:
2	02 Noviembre 2004

Esta información ha sido extractada de la plataforma Likinormas de Enel colombia en donde se encuentran las normas y especificaciones técnicas. Consulte siempre la versión actualizada en https://likinormas.enelcol.com.co

-Estos documentos tienen derechos de autor. PROHIBIDA SU REPRODUCCIÓN TOTAL O PARCIAL SIN LA AUTORIZACIÓN EXPRESA DE ENEL. Artículo 29 del Decreto 460 de 1995.

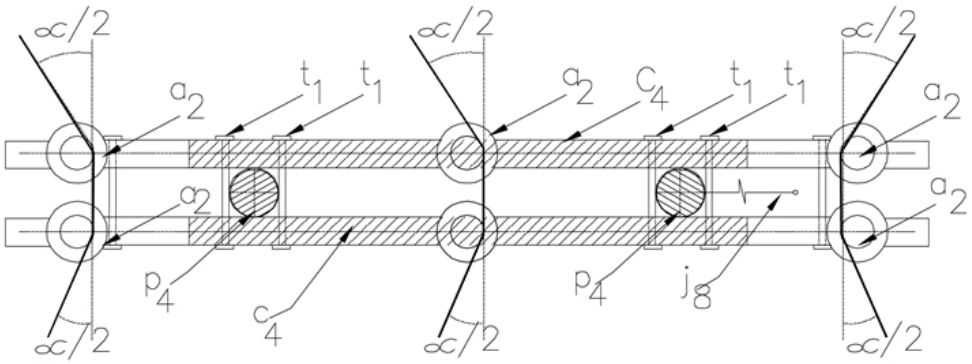

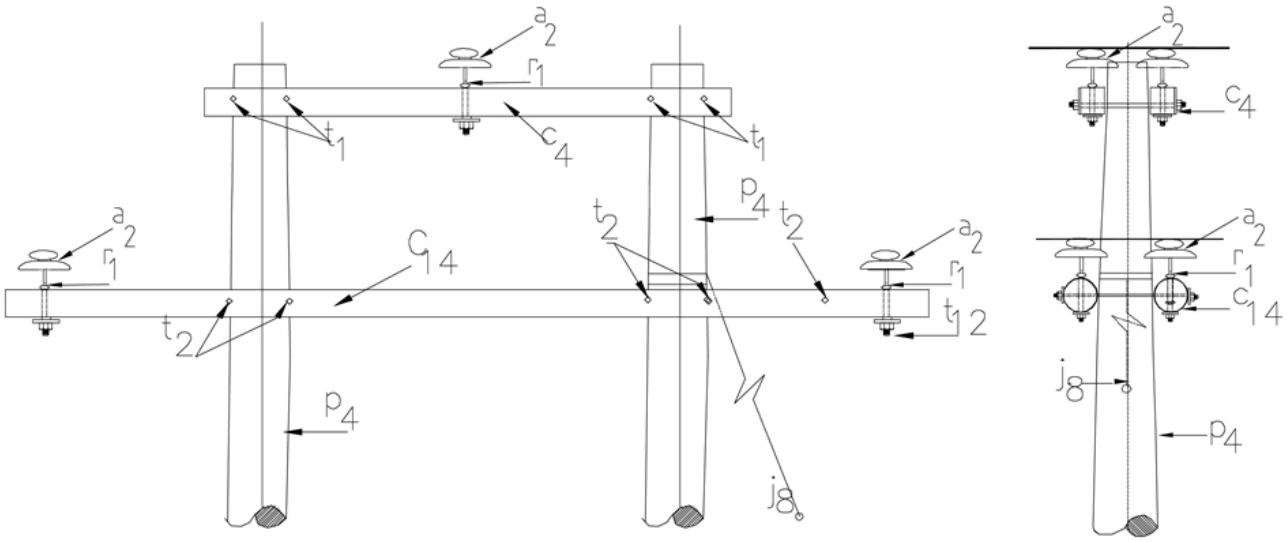

LISTA DE MATERIALES

SÍMB.	CANT.	CÓDIGO SAP	ESP. TÉCNICA	DESCRIPCIÓN
a_2	6	300527	E-MT-011	Aislador de pín ANSI 55-5
c_{14}	2	230964	ET419	Cruceta metálica de 4,0 m
c_4	2	251506	ET419	Cruceta metálica de 2,5 m

-Estos documentos tienen derechos de autor. PROHIBIDA SU REPRODUCCIÓN TOTAL O PARCIAL SIN LA AUTORIZACIÓN EXPRESA DE ENEL. Artículo 29 del Decreto 460 de 1995.

j_8	1			Templete [1]
p_4	2	230956	GSS002	Poste de concreto de 12 m 510 kg [2]
r_1	6	201073	ET414	Porta aislador pasante para cruceta de madera [3]
t_1	4	6762183	ET-455	Espárrago de 5/8” x 18”
t_2	6	6762255	ET-455	Espárrago de 5/8” x 20”

ALTERNATIVAS:

(1) Según se requiera LAR 412 , LAR 413 y LAR 414.
(2) Dos postes de concreto de 12 m tipo liviano.
(3) Porta aislador goloso para cruceta de madera rolliza.

CURVAS DE UTILIZACIÓN

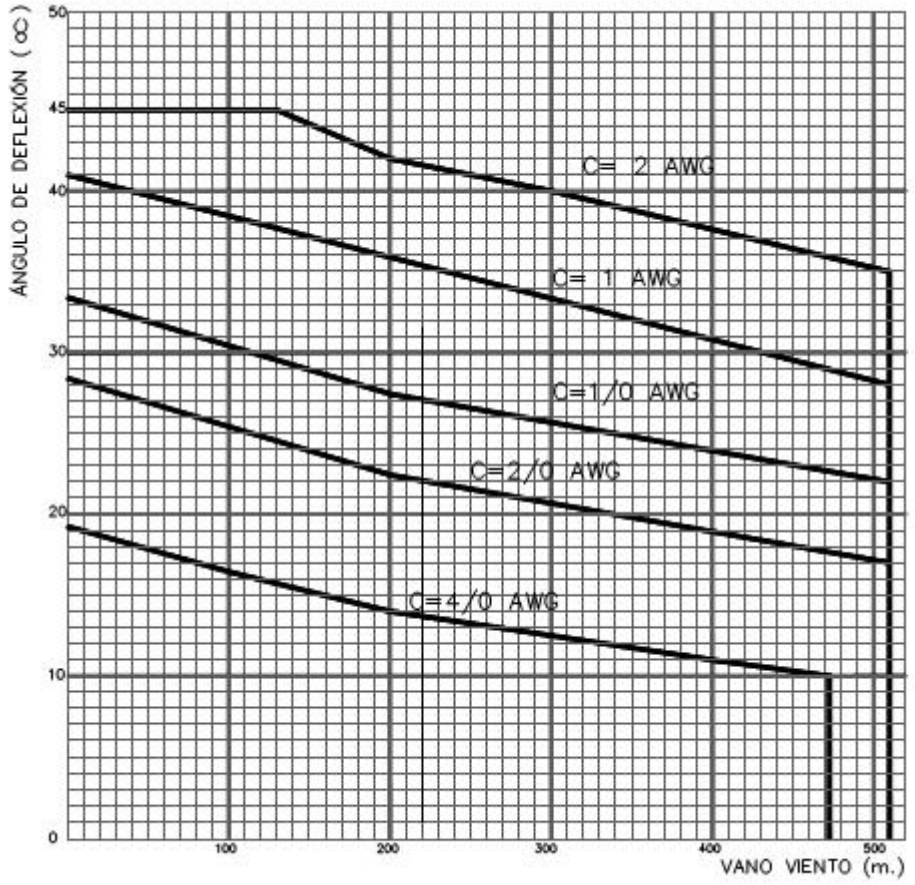

-Estos documentos tienen derechos de autor. PROHIBIDA SU REPRODUCCIÓN TOTAL O PARCIAL SIN LA AUTORIZACIÓN EXPRESA DE ENEL. Artículo 29 del Decreto 460 de 1995.

NOTAS DE UTILIZACIÓN:

- Vano peso máximo 1 000 m .
- Máxima relación de vanos adyacentes 2,5.
- Templete inclinado 30° con la vertical y localizado al nivel de la cruceta inferior.

-Estos documentos tienen derechos de autor. PROHIBIDA SU REPRODUCCIÓN TOTAL O PARCIAL SIN LA AUTORIZACIÓN EXPRESA DE ENEL. Artículo 29 del Decreto 460 de 1995.