# LAR282 Línea rural 13,2 – 11,4 kV montaje de seccionadores monopolares 400 A

NORMA TÉCNICA

| Revisión #: | Entrada en vigencia: |
| --- | --- |
| 2 | 02 Noviembre 2004 |

Esta información ha sido extractada de la plataforma Likinormas de Enel colombia en donde se encuentran las normas y especificaciones técnicas. Consulte siempre la versión actualizada en https://likinormas.enelcol.com.co

-Estos documentos tienen derechos de autor. PROHIBIDA SU REPRODUCCIÓN TOTAL O PARCIAL SIN LA AUTORIZACIÓN EXPRESA DE ENEL. Artículo 29 del Decreto 460 de 1995.

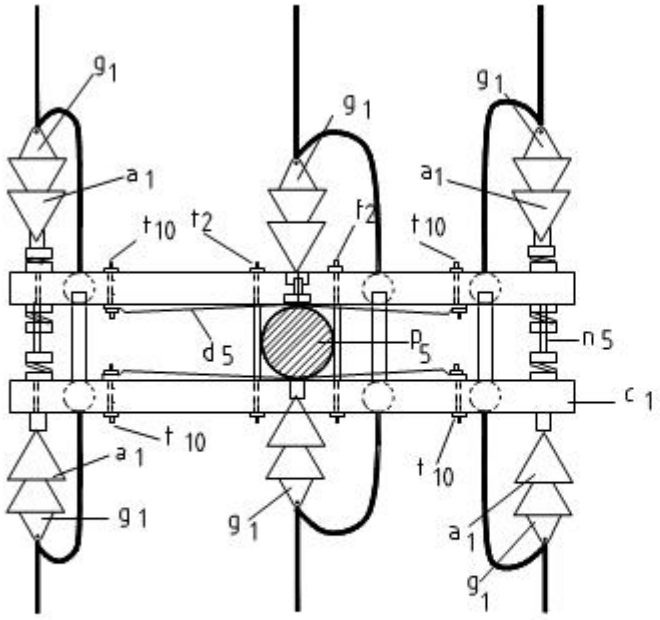


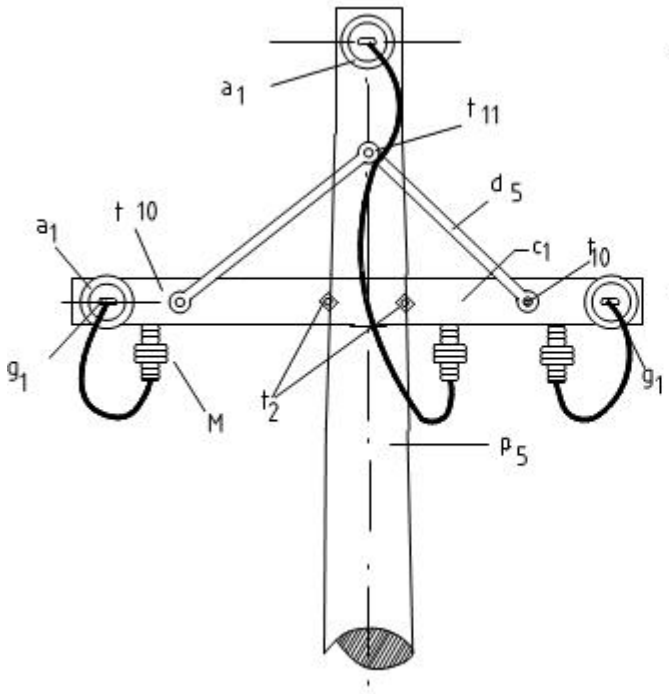


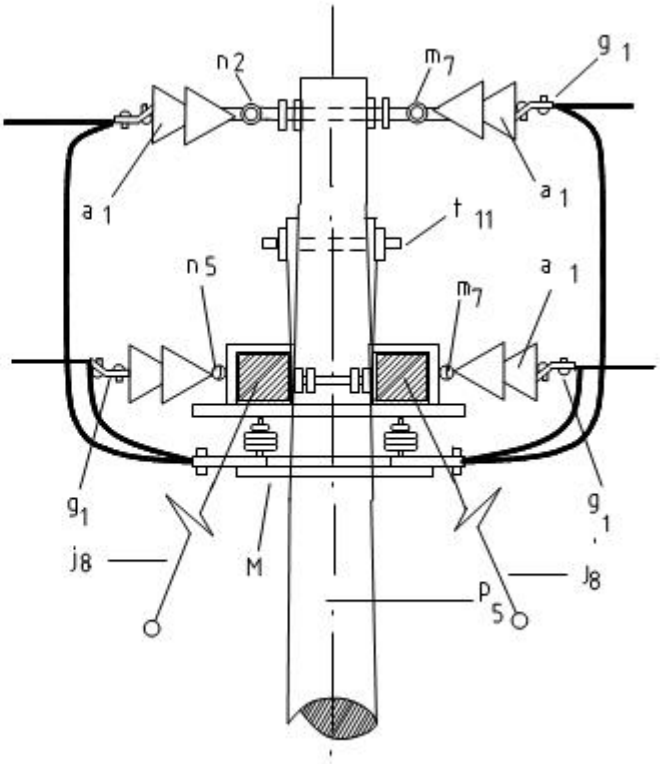


-Estos documentos tienen derechos de autor. PROHIBIDA SU REPRODUCCIÓN TOTAL O PARCIAL SIN LA AUTORIZACIÓN EXPRESA DE ENEL. Artículo 29 del Decreto 460 de 1995.

## LISTA DE MATERIALES

| SÍMB. | CANT. | CÓDIGO SAP | ESP. TÉCNICA | DESCRIPCIÓN |
|---|---|---|---|---|
| $a_1$ | 12 | 300013 | GSCC010 | |
| $c_4$ | 2 | 251506 | ET419 | Cruceta metálica de 2,5 m |
| $d_5$ | 4 | 6762474 | ET405 | Diagonal metálica en varilla tipo 2 |
| $g_1$ | 6 | 6762180 | ET350 | Grapa terminal tipo recto para cables entre 3/0 AWG - 266,8 kcmil |
| $j_8$ | 2 | | | Templete |
| M | 3 | | E-MT-006 | Seccionador monopolar 400 A 15 kV |
| $m_7$ | 3 | 6762209 | ET454 | Tuerca de ojo alargado 5/8" |
| $n_2$ | 1 | 6764363 | ET461 | Perno de ojo tipo 2 (5/8" x 254 mm) |
| $n_5$ | 2 | 6762181 | ET461 | Perno de ojo tipo 5 (5/8" x 545 mm) |
| $p_5$ | 1 | 230957 | GSS002 | Poste de concreto de 12 m 750 kg (1) |
| $t_{10}$ | 4 | 6762213 | ET457 | Tornillo de acero galvanizado 5/8" x 5" |
| $t_{11}$ | 1 | 6762251 | ET457 | Tornillo de acero galvanizado 5/8" x 8" (2) |
| $t_2$ | 2 | 6762255 | ET455 | Espárrago de 16x 508 mm (5/8" x 20") |

**ALTERNATIVAS:**

(1) Poste de concreto 12 m tipo pesado, para zonas de difícil acceso. El poste que aparece en la lista es una referencia, consulté la norma LA010-3-1 para su utilización.

(2) Abrazadera de dos salidas $z_{12}$ y dos tornillos de carruaje $t_5$.

**NOTAS:**

- Cuando se necesite instalar conductor de la línea al seccionador , se instalará en calibre de acuerdo al circuito y conectores tipo cuña ET356 .
- Se emplearán conectores de compresión ET303 para derivaciones fijas.

-Estos documentos tienen derechos de autor. PROHIBIDA SU REPRODUCCIÓN TOTAL O PARCIAL SIN LA AUTORIZACIÓN EXPRESA DE ENEL. Artículo 29 del Decreto 460 de 1995.