LAR275 Línea rural 13,2- 11,4 kV derivación trifásica en un poste

NORMA TÉCNICA

Revisión #:	Entrada en vigencia:
2	02 Noviembre 2004

Esta información ha sido extractada de la plataforma Likinormas de Enel colombia en donde se encuentran las normas y especificaciones técnicas. Consulte siempre la versión actualizada en https://likinormas.enelcol.com.co

-Estos documentos tienen derechos de autor. PROHIBIDA SU REPRODUCCIÓN TOTAL O PARCIAL SIN LA AUTORIZACIÓN EXPRESA DE ENEL. Artículo 29 del Decreto 460 de 1995.

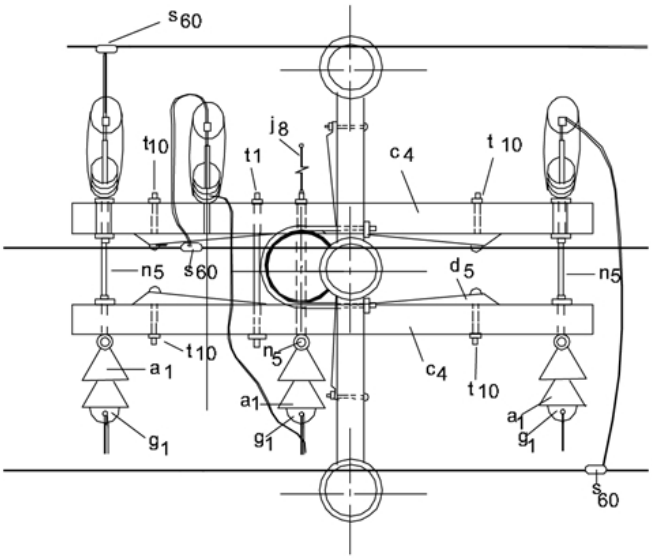

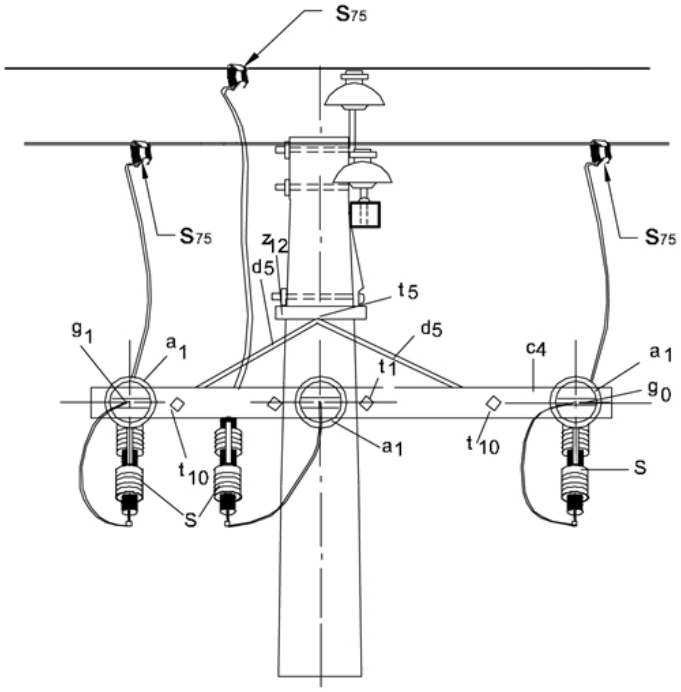

CIRCUITO TRIFÁSICO EXISTENTE

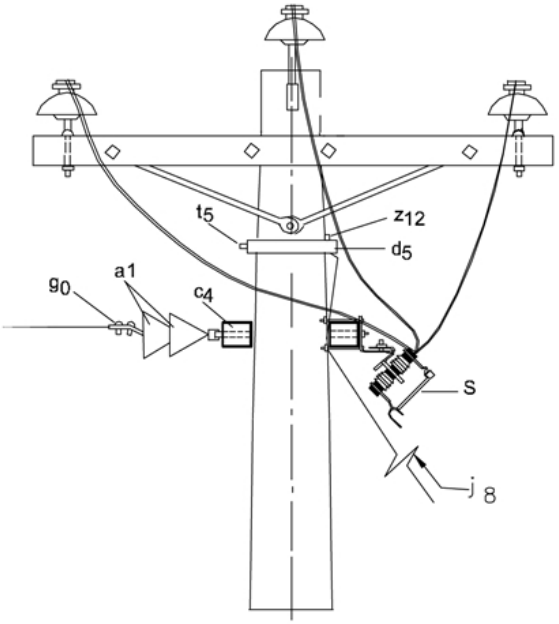

LISTA DE MATERIALES

-Estos documentos tienen derechos de autor. PROHIBIDA SU REPRODUCCIÓN TOTAL O PARCIAL SIN LA AUTORIZACIÓN EXPRESA DE ENEL. Artículo 29 del Decreto 460 de 1995.

SÍMB.	CANT.	CÓDIGO SAP	ESP. TÉCNICA	DESCRIPCIÓN
a 1	6	300013	GSCC010	Aislador Suspensión Compuesto 24 kV
c 4	2	251506	ET419	Cruceta metalica 2,5 m
d 5	4	6762474	ET405	Diagonal metálica en varilla tipo 2
g 0	3	6762316	ET350	Grapa terminal tipo recto para cables entre 6 AWG – 3/0 AWG
j 8	1			Templete (1)
n 5	3	6762181	ET461	Perno de ojo tipo 5
S	3	140991	E-MT-001	Cortacircuito de cañuela de 15 kV (2)
s 75	3	274320	ET356	Conector tipo cuña (3)
t 1	2	6762183	ET455	Espárrago de 5/8” x 18”
t 5	2	6762212	ET456	Tornillo de carruaje tipo 2
t 10	4	6762213	ET457	Tornillo de acero galvanizado de 5/8” x 5”
z 12	1	6762204	ET432	Abrazadera de dos salidas tipo 2

ALTERNATIVAS:

(1) Según se requiera LAR 412 , LAR 413 y LAR 414

(2) Para fusibles ver Norma E-MT-001 de protección primaria de transformadores de distribución

(3) El conector es una referencia consultar la especificación técnica ET356

-Estos documentos tienen derechos de autor. PROHIBIDA SU REPRODUCCIÓN TOTAL O PARCIAL SIN LA AUTORIZACIÓN EXPRESA DE ENEL. Artículo 29 del Decreto 460 de 1995.