LAR232 Línea rural 13,2 – 11,4 kV estructura en H disposición triangular

NORMA TÉCNICA

Revisión #:	Entrada en vigencia:
2	02 Noviembre 2004

Esta información ha sido extractada de la plataforma Likinormas de Enel colombia en donde se encuentran las normas y especificaciones técnicas. Consulte siempre la versión actualizada en https://likinormas.enelcol.com.co

-Estos documentos tienen derechos de autor. PROHIBIDA SU REPRODUCCIÓN TOTAL O PARCIAL SIN LA AUTORIZACIÓN EXPRESA DE ENEL. Artículo 29 del Decreto 460 de 1995.

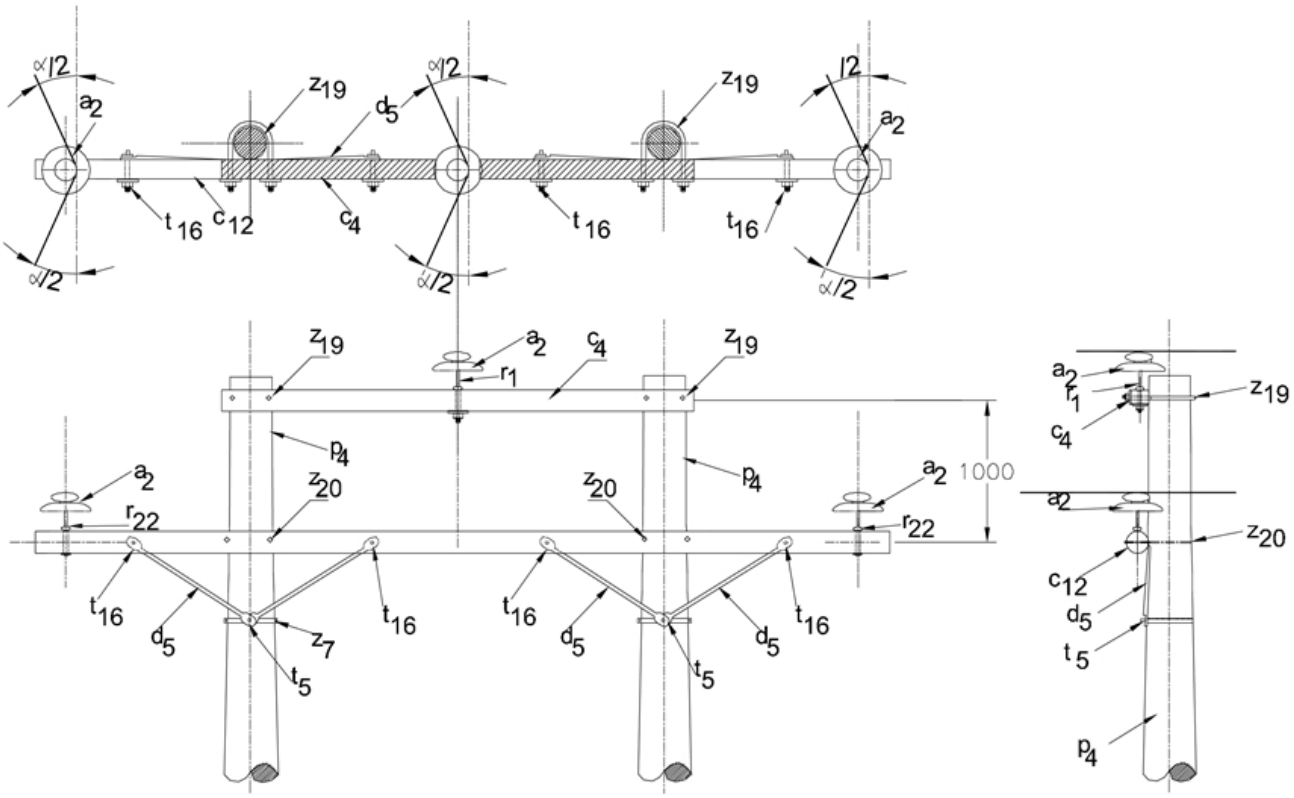

LISTA DE MATERIALES

SÍMB.	CANT.	CÓDIGO	ESP. TÉCNICA	DESCRIPCIÓN
a_2	3	300527	E-MT-011	Aislador de Pín ANSI 55-5
c_{12}	1	251508	ET419	Cruceta metálica de 4,0 m
c_4	1	251506	ET419	Cruceta metálica de 2,5 m
d_5	4	6762474	ET-405	Diagonal metálica en varilla tipo 2 (1)
p_4	2	230956	GSS002	Poste de concreto de 12 m , 510 kg (2)
r_1	1	201073	ET414	Porta aislador para cruceta metálica MT 34.5 kV
t_5	2	6762212	ET-456	Tornillo carruaje tipo 5 (1)
t_{16}	4	6764023	ET-457	Tornillo de acero galvanizado ½” x 8”
z_7	2	6762235	ET-431	Abrazadera de una salida tipo 2
z_{19}	2	6762174	ET-436	Abrazadera en U tipo 1

-Estos documentos tienen derechos de autor. PROHIBIDA SU REPRODUCCIÓN TOTAL O PARCIAL SIN LA AUTORIZACIÓN EXPRESA DE ENEL. Artículo 29 del Decreto 460 de 1995.

z_{20}	2	6762202	ET-436	Abrazadera en U tipo 2 [1]

ALTERNATIVAS:

(1) Solo cuando se utilice conductor 4/0 AWG.
(2) Dos postes de concreto de 12 m tipo liviano.

ASPECTOS DE AISLAMIENTO:

- Utilización en terreno tipo A y B.
- Utilización en terreno tipo C y nivel ceráunico máximo de 70
- Para utilización en otras condiciones aplicar métodos de apantallamiento LAR 450

CURVAS DE UTILIZACIÓN

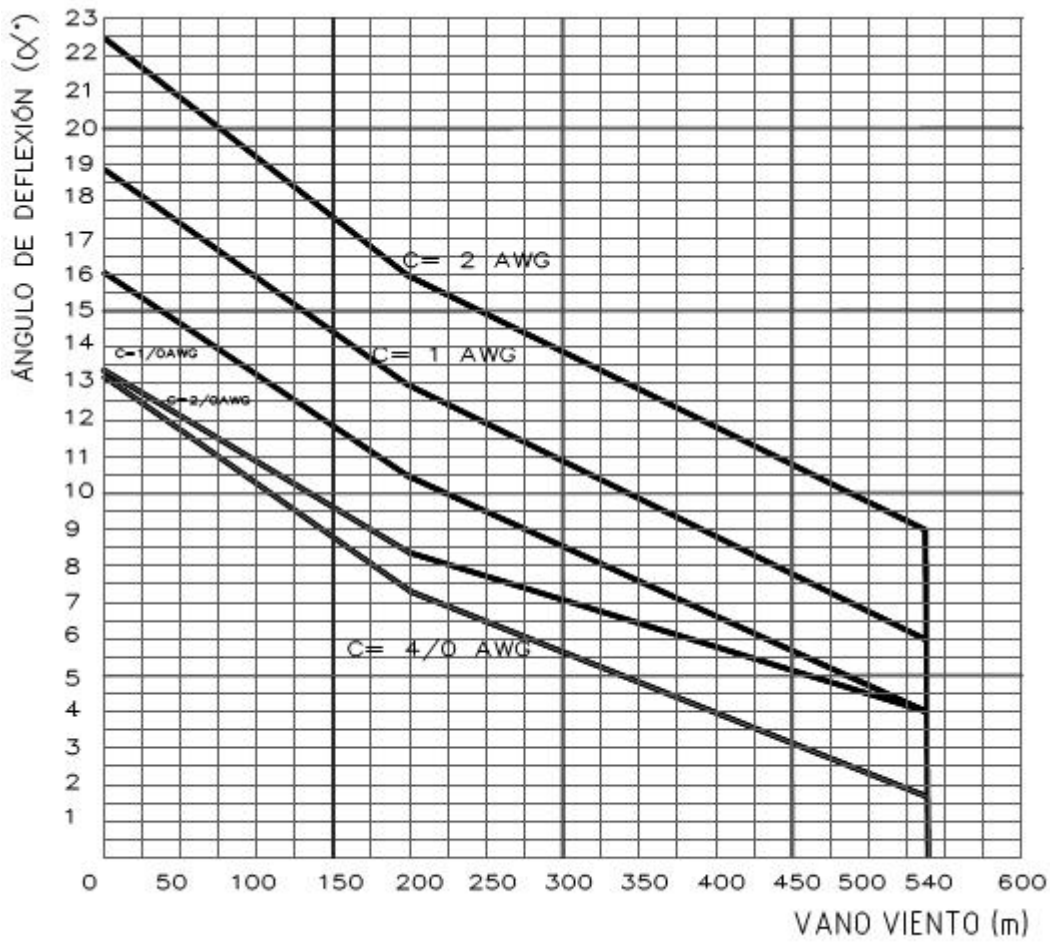

-Estos documentos tienen derechos de autor. PROHIBIDA SU REPRODUCCIÓN TOTAL O PARCIAL SIN LA AUTORIZACIÓN EXPRESA DE ENEL. Artículo 29 del Decreto 460 de 1995.

NOTAS DE UTILIZACIÓN:

- Vano peso máximo 1 000 m
- Máxima relación de vanos adyacentes 2,5
- Para conductor 4/0 AWG usar poste de concreto de 750 kg o poste madera tipo pesado.

-Estos documentos tienen derechos de autor. PROHIBIDA SU REPRODUCCIÓN TOTAL O PARCIAL SIN LA AUTORIZACIÓN EXPRESA DE ENEL. Artículo 29 del Decreto 460 de 1995.