LAR412 Retenida poste a varilla de anclaje terminal o en ángulo

NORMA TÉCNICA

Revisión #:	Entrada en vigencia:
1	10 Noviembre 2003

Esta información ha sido extractada de la plataforma Likinormas de Enel colombia en donde se encuentran las normas y especificaciones técnicas. Consulte siempre la versión actualizada en https://likinormas.enelcol.com.co

-Estos documentos tienen derechos de autor. PROHIBIDA SU REPRODUCCIÓN TOTAL O PARCIAL SIN LA AUTORIZACIÓN EXPRESA DE ENEL. Artículo 29 del Decreto 460 de 1995.

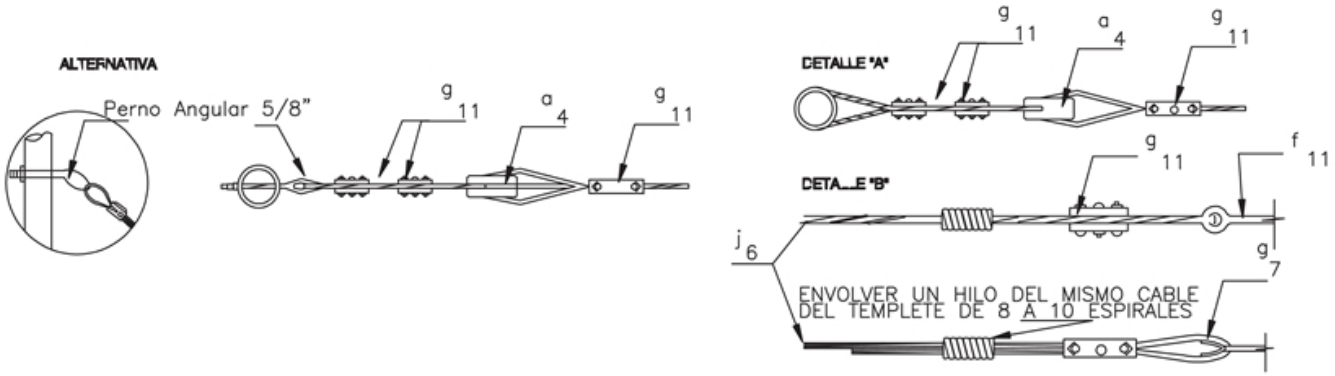

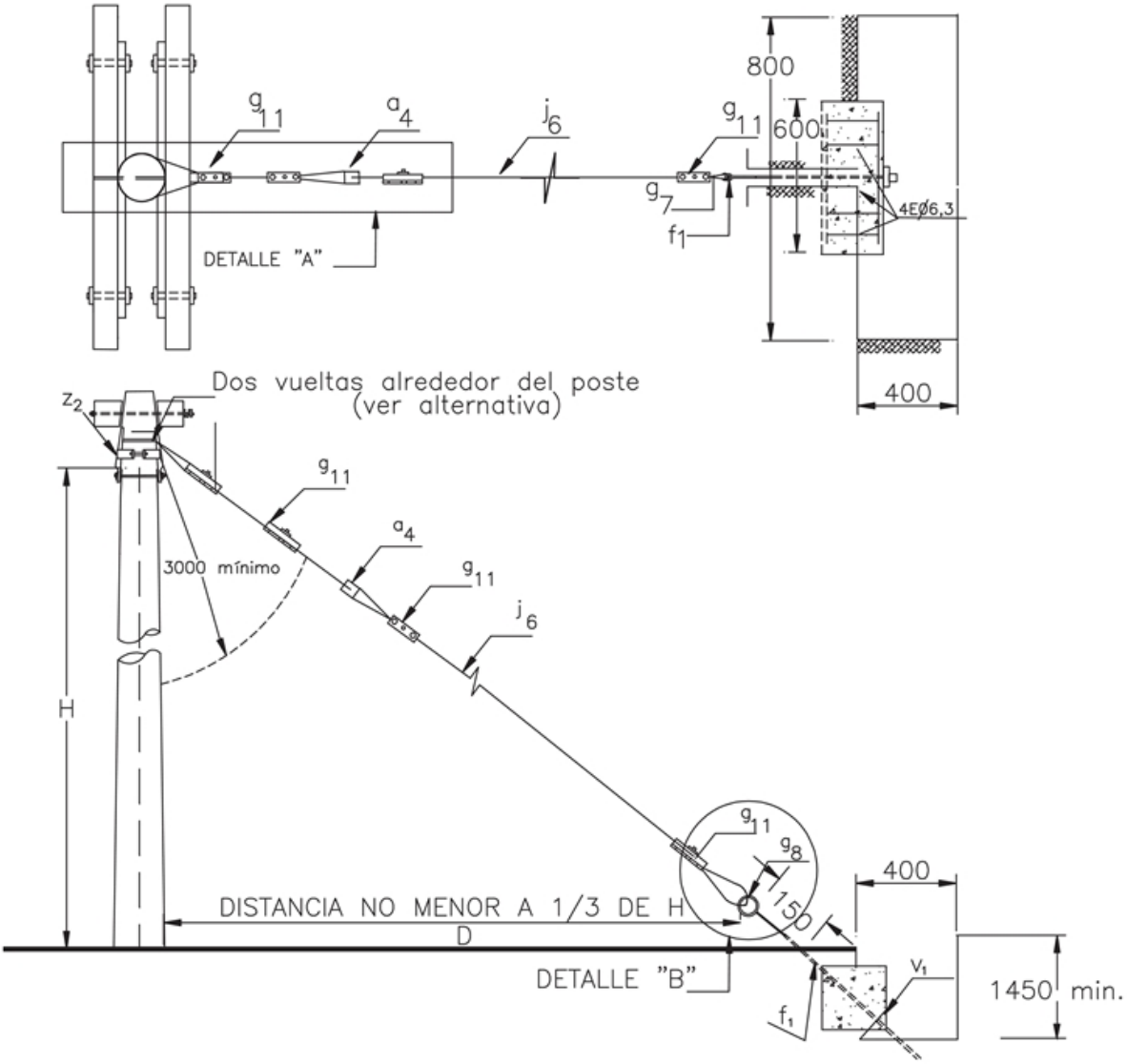

-Estos documentos tienen derechos de autor. PROHIBIDA SU REPRODUCCIÓN TOTAL O PARCIAL SIN LA AUTORIZACIÓN EXPRESA DE ENEL. Artículo 29 del Decreto 460 de 1995.

LISTA DE MATERIALES

SÍMB.	CANT.	CÓDIGO SAP	ESP. TÉCNICA	DESCRIPCIÓN
a_4	1	6762217	ET-255	Aislador tipo tensor ANSI 54-4 (1)
f_1	1	6762182	ET464	Varilla de anclaje
g_{11}	4		ET467	Grapa prensadora de tres tornillos
g_8	1	6762241	ET466	Guardacabo tipo 2
j_6	20	6762124	ET123	Metros de cable de acero galvanizado de 3/8”
v_1	1	6764024 6762461		Vigueta de anclaje para templete
z_2	1	6762501	ET433	Abrazadera sin salida tipo 2

ALTERNATIVA:
(1) El aislador se debe seleccionar de acuerdo al nivel de tensión del circuito así:

Hasta 600 V: ANSI 54-1
Hasta 13,2 kV: ANSI 54-2
Hasta 34,5 kV: ANSI 54-4

-Estos documentos tienen derechos de autor. PROHIBIDA SU REPRODUCCIÓN TOTAL O PARCIAL SIN LA AUTORIZACIÓN EXPRESA DE ENEL. Artículo 29 del Decreto 460 de 1995.