LAR404 Montaje de cable de guarda en estructuras de alineamiento

NORMA TÉCNICA

Revisión #:	Entrada en vigencia:
4	21 Agosto 2026

Esta información ha sido extractada de la plataforma Likinormas de Enel colombia en donde se encuentran las normas y especificaciones técnicas. Consulte siempre la versión actualizada en https://likinormas.enelcol.com.co

-Estos documentos tienen derechos de autor. PROHIBIDA SU REPRODUCCIÓN TOTAL O PARCIAL SIN LA AUTORIZACIÓN EXPRESA DE ENEL. Artículo 29 del Decreto 460 de 1995.

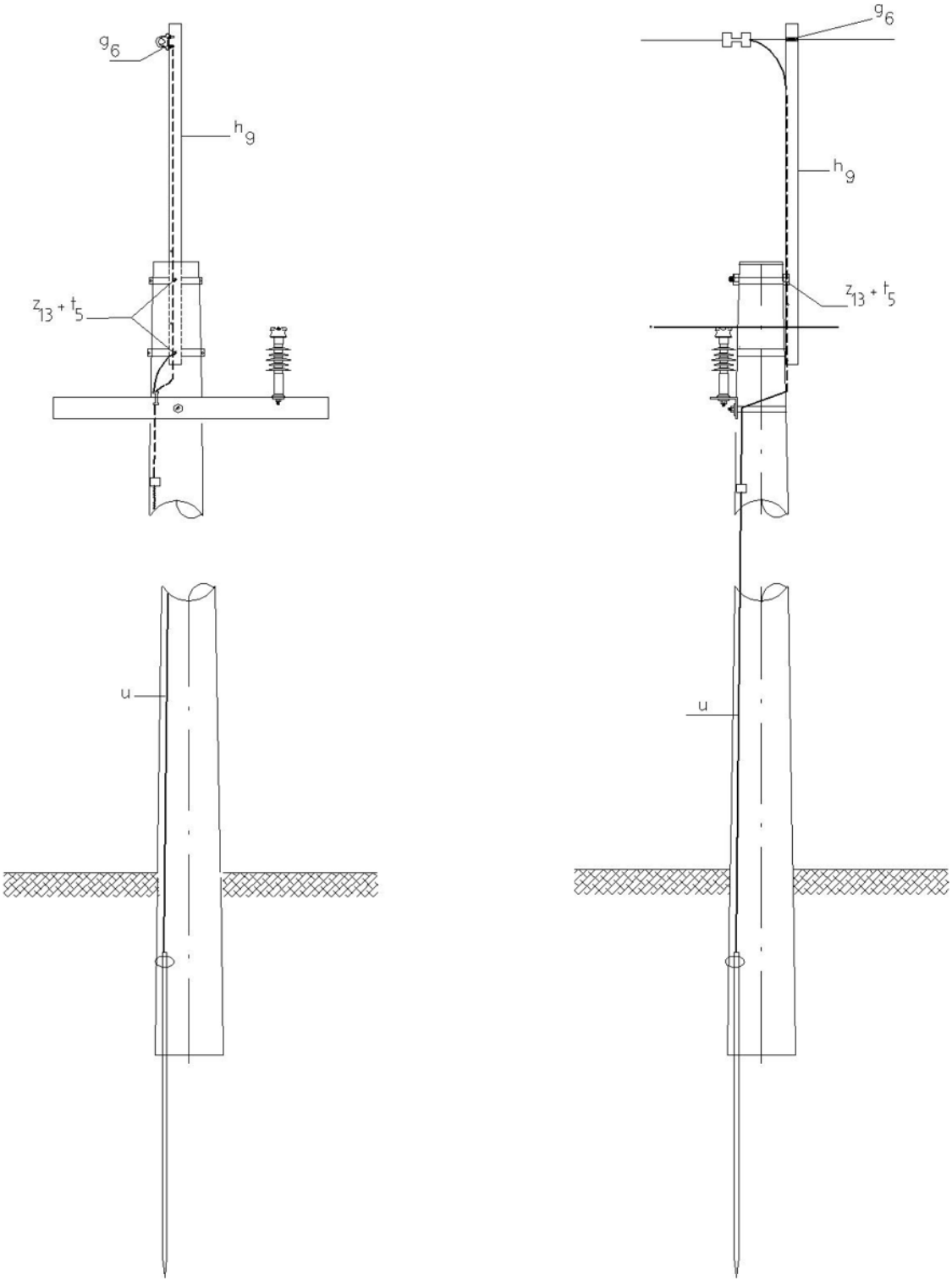

-Estos documentos tienen derechos de autor. PROHIBIDA SU REPRODUCCIÓN TOTAL O PARCIAL SIN LA AUTORIZACIÓN EXPRESA DE ENEL. Artículo 29 del Decreto 460 de 1995.

LISTA DE MATERIALES

SÍMB.	CANT.	CÓDIGO SAP	ESP. TÉCNICA	DESCRIPCIÓN
g_6	1	251420	ET465	Grillete Amarre 3" con Pasador 5/8"
h_9	1	251536	ET408	Bayoneta Alineamiento 2.5" x 1/4" x 1.5 m
t_5	4	251363	ET456	Tornillo de carruaje 5/8" x 1 ½”
u	1		ET492	SPT Acero Cable de Guarda
z_{13}	2	274312	ET432	Abrazadera de dos salidas tipo 3, 180 mm (1)

Alternativas.

1) Abrazaderas de dos salidas. La abrazadera de dos salidas que aparece en la lista es una referencia, consulte la ET432 para su selección adecuada.

Notas:

- En caso de que en el poste se instale un equipo como Reconectador (RC) o Seccionalizador (SZ) tener en cuenta desplazar desde la cima la distancia necesaria para instalar la Bayoneta.
- La selección de las abrazaderas depende del diámetro del poste (tipo, altura y carga) en el punto requerido.

-Estos documentos tienen derechos de autor. PROHIBIDA SU REPRODUCCIÓN TOTAL O PARCIAL SIN LA AUTORIZACIÓN EXPRESA DE ENEL. Artículo 29 del Decreto 460 de 1995.