LAR292 Línea rural 13,2 - 11,4 kV estructura bifilar en alineamiento

NORMA TÉCNICA

Revisión #:	Entrada en vigencia:
2	02 Noviembre 2004

Esta información ha sido extractada de la plataforma Likinormas de Enel colombia en donde se encuentran las normas y especificaciones técnicas. Consulte siempre la versión actualizada en https://likinormas.enelcol.com.co

-Estos documentos tienen derechos de autor. PROHIBIDA SU REPRODUCCIÓN TOTAL O PARCIAL SIN LA AUTORIZACIÓN EXPRESA DE ENEL. Artículo 29 del Decreto 460 de 1995.

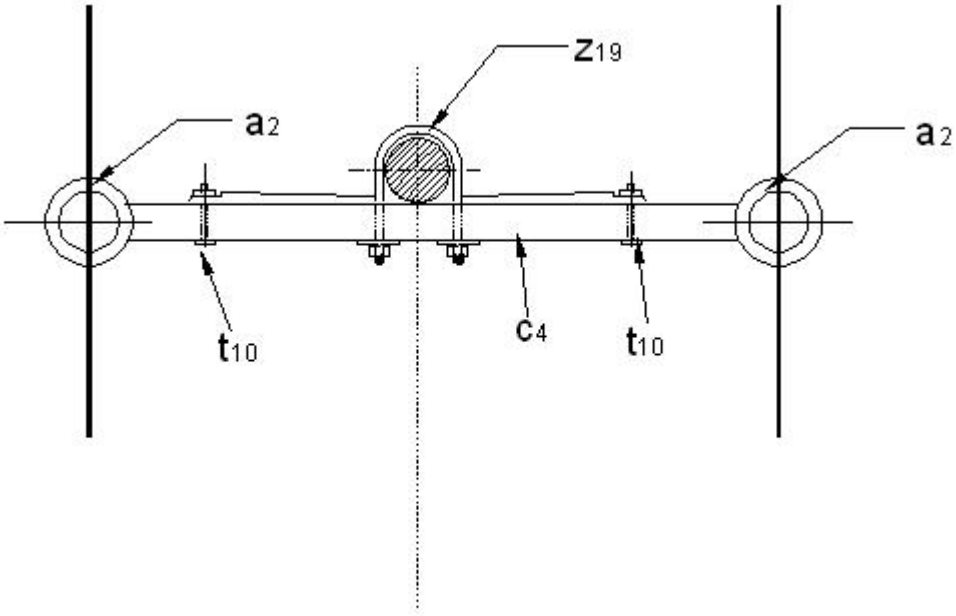

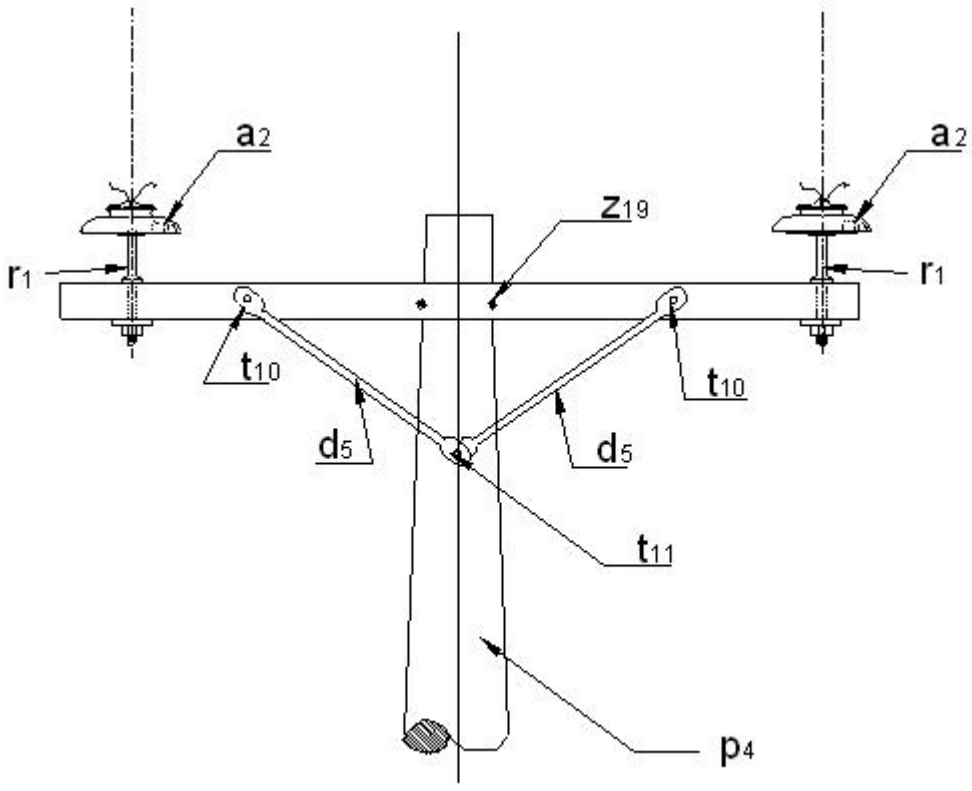

LISTA DE MATERIALES

-Estos documentos tienen derechos de autor. PROHIBIDA SU REPRODUCCIÓN TOTAL O PARCIAL SIN LA AUTORIZACIÓN EXPRESA DE ENEL. Artículo 29 del Decreto 460 de 1995.

SÍMB.	CANT.	CÓDIGO SAP	ESP. TÉCNICA	DESCRIPCIÓN
a_{2}	2	300527	E-MT-011	Aislador de pin ANSI 55 – 5
c_{4}	1	6762481	ET419	Cruceta metálica de 2,5 m
d_{5}	2	6762474	ET-405	Diagonal metálica en varilla tipo 2
p_{4}	1	230956	GSS002	Poste de concreto de 12 m 510 Kg (2)
r_{1}	2	201073	ET414	Porta aislador pasante para cruceta de madera 11.4 – 13.2 KV
t_{10}	2	6762213	ET-457	Tornillo de acero galvanizado de 5/8”x 5”
t_{11}	1	6762251	ET-457	Tornillo de acero galvanizado de 5/8”x 8”
z_{19}	1	6762174	ET-436	Abrazadera en U tipo 1

ALTERNATIVAS:

(1) Poste de concreto de 12 m, tipo liviano
(2) Abrazadera de dos salidas tipo 2 y tornillo de carruaje t_{5}.

NOTAS:

- Vano viento máximo 200 m.

-Estos documentos tienen derechos de autor. PROHIBIDA SU REPRODUCCIÓN TOTAL O PARCIAL SIN LA AUTORIZACIÓN EXPRESA DE ENEL. Artículo 29 del Decreto 460 de 1995.