LAR299 Línea rural 13,2 – 11,4 kV estructura bifilar en H para ángulos

NORMA TÉCNICA

Revisión #:	Entrada en vigencia:
1	10 Noviembre 2003

Esta información ha sido extractada de la plataforma Likinormas de Enel colombia en donde se encuentran las normas y especificaciones técnicas. Consulte siempre la versión actualizada en https://likinormas.enelcol.com.co

-Estos documentos tienen derechos de autor. PROHIBIDA SU REPRODUCCIÓN TOTAL O PARCIAL SIN LA AUTORIZACIÓN EXPRESA DE ENEL. Artículo 29 del Decreto 460 de 1995.

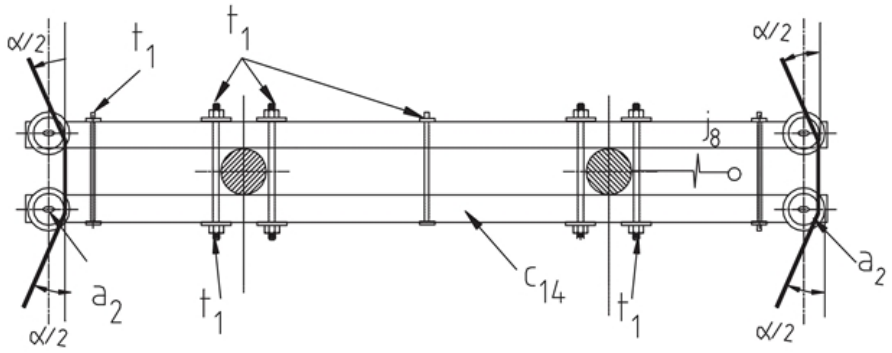

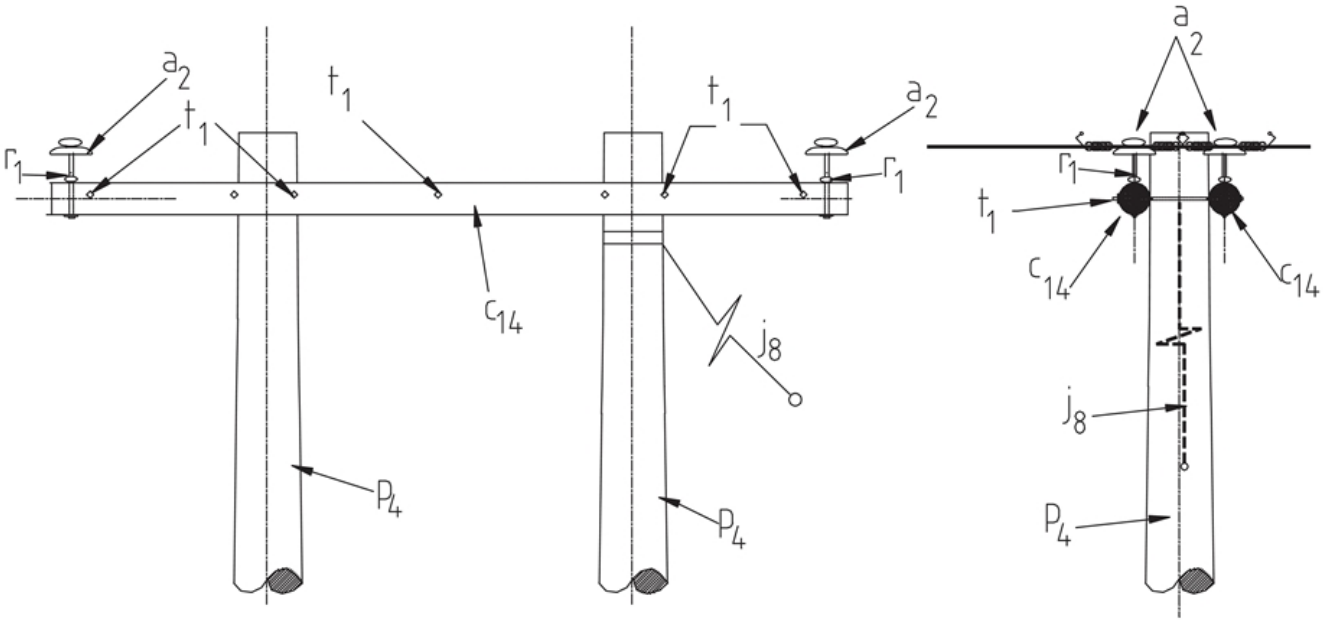

-Estos documentos tienen derechos de autor. PROHIBIDA SU REPRODUCCIÓN TOTAL O PARCIAL SIN LA AUTORIZACIÓN EXPRESA DE ENEL. Artículo 29 del Decreto 460 de 1995.

LISTA DE MATERIALES

SÍMB.	CANT.	CÓDIGO SAP	ESP. TÉCNICA	DESCRIPCIÓN
a_{2}	4	300527	E-MT-011	Aislador tipo pin ANSI 55-5
c_{14}	2	251508	ET419	Cruceta metálica de 4,0 m
j_{8}	1			Templete (1)
p_{4}	2	230956	GSS002	Poste de concreto de 12 m , 510 kg (2)
r_{1}	4	201073	ET414	Porta aislador pasante para cruceta de madera 11,4 – 13,2 kV (3)
t_{1}	7	6762183	ET-455	Espárrago de 5/8” x 18”

ALTERNATIVAS:

(1) Según se requiera LAR 412 , LAR 413 , LAR 414 , LAR 415
(2) Poste de concreto de 12 m , tipo liviano
(3) Porta aislador goloso para cruceta de madera rolliza.

NOTA:

- Vano viento máximo 400 m .

-Estos documentos tienen derechos de autor. PROHIBIDA SU REPRODUCCIÓN TOTAL O PARCIAL SIN LA AUTORIZACIÓN EXPRESA DE ENEL. Artículo 29 del Decreto 460 de 1995.