LAR298 Línea rural 13,2 – 11, 4 kV estructura de alineamiento bifilar en H

NORMA TÉCNICA

Revisión #:	Entrada en vigencia:
1	10 Noviembre 2003

Esta información ha sido extractada de la plataforma Likinormas de Enel colombia en donde se encuentran las normas y especificaciones técnicas. Consulte siempre la versión actualizada en https://likinormas.enelcol.com.co

-Estos documentos tienen derechos de autor. PROHIBIDA SU REPRODUCCIÓN TOTAL O PARCIAL SIN LA AUTORIZACIÓN EXPRESA DE ENEL. Artículo 29 del Decreto 460 de 1995.

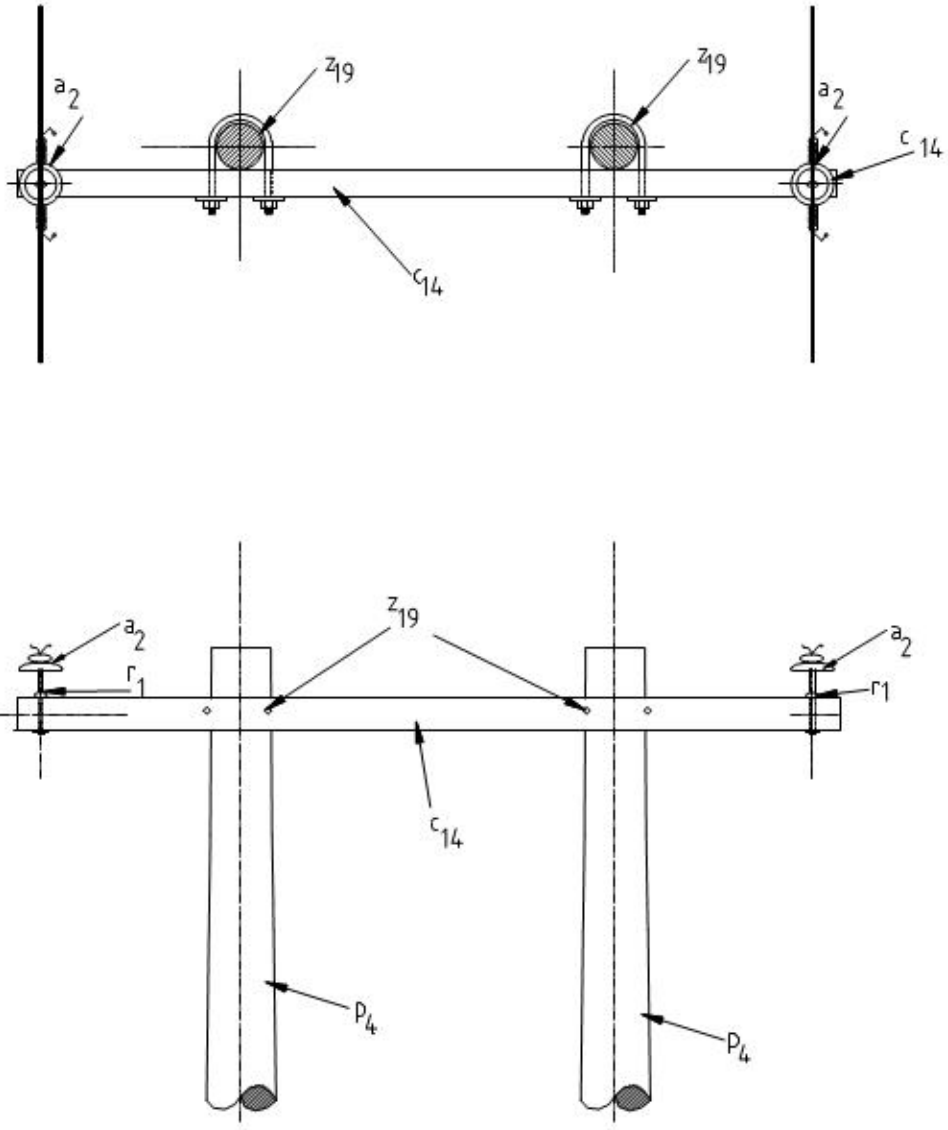

LISTA DE MATERIALES

SÍMB.	CANT.	CÓDIGO SAP	ESP. TÉCNICA	DESCRIPCIÓN
a_2	2	300527	E-MT-011	Aislador de suspensión ANSI 55-5
c_{14}	1	251508	ET419	Cruceta metálica de 4 m
p_4	2	230956	GSS002	Poste de concreto de 12 m , 510 kg [(1)]

-Estos documentos tienen derechos de autor. PROHIBIDA SU REPRODUCCIÓN TOTAL O PARCIAL SIN LA AUTORIZACIÓN EXPRESA DE ENEL. Artículo 29 del Decreto 460 de 1995.

r_{1}	2	201073	ET414	Porta aislador pasante para cruceta de madera 11,4 – 13,2 kV
z_{19}	2	6762174	ET-436	Abrazadera en U tipo 1

ALTERNATIVA:

(1) Poste de concreto de 12 m , tipo liviano.

NOTA:

- Vano viento máximo 400 m .

-Estos documentos tienen derechos de autor. PROHIBIDA SU REPRODUCCIÓN TOTAL O PARCIAL SIN LA AUTORIZACIÓN EXPRESA DE ENEL. Artículo 29 del Decreto 460 de 1995.