LAR294 Línea rural 13,2 – 11,4 kV retención doble en H para circuitos bifilares

NORMA TÉCNICA

Revisión #:	Entrada en vigencia:
2	29 Septiembre 2021

Esta información ha sido extractada de la plataforma Likinormas de Enel colombia en donde se encuentran las normas y especificaciones técnicas. Consulte siempre la versión actualizada en https://likinormas.enelcol.com.co

-Estos documentos tienen derechos de autor. PROHIBIDA SU REPRODUCCIÓN TOTAL O PARCIAL SIN LA AUTORIZACIÓN EXPRESA DE ENEL. Artículo 29 del Decreto 460 de 1995.

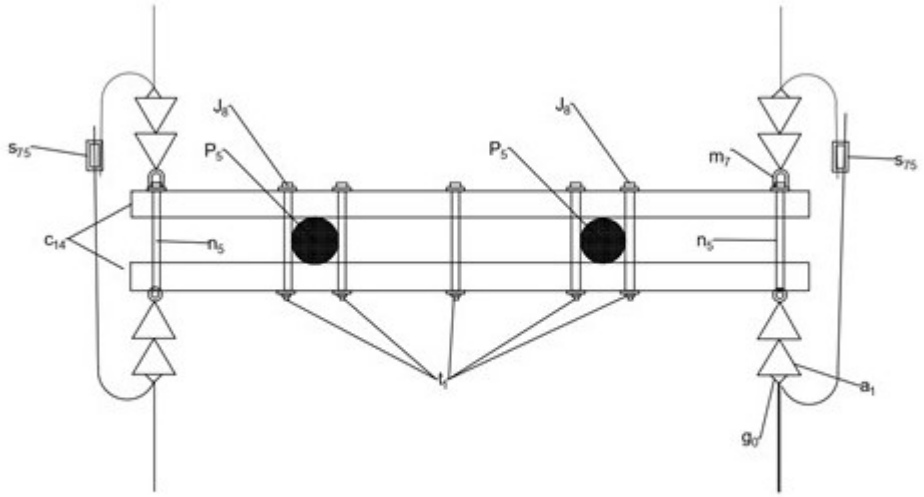

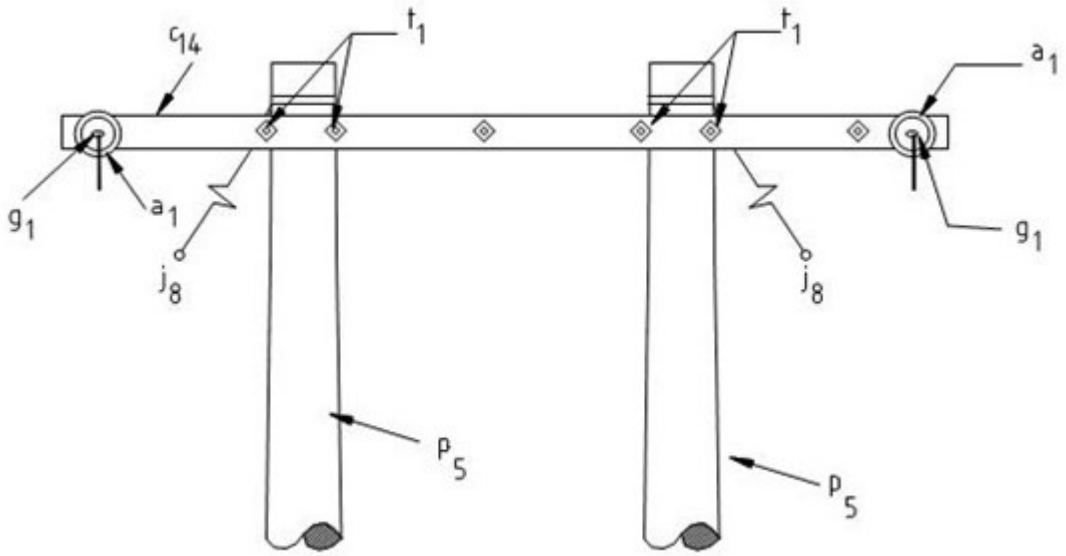

LISTA DE MATERIALES

SÍMB.	CANT.	CÓDIGO	ESP. TÉCNICA	DESCRIPCIÓN
a_1	8	230957	GSCC010	Aislador Suspensión Compuesto 24 kV
c_{14}	2	251508	ET419	Cruceta metálica de 4 m

-Estos documentos tienen derechos de autor. PROHIBIDA SU REPRODUCCIÓN TOTAL O PARCIAL SIN LA AUTORIZACIÓN EXPRESA DE ENEL. Artículo 29 del Decreto 460 de 1995.

g $_{0}$	4	6762316	ET-350	Grapa terminal tipo recto para cables entre 6 AWG - 3/0 AWG
m $_{7}$	2	6762209	ET-454	Tuerca de ojo alargado 5/8"
n $_{5}$	2	6762181	ET-461	Perno de ojo tipo 5 (5/8" x 545 mm)
p $_{5}$	2	230957	GSS002	Poste de concreto de 12 m, 750 kg [(1)]
s $_{75}$	3	274320	ET-356	Conector cuña p=95 d=70mm2 o 4/0-2/0awg (2)
t $_{1}$	5	6762183	ET-455	Espárrago 5/8" x 18"

ALTERNATIVAS:

(1) Dos postes de concreto de 12 m, tipo pesado

(2) El conector que aparece en la lista es una referencia, consultar la ET-356 para su selección adecuada y la Norma LA 011 de utilización de conectores en líneas Aéreas de 11,4 kV, 13,2 kV y 34,5 Kv.

-Estos documentos tienen derechos de autor. PROHIBIDA SU REPRODUCCIÓN TOTAL O PARCIAL SIN LA AUTORIZACIÓN EXPRESA DE ENEL. Artículo 29 del Decreto 460 de 1995.