LAR295 Línea rural 13,2 – 11,4 kV estructura bifilar en ángulo

NORMA TÉCNICA

Revisión #:	Entrada en vigencia:
2	02 Noviembre 2004

Esta información ha sido extractada de la plataforma Likinormas de Enel colombia en donde se encuentran las normas y especificaciones técnicas. Consulte siempre la versión actualizada en https://likinormas.enelcol.com.co

-Estos documentos tienen derechos de autor. PROHIBIDA SU REPRODUCCIÓN TOTAL O PARCIAL SIN LA AUTORIZACIÓN EXPRESA DE ENEL. Artículo 29 del Decreto 460 de 1995.

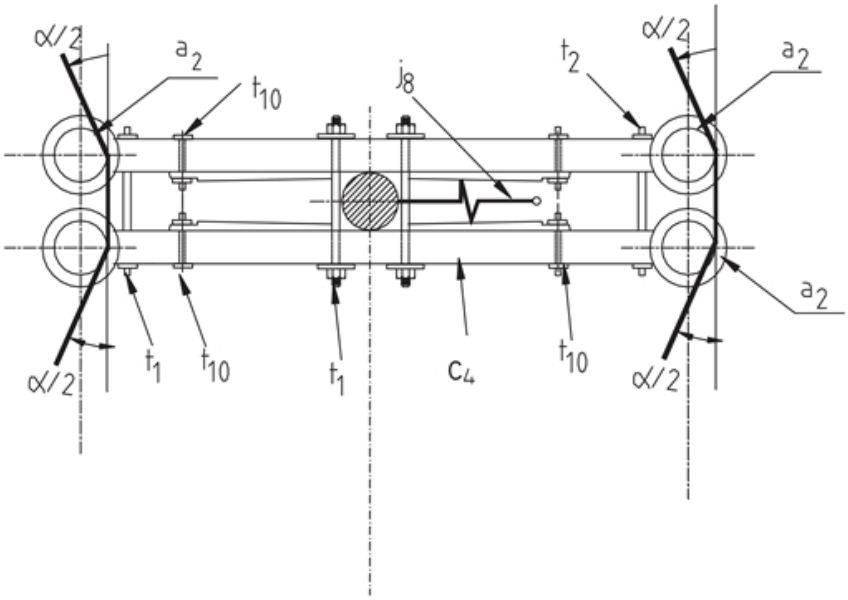

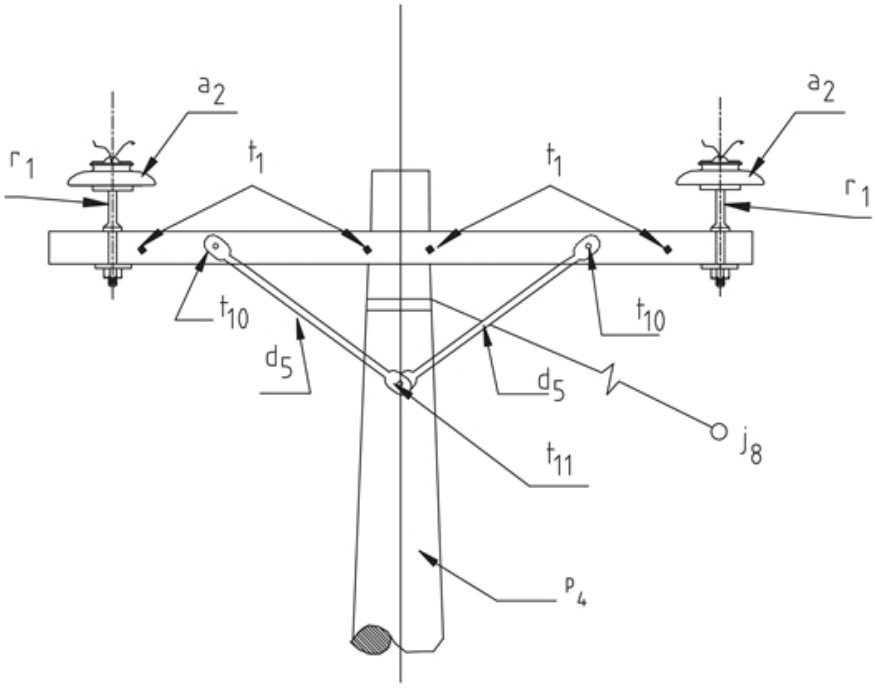

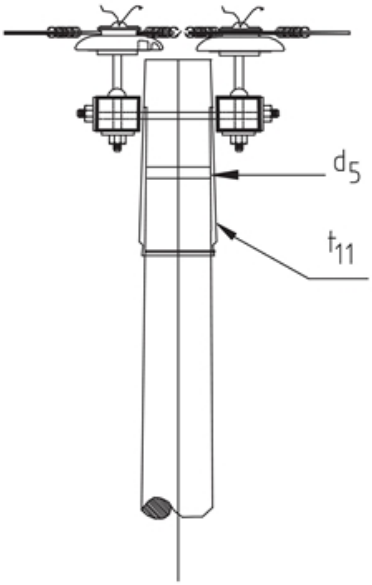

-Estos documentos tienen derechos de autor. PROHIBIDA SU REPRODUCCIÓN TOTAL O PARCIAL SIN LA AUTORIZACIÓN EXPRESA DE ENEL. Artículo 29 del Decreto 460 de 1995.

LISTA DE MATERIALES

SÍMB.	CANT.	CÓDIGO SAP	ESP. TÉCNICA	DESCRIPCIÓN
a_2	4	300527	E-MT-011	Aislador de pin ANSI 55-5
c_4	2	251506	ET419	Cruceta metálica de 2,5 m
d_5	4	6762474	ET-405	Diagonal metálica en varilla tipo 2
j_8	1			Templete (1)
p_4	1	230956	GSS002	Poste de concreto de 12 m , 510 kg (2)
r_1	4	201073	ET414	Porta aislador para cruceta metálica MT 34.5 kV
t_1	4	6762183	ET-455	Espárrago de 5/8” x 18”
t_{10}	4	6762213	ET-457	Tornillo de acero galvanizado de 5/8” x 5”
t_{11}	1	6762251	ET-457	Tornillo de acero galvanizado de 5/8” x 8” (3)

ALTERNATIVAS:

(1) Según se requiera LAR 412 , LAR 413 , y LAR 414
(2) Poste de concreto de 12 m , tipo liviano
(3) Abrazadera de dos salidas z_{12} y tornillos de carruaje t_5 .

NOTA:

- Vano viento máximo 200 m .

-Estos documentos tienen derechos de autor. PROHIBIDA SU REPRODUCCIÓN TOTAL O PARCIAL SIN LA AUTORIZACIÓN EXPRESA DE ENEL. Artículo 29 del Decreto 460 de 1995.