LAR291 Línea rural 13,2 – 11,4 kV estructura bifilar terminal

NORMA TÉCNICA

Revisión #:	Entrada en vigencia:
2	02 Noviembre 2004

Likinormas

Esta información ha sido extractada de la plataforma Likinormas de Enel colombia en donde se encuentran las normas y especificaciones técnicas. Consulte siempre la versión actualizada en https://likinormas.enelcol.com.co

-Estos documentos tienen derechos de autor. PROHIBIDA SU REPRODUCCIÓN TOTAL O PARCIAL SIN LA AUTORIZACIÓN EXPRESA DE ENEL. Artículo 29 del Decreto 460 de 1995.

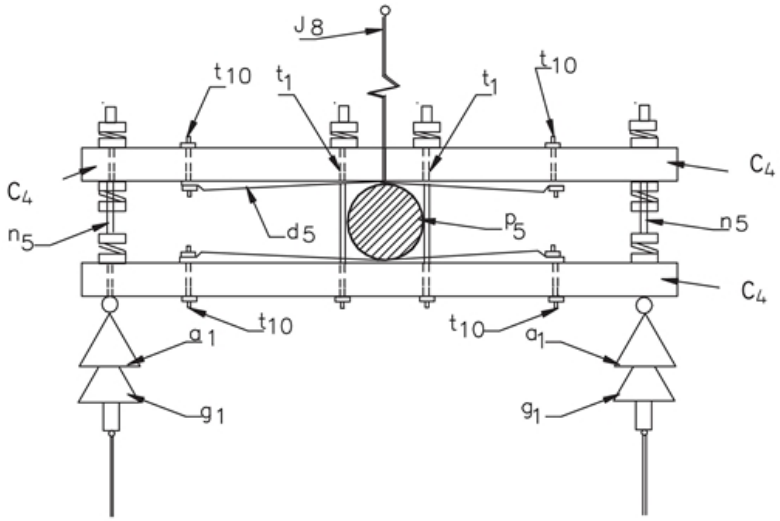

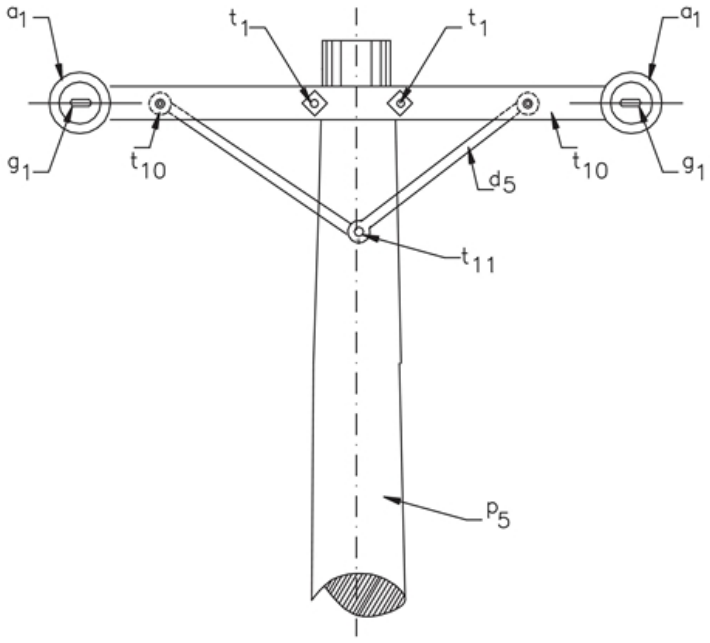

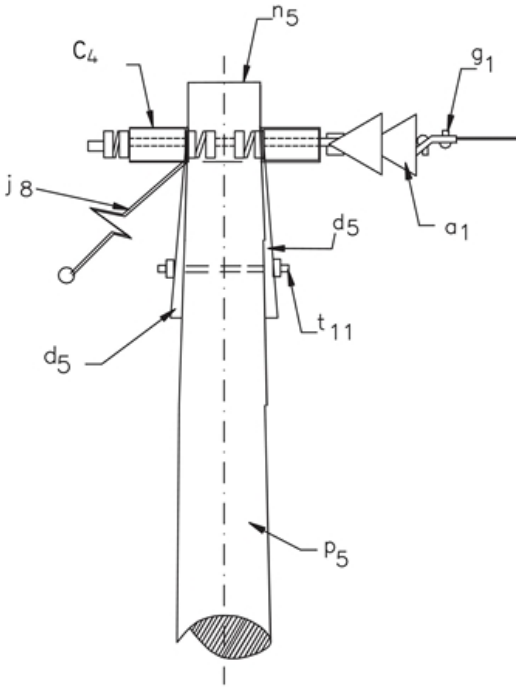

LISTA DE MATERIALES

SÍMB.	CANT.	CÓDIGO SAP	ESP. TÉCNICA	DESCRIPCIÓN

-Estos documentos tienen derechos de autor. PROHIBIDA SU REPRODUCCIÓN TOTAL O PARCIAL SIN LA AUTORIZACIÓN EXPRESA DE ENEL. Artículo 29 del Decreto 460 de 1995.

a 1	4	300013	GSCC010	Aislador de suspensión ANSI 52-1
c 4	2	230970	ET419	Cruceta metálica de 2,5 m
d 5	4	6762474	ET405	Diagonal metálica en varilla tipo 2
g 1	2	6762180	ET350	Grapa terminal tipo recto para cables entre 3/0 AWG – 266,8 kcmil
j 8	1			Templete (1)
n 5	2	6762181	ET461	Perno de ojo tipo 5
p 5	1	230957	GSS002	Poste de concreto de 12 m , 750 kg (2)
t 1	2	6762183	ET455	Espárrago de 5/8” x 18”
t 10	4	6762213	ET457	Tornillo de acero galvanizado de 5/8” x 5”
t 11	1	6762251	ET457	Tornillo de acero galvanizado de 5/8” x 8”

ALTERNATIVAS:

(1) Según se requiera LAR 412 , LAR 413 , y LAR 414

(2) Poste de madera 12 m , tipo pesado

(3) Abrazadera de dos salidas z 12 y tornillo de carruaje t 5 .

NOTA:

- Vano viento máximo 200 m.

-Estos documentos tienen derechos de autor. PROHIBIDA SU REPRODUCCIÓN TOTAL O PARCIAL SIN LA AUTORIZACIÓN EXPRESA DE ENEL. Artículo 29 del Decreto 460 de 1995.