LA480 Red compacta 34.5 kV. Final del circuito triangular

NORMA TÉCNICA

Revisión #:	Entrada en vigencia:
2	28 Marzo 2023

Esta información ha sido extractada de la plataforma Likinormas de Enel colombia en donde se encuentran las normas y especificaciones técnicas. Consulte siempre la versión actualizada en https://likinormas.enelcol.com.co

-Estos documentos tienen derechos de autor. PROHIBIDA SU REPRODUCCIÓN TOTAL O PARCIAL SIN LA AUTORIZACIÓN EXPRESA DE ENEL. Artículo 29 del Decreto 460 de 1995.

VISTA SUPERIOR

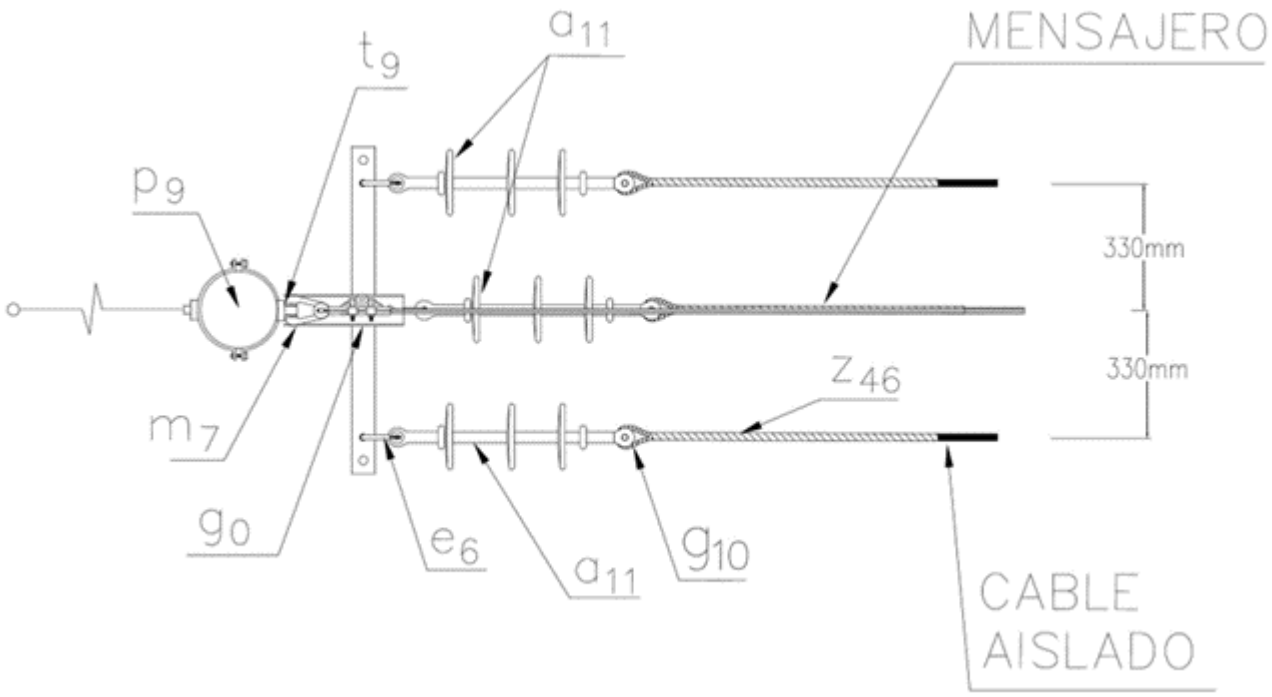

VISTA LATERAL

-Estos documentos tienen derechos de autor. PROHIBIDA SU REPRODUCCIÓN TOTAL O PARCIAL SIN LA AUTORIZACIÓN EXPRESA DE ENEL. Artículo 29 del Decreto 460 de 1995.

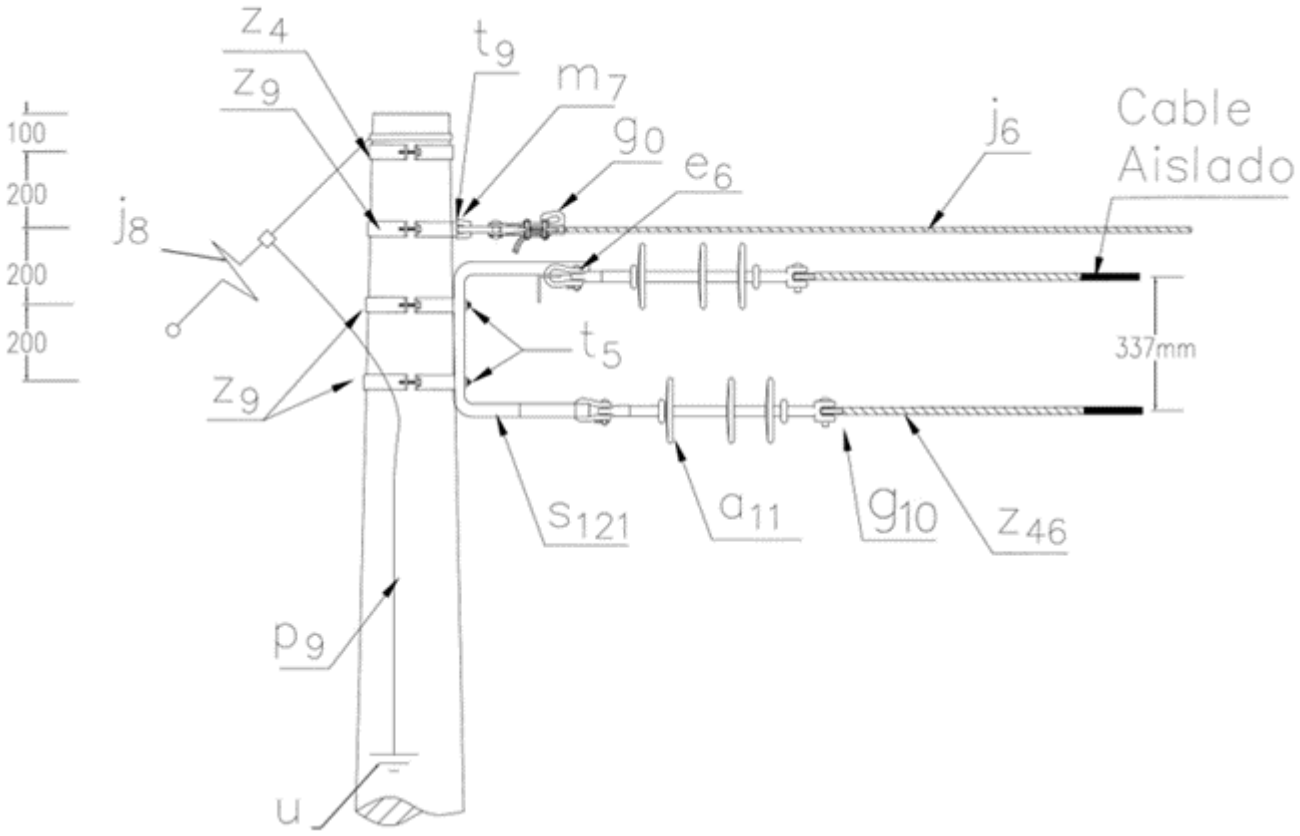

LISTA DE MATERIALES

SIMB	CANT	CODIGO	ESP. TECNICA	DESCRIPCIÓN
a 11	3	300538	GSCC010/09	Aislador de suspensión polimérico 36 kV
cs 5		330014	GSCC021	Cable semiaislado AAC 95 mm2 35 kV
e 6	3	251492	ET-366	Eslabón en U de 5/8”
g 0	1	251378	ET-350	Grapa terminal tipo recta para cables entre 25-63mm2
g 10	3	251487	ET-466	Guardacabos 5/8"
j 6		310410	E-MT-028	Cable de acero galvanizado 3/8”
j 8	1			Templete (1) (2)
m 7	1	251362	ET-454	Tuerca de ojo alargado 5/8”
p 9	1	230965	GSS002/49	Poste de concreto 14 m 1 350 kg (3)
s 121	1	251484	ET-444	Soporte para final de circuito tipo 5
t 5	2	251363	ET-456	Tornillo de carruaje 5/8"x1 1/2"
t 9	1	274482	ET-457	Tornillo de acero galvanizado 5/8" x 2"
u	1	201150	ET492	SPT Acero 6.3 Red compacta
z 4	1	274287	ET-433	Abrazadera sin salida tipo 4, 200 mm (4)

-Estos documentos tienen derechos de autor. PROHIBIDA SU REPRODUCCIÓN TOTAL O PARCIAL SIN LA AUTORIZACIÓN EXPRESA DE ENEL. Artículo 29 del Decreto 460 de 1995.

z_{46}	3		ET-445	Amarre preformado para cable semiaislado 95mm²
z_{9}	3	274300	ET-431	Abrazadera de una salida tipo 4, 200 mm (5)

ALTERNATIVAS :

(1) Templete según se requiera, existen las siguientes opciones: LA411 , LA413 , LA415 y LA419 .
(2) En caso de no poder instalar templete utilizar poste con una carga mayor a 1350 kgf.
(3) Poste de fibra (ET205) o metálico (ET208). El poste que aparece en la lista es una referencia, consulte la norma (LA010-1) para su selección.
(4) La abrazadera que aparece en la lista es una referencia, consulte la ET433 para su selección adecuada.
(5) La abrazadera que aparece en la lista es una referencia, consulte la ET431 para su selección adecuada.

NOTAS :

- El mensajero sólo debe aterrizarse cada 100 metros de red aproximadamente.
- Deben ubicarse espaciadores a una distancia máxima de 12 metros medidos desde el poste en ambos sentidos.

-Estos documentos tienen derechos de autor. PROHIBIDA SU REPRODUCCIÓN TOTAL O PARCIAL SIN LA AUTORIZACIÓN EXPRESA DE ENEL. Artículo 29 del Decreto 460 de 1995.