LA483 Red compacta 34.5 kV tangencial con retención inferior

NORMA TÉCNICA

Revisión #:	Entrada en vigencia:
2	28 Marzo 2023

Esta información ha sido extractada de la plataforma Likinormas de Enel colombia en donde se encuentran las normas y especificaciones técnicas. Consulte siempre la versión actualizada en https://likinormas.enelcol.com.co

-Estos documentos tienen derechos de autor. PROHIBIDA SU REPRODUCCIÓN TOTAL O PARCIAL SIN LA AUTORIZACIÓN EXPRESA DE ENEL. Artículo 29 del Decreto 460 de 1995.

VISTA SUPERIOR

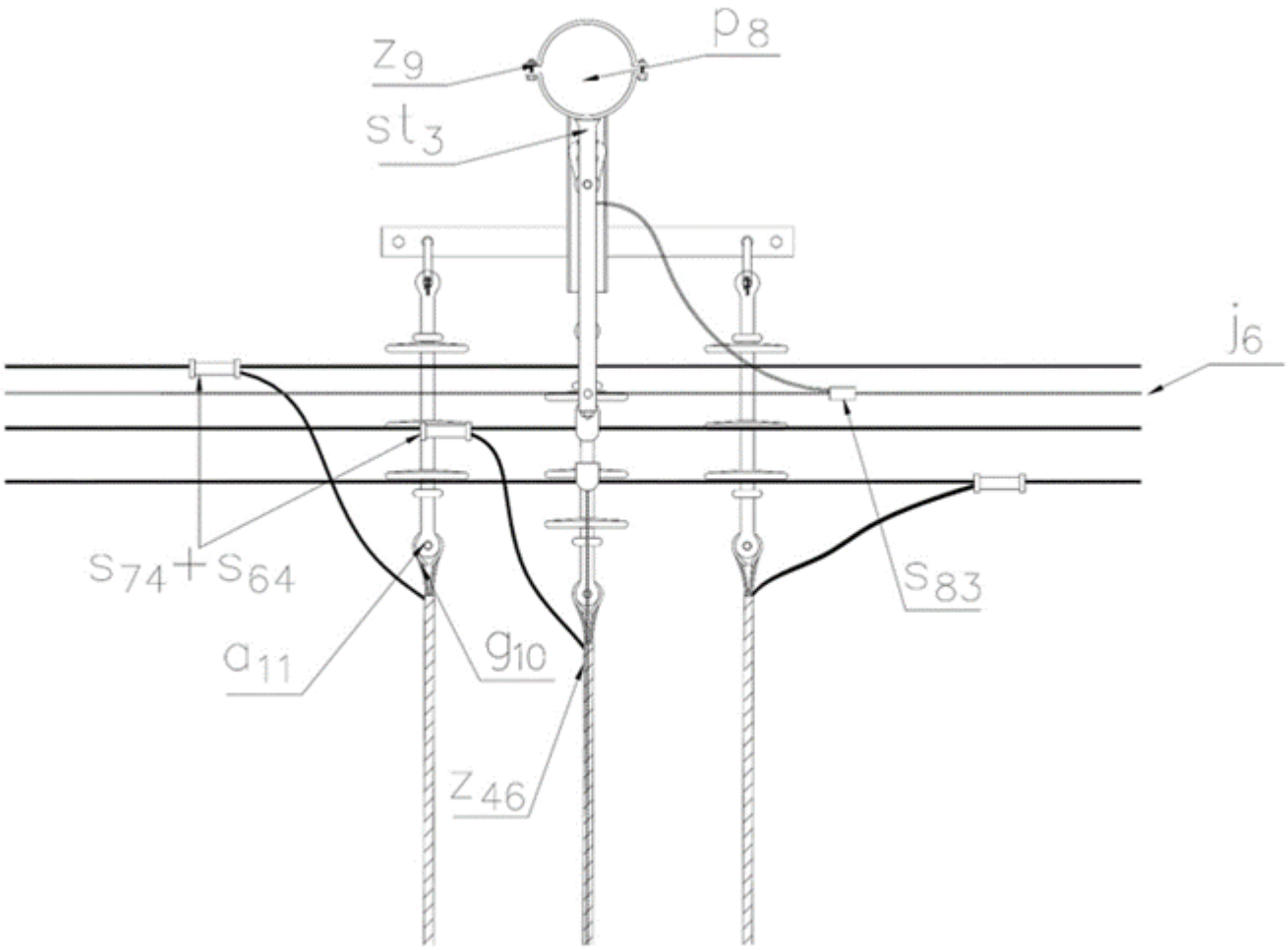

VISTA LATERAL

-Estos documentos tienen derechos de autor. PROHIBIDA SU REPRODUCCIÓN TOTAL O PARCIAL SIN LA AUTORIZACIÓN EXPRESA DE ENEL. Artículo 29 del Decreto 460 de 1995.

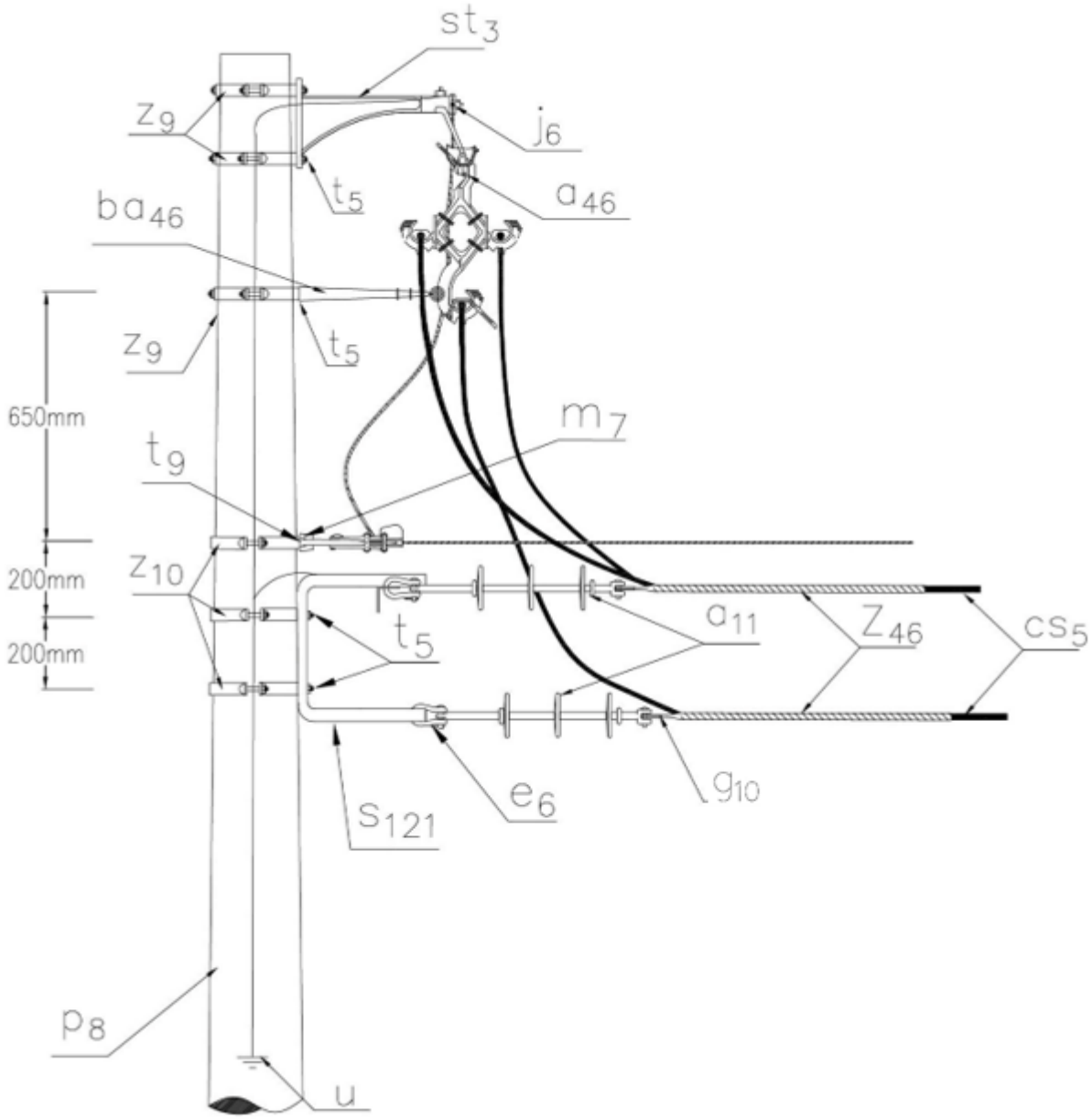

VISTA FRONTAL

-Estos documentos tienen derechos de autor. PROHIBIDA SU REPRODUCCIÓN TOTAL O PARCIAL SIN LA AUTORIZACIÓN EXPRESA DE ENEL. Artículo 29 del Decreto 460 de 1995.

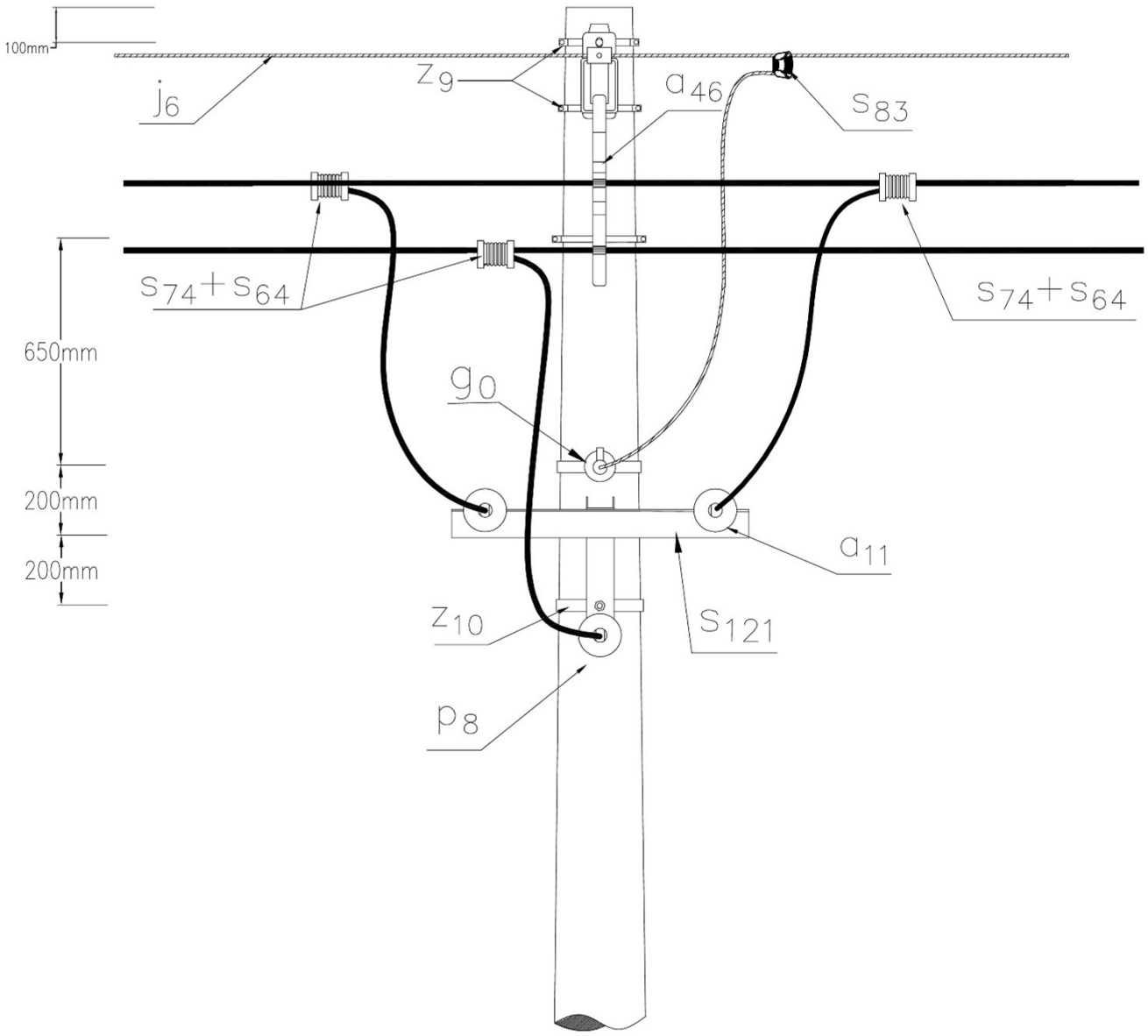

LISTADO DE MATERIALES

SIMB	CANT	CODIGO	ESP. TECNICA	DESCRIPCIÓN
a 11	3	300538	GSCC010/09	Aislador de suspensión polimérico 36 kV
a 46	1	163154	E-MT-027	Espaciador angular 34,5 kV con grapas
ba 46	1	163238	ET-261	Brazo antibalanceo 35kV
cs 5		330014	GSCC021	Cable semiaislado AAC 95 mm2 35 kV
e 6	3	251492	ET-366	Eslabón en U de 5/8”

-Estos documentos tienen derechos de autor. PROHIBIDA SU REPRODUCCIÓN TOTAL O PARCIAL SIN LA AUTORIZACIÓN EXPRESA DE ENEL. Artículo 29 del Decreto 460 de 1995.

g 0	1	51378	ET-350	Grapa terminal tipo recta 25-63mm²
g 10	3	251487	ET-466	Guardacabos 5/8"
j 6		310410	E-MT-028	Cable de acero galvanizado 3/8”
m 7	1	251362	ET-454	Tuerca de ojo alargado 5/8”
p 8	1	230960	GSS002/48	Poste de concreto 14m, 1050 kg (2)
s 121	1	251484	ET-444	Soporte para final de circuito tipo 5
s 64	3			Cubierta para conector tipo cuña
s 74	3	274318	ET-356	Conector tipo cuña P=120 D120mm² o 4/0-4/0AWG (1)
s 83	1	274323	ET-356	Conector tipo cuña 1/0 - 1/0 AWG (1)
st 3	1	251490	ET-443	Soporte tangencial 35 kV con estribo y tornillo
t 5	5	274482	ET-456	Tornillo de carruaje 5/8"x1 1/2"
t 9	1	274482	ET-457	Tornillo de acero galvanizado 5/8"x2"
u	1	201150	ET492	SPT Acero 6.3 Red compacta
z 10	3		ET-431	Abrazadera de una salida tipo 5, 250 mm (3)
z 46	3		ET-445	Amarre preformado para cable semiaislado 95mm²
z 9	3	274300	ET-431	Abrazadera de una salida tipo 4, 200 mm (3)

ALTERNATIVAS :

(1) El conector que aparece en la lista es una referencia, consultar la ET-356 para su selección adecuada.
(2) Poste de fibra (ET205) o metálico (ET208). El poste que aparece en la lista es una referencia, consulte la norma (LA010-1) para su selección
(3) La abrazadera que aparece en la lista es una referencia, consulte la ET431 para su selección adecuada.

NOTAS :

- El mensajero debe aterrizarse solo cada 100 metros de red aproximadamente.
- Deben ubicarse espaciadores a una distancia máxima de 12 metros medidos desde el poste en ambos sentidos.

-Estos documentos tienen derechos de autor. PROHIBIDA SU REPRODUCCIÓN TOTAL O PARCIAL SIN LA AUTORIZACIÓN EXPRESA DE ENEL. Artículo 29 del Decreto 460 de 1995.

-Estos documentos tienen derechos de autor. PROHIBIDA SU REPRODUCCIÓN TOTAL O PARCIAL SIN LA AUTORIZACIÓN EXPRESA DE ENEL. Artículo 29 del Decreto 460 de 1995.