LA461 Red compacta 11,4 kV circuito tangencial con ángulos hasta de 6°

NORMA TÉCNICA

Revisión #:	Entrada en vigencia:
4	20 Abril 2020

Esta información ha sido extractada de la plataforma Likinormas de Enel colombia en donde se encuentran las normas y especificaciones técnicas. Consulte siempre la versión actualizada en https://likinormas.enelcol.com.co

-Estos documentos tienen derechos de autor. PROHIBIDA SU REPRODUCCIÓN TOTAL O PARCIAL SIN LA AUTORIZACIÓN EXPRESA DE ENEL. Artículo 29 del Decreto 460 de 1995.

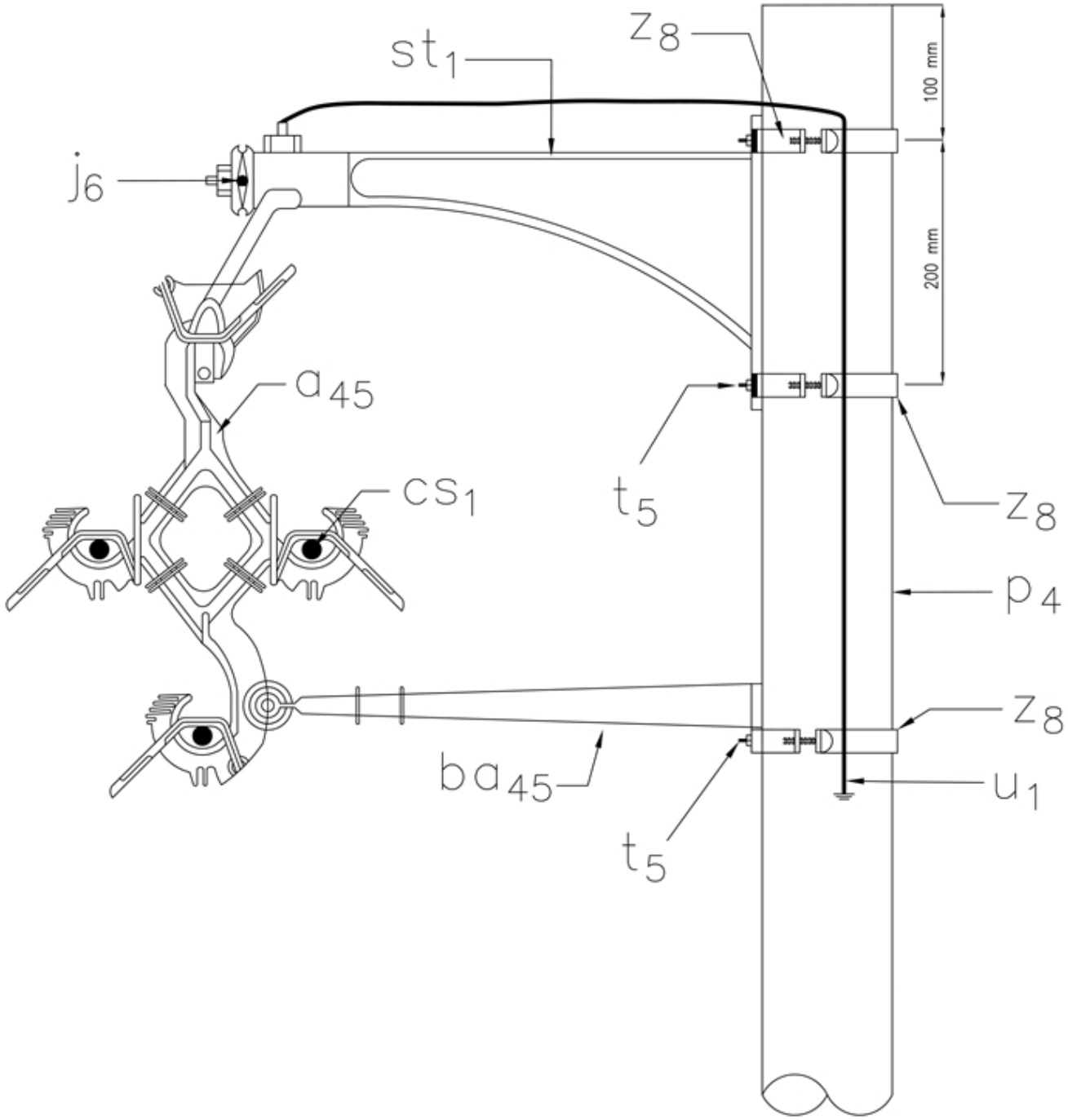

-Estos documentos tienen derechos de autor. PROHIBIDA SU REPRODUCCIÓN TOTAL O PARCIAL SIN LA AUTORIZACIÓN EXPRESA DE ENEL. Artículo 29 del Decreto 460 de 1995.

Nota: Dimensiones en milímetros

LISTA DE MATERIALES

SÍMB.	CANT.	CÓDIGO	ESP. TÉCNICA	DESCRIPCIÓN
a_{45}	1	163152	E-MT-027	Espaciador angular 15 kV con grapas
ba_{45}	1	163237	ET261	Brazo antibalanceo 15 kV
cs_{1}		330015	GSCC021	Cable semiaislado AAC 95 mm^2
j_{6}	1	310410	E-MT-028	Cable mensajero de acero 3/8''
p_{4}	1	230956	GSS002	Poste de concreto de 12 m, 510 kg. GSS002/42 (1)
st_{1}	1	251483	ET443	Soporte tangencial tipo 1-15 kV con estribo y tornillo
t_{5}	3	251363	ET456	Tornillo carruaje 5/8" x 1 1/2"
u_{1}	1	201150	ET492	SPT Acero 6.3 Red compacta
z_{8}	3	274299	ET431	Abrazadera de una salida tipo 3, 180 mm (2)

ALTERNATIVAS :
(1) Poste de fibra (ET205) o metálico (ET208). El poste que aparece en la lista es una referencia, consulte la norma (LA010-1) para su selección.
(2) La abrazadera que aparece en la lista es una referencia, consulte la ET431 para su selección adecuada

NOTAS :

- El mensajero se debe aterrizar aproximadamente cada 100 metros de red compacta
- Esta estructura se utiliza cada 200 m de red aproximadamente, alternando con las estructuras sin brazo antibalanceo.
- Se deben ubicar espaciadores a una distancia de 7 a 10 m desde el poste.

-Estos documentos tienen derechos de autor. PROHIBIDA SU REPRODUCCIÓN TOTAL O PARCIAL SIN LA AUTORIZACIÓN EXPRESA DE ENEL. Artículo 29 del Decreto 460 de 1995.