LA465 Red compacta 11.4 kV Final del circuito triangular

NORMA TÉCNICA

Revisión #:	Entrada en vigencia:
2	28 Marzo 2023

Esta información ha sido extractada de la plataforma Likinormas de Enel colombia en donde se encuentran las normas y especificaciones técnicas. Consulte siempre la versión actualizada en https://likinormas.enelcol.com.co

-Estos documentos tienen derechos de autor. PROHIBIDA SU REPRODUCCIÓN TOTAL O PARCIAL SIN LA AUTORIZACIÓN EXPRESA DE ENEL. Artículo 29 del Decreto 460 de 1995.

VISTA SUPERIOR

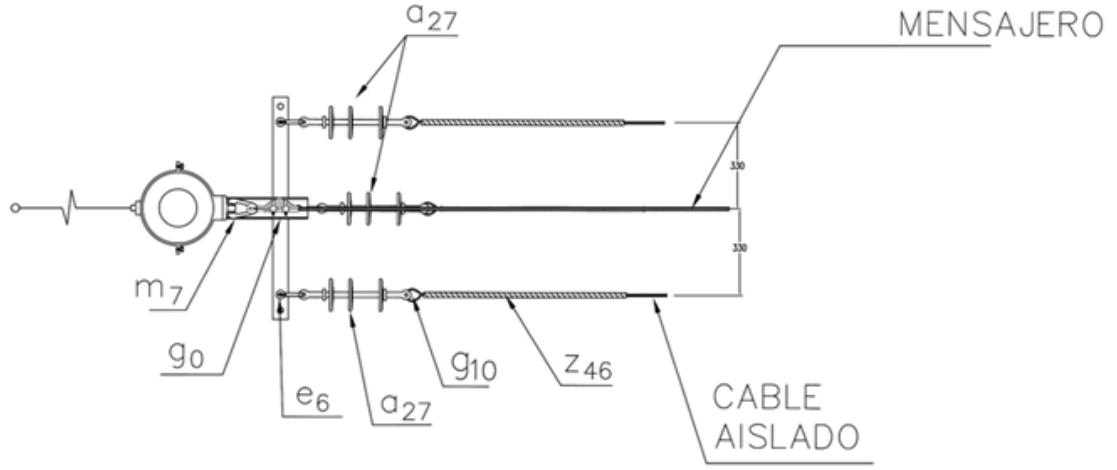

VISTA LATERAL

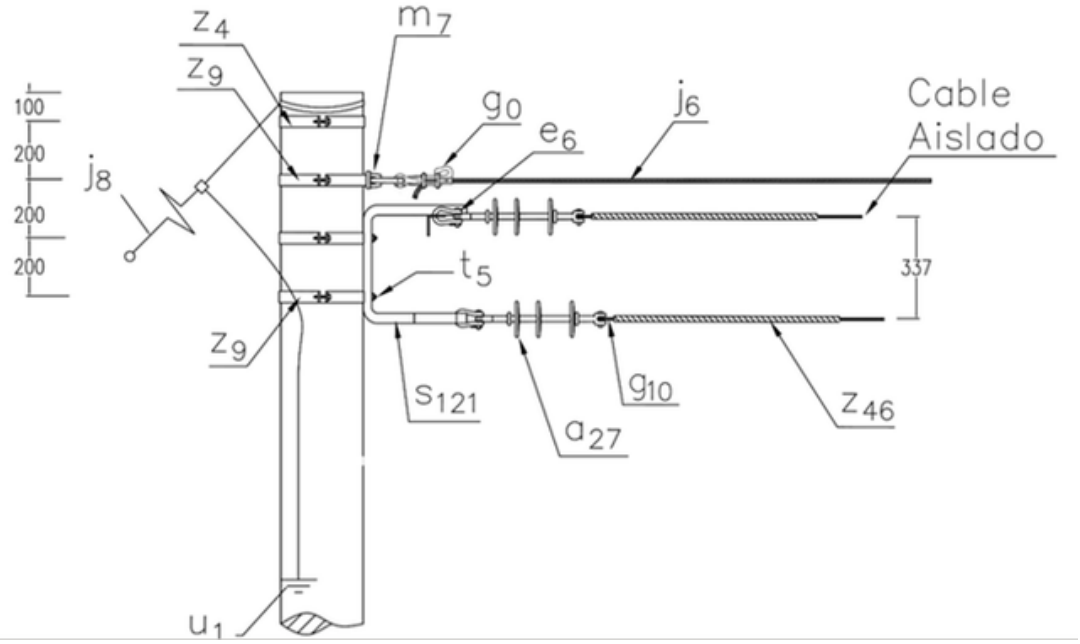

LISTA DE MATERIALES

SIMBOLO	CANT	CODIGO	ESP. TECNICA	DESCRIPCIÓN
a 27	3	300546	GSCC010	Aislador de suspensión polimérico 24 kV GSCC010-01
cs 1		330015	GSCC021	Cable semiaislado AAC 95 mm 2 15 kV
e 6	3	251492	ET-366	Eslabón en U 5/8”
g 0	1	251378	ET350	Grapa terminal tipo recta para cables entre 25-63mm 2

-Estos documentos tienen derechos de autor. PROHIBIDA SU REPRODUCCIÓN TOTAL O PARCIAL SIN LA AUTORIZACIÓN EXPRESA DE ENEL. Artículo 29 del Decreto 460 de 1995.

g 10	3	251487	ET466	Guardacabos 5/8"
j 6		310410	E-MT-028	Cable de acero galvanizado 3/8''
j 8	1			Templete (1)(2)
m 7	1	251362	ET454	Tuerca de ojo alargada 5/8"
p 6	1	230966	GSS002	Poste de concreto 12 m, 1050 kg GSS002/45 (5)
s 121	1	251484	ET444	Soporte para final de circuito tipo 5
t 5	2	251363	ET456	Tornillo de carruaje 5/8" x 1 1/2"
u 1	1	201150	ET492	SPT Acero 6.3 Red compacta
z 4	1	274281	ET433	Abrazadera sin salida tipo 4, 200 mm (3)
z 9	3	274300	ET431	Abrazadera de una salida tipo 4, 200 mm (4)
z 46	3		ET445	Amarre preformado para cable semiaislado 95mm²

ALTERNATIVAS :
(1) Templete según se requiera LA411 , LA413 , LA415 , LA419 .
(2) En caso de no poder instalar templete utilizar poste con una carga mayor a 1350 kgf.
(3) La abrazadera que aparece en la lista es una referencia, consulte la ET433 para su selección adecuada.
(4) La abrazadera que aparece en la lista es una referencia, consulte la ET431 para su selección adecuada.
(5) Poste de fibra (ET205) o metálico (ET208). El poste que aparece en la lista es una referencia, consulte la norma (LA010-1) para su selección.

NOTA

- El aislador polimérico se instala directo a ángulo ó en eslabón en U
- El mensajero se debe aterrizar aproximadamente cada 100 metros de red compacta
- Deben ubicarse espaciadores a una distancia máxima de 12 metros medidos desde el poste

-Estos documentos tienen derechos de autor. PROHIBIDA SU REPRODUCCIÓN TOTAL O PARCIAL SIN LA AUTORIZACIÓN EXPRESA DE ENEL. Artículo 29 del Decreto 460 de 1995.