LA515-5 Montaje de seccionalizador (SZ). Central

NORMA TÉCNICA

Revisión #:	Entrada en vigencia:
0	04 Septiembre 2026

Esta información ha sido extractada de la plataforma Likinormas de Enel colombia en donde se encuentran las normas y especificaciones técnicas. Consulte siempre la versión actualizada en https://likinormas.enelcol.com.co

-Estos documentos tienen derechos de autor. PROHIBIDA SU REPRODUCCIÓN TOTAL O PARCIAL SIN LA AUTORIZACIÓN EXPRESA DE ENEL. Artículo 29 del Decreto 460 de 1995.

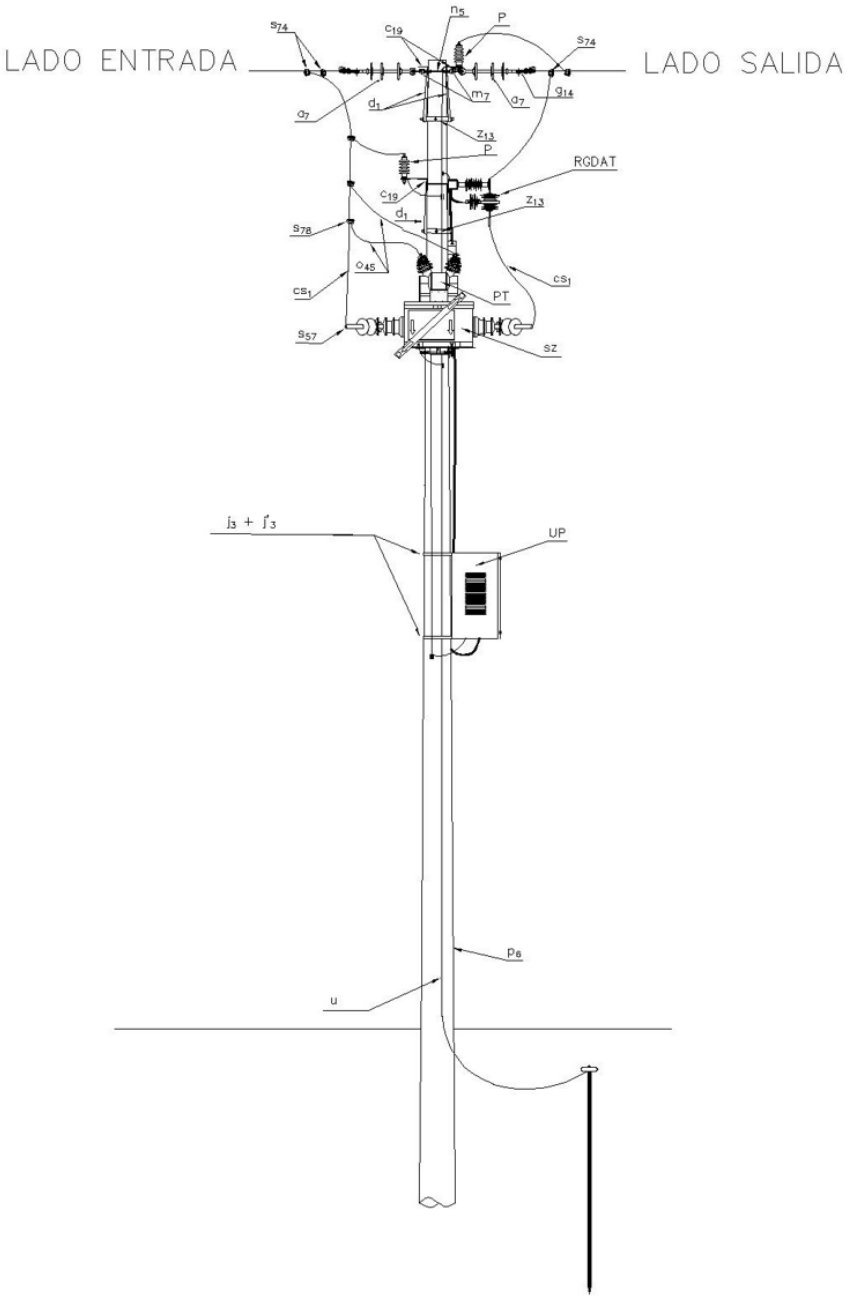

Figura 1. Vista frontal

-Estos documentos tienen derechos de autor. PROHIBIDA SU REPRODUCCIÓN TOTAL O PARCIAL SIN LA AUTORIZACIÓN EXPRESA DE ENEL. Artículo 29 del Decreto 460 de 1995.

-Estos documentos tienen derechos de autor. PROHIBIDA SU REPRODUCCIÓN TOTAL O PARCIAL SIN LA AUTORIZACIÓN EXPRESA DE ENEL. Artículo 29 del Decreto 460 de 1995.

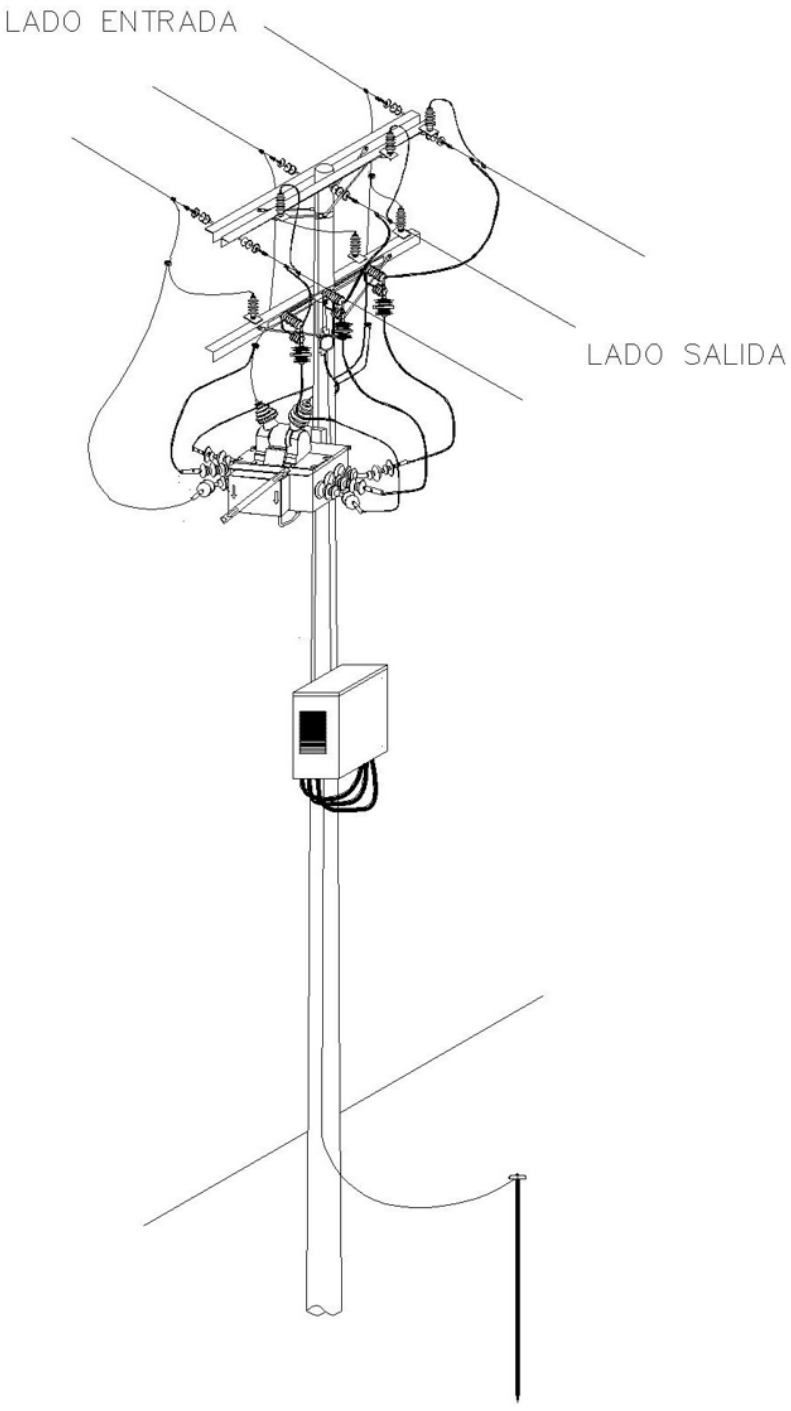

Figura 2. Vista isométrica

-Estos documentos tienen derechos de autor. PROHIBIDA SU REPRODUCCIÓN TOTAL O PARCIAL SIN LA AUTORIZACIÓN EXPRESA DE ENEL. Artículo 29 del Decreto 460 de 1995.

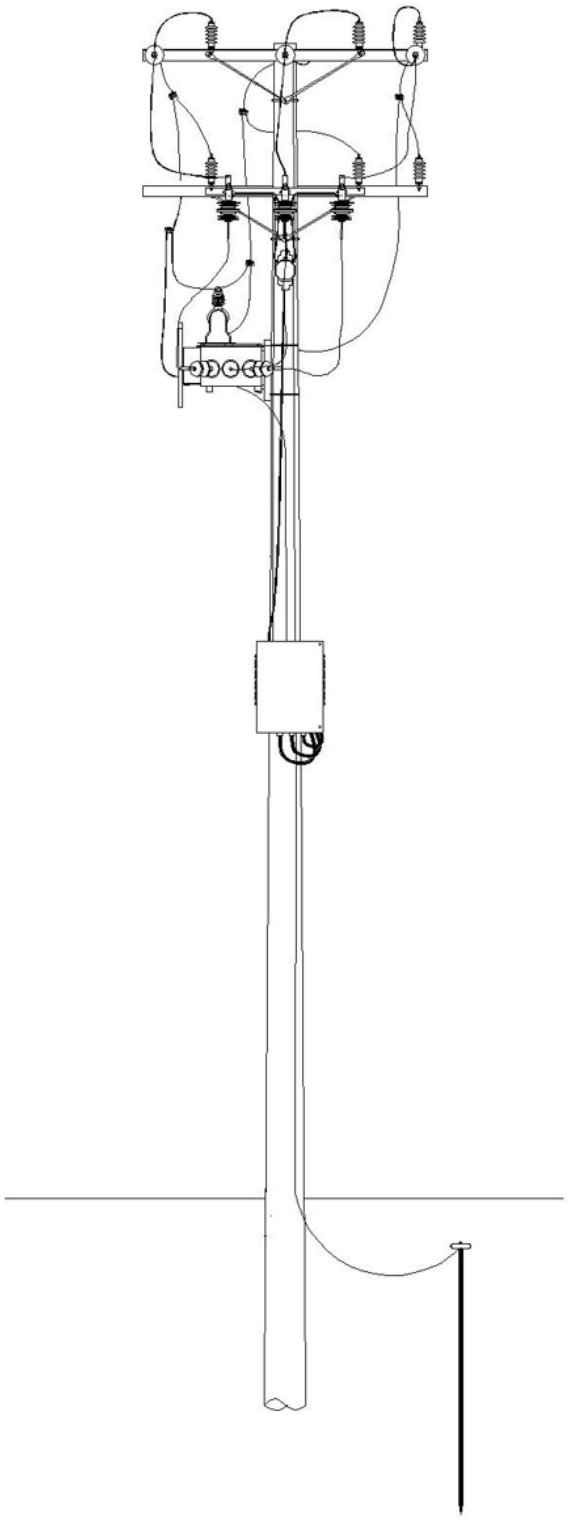

-Estos documentos tienen derechos de autor. PROHIBIDA SU REPRODUCCIÓN TOTAL O PARCIAL SIN LA AUTORIZACIÓN EXPRESA DE ENEL. Artículo 29 del Decreto 460 de 1995.

Figura 3. Vista lateral

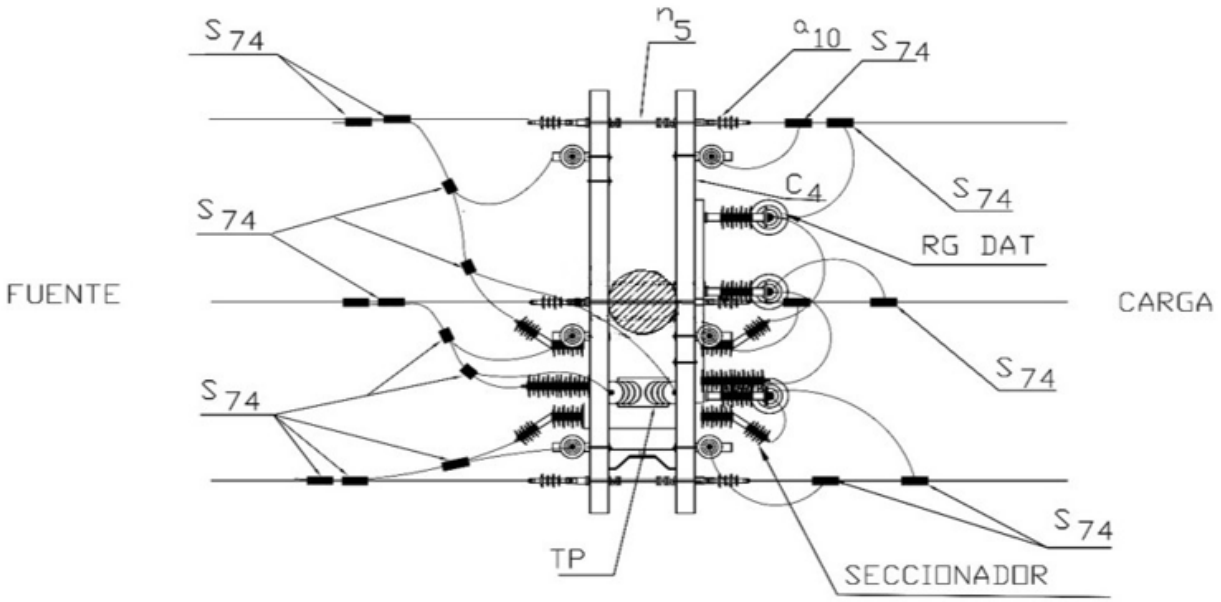

Figura 4. Vista superior

-Estos documentos tienen derechos de autor. PROHIBIDA SU REPRODUCCIÓN TOTAL O PARCIAL SIN LA AUTORIZACIÓN EXPRESA DE ENEL. Artículo 29 del Decreto 460 de 1995.

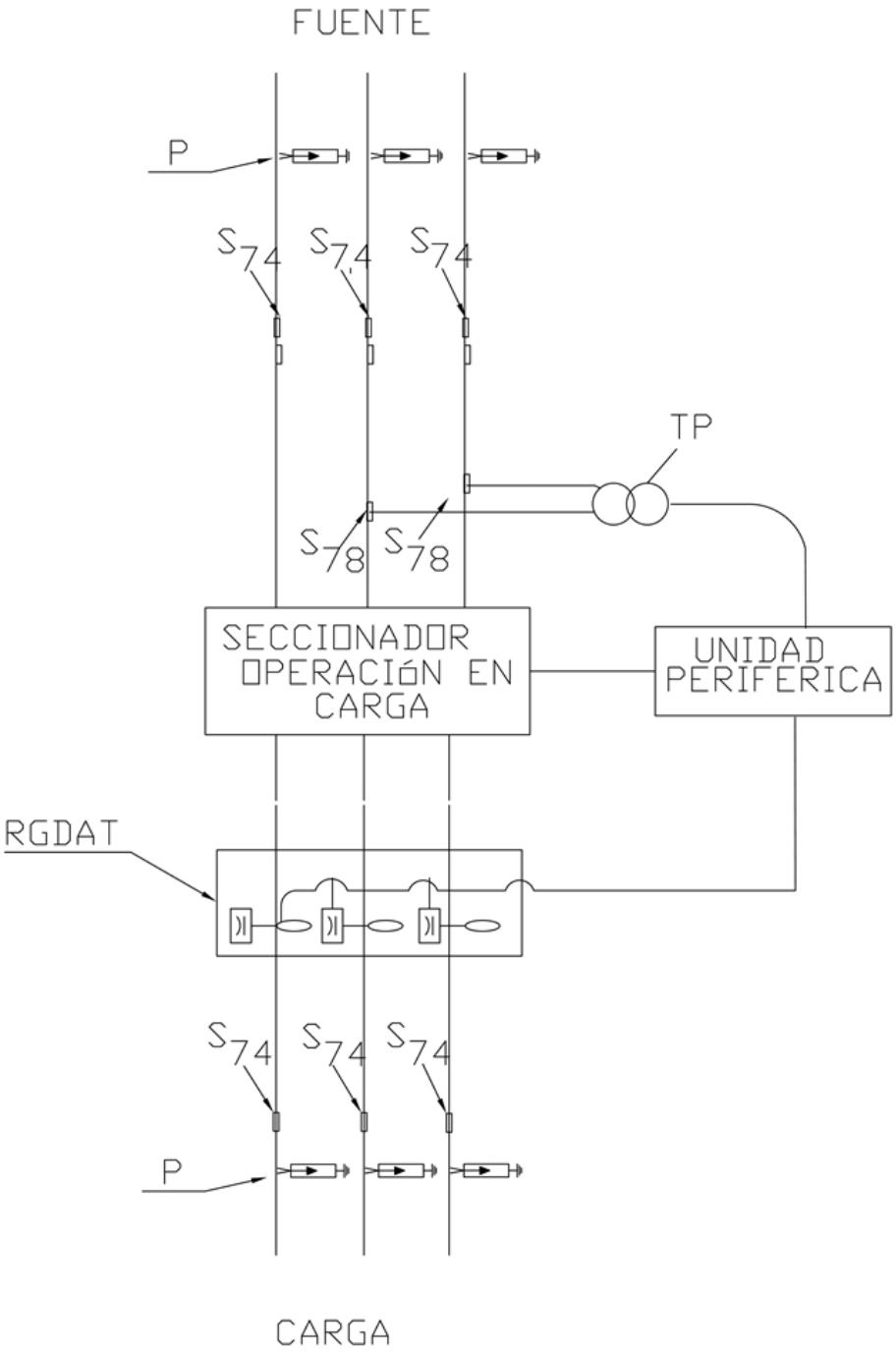

Figura 5. Esquema eléctrico

-Estos documentos tienen derechos de autor. PROHIBIDA SU REPRODUCCIÓN TOTAL O PARCIAL SIN LA AUTORIZACIÓN EXPRESA DE ENEL. Artículo 29 del Decreto 460 de 1995.

LISTADO DE MATERIALES

SÍMB.	CANT.	CÓDIGO	ESP. TÉCNICA	DESCRIPCIÓN
a_7	3	300013	GSCC010	Aislador Suspensión Compuesto Horquilla 2 kV
c_{19}	4	251506	ET419	Cruceta metálica de 2,5 m
cs_1	15	330015	GSCC021	Cable semiaislado AAC 95 mm^2 15 kV
d_1	6	240083	ET405	Diagonal metálica en varilla tipo 1
g_{14}	3	200635	ET350	Grapa terminal tipo recto para ACSR 1/0 AWG a 266,8 kcmil
j_3	1	780182	ET450	Cinta en Acero inoxidable 5/8 " x 30,48 m
$j´_3$	2	780351	ET450	Hebilla 5/8" de Acero Inoxidable
m_7	3	251362	ET454	Tuerca de ojo alargada 5/8 ”
n_5	3	201013	ET461	Perno de ojo tipo 5 (5/8 ” x 545 mm)
o_{45}	2	310418	ET121	Metros de cable desnudo de cobre calibre 4 AWG
P	6	170892	GSCC016	DPS- Descargador de sobretensión de óxido metálico 12 kV, 10 kA
PT	1	531271	GSCT004	11.4-13.2 kV
p_6	1	230966	GSS002	Poste Concreto 12 m 1 050 kgf (1)
RGDAT	1	510341		Detector de Corrientes de Falla y Ausencia de Tensión para redes de Media Tensión RGDAT exterior
s_{57}	6	201143	ET302	Conector bimetálico terminal de compresión tipo pala 95 mm^2, 1 Hueco M16 (2)
s_{74}	6	274318	ET356	Conector tipo cuña P=120 D120mm^2 o 4/0-4/0AWG (3)
s_{78}	2	274332	ET356	Conector tipo cuña P=95 D=25mm^2 (4/0AWG /4 AWG) (3)
t_5	6	251363	ET456	Tornillo de carruaje 5/8” x 1 1/2”
UP	1	163303		Unidad Periférica, Tipo Exterior
u	1	201147	ET492	Kit de puesta a tierra MT en acero inoxidable
z_8	2	274299	ET431	Abrazadera de una salida tipo 3, 180 mm (6)
z_{13}	2	274312	ET432	Abrazadera de dos salidas tipo 3–180 mm (7)

ALTERNATIVAS:

-Estos documentos tienen derechos de autor. PROHIBIDA SU REPRODUCCIÓN TOTAL O PARCIAL SIN LA AUTORIZACIÓN EXPRESA DE ENEL. Artículo 29 del Decreto 460 de 1995.

(1) Poste de fibra (GSS004) o metálico (GSS003).

(2) Los terminales de compresión que aparecen en la lista son una referencia, consulte la Especificación Técnica (ET302) para su selección.

(3) Los conectores tipo cuña que aparecen en la lista son una referencia, consulte la Especificación Técnica (ET356) para su selección.

(4) La abrazadera de una salida que aparece en la lista es una referencia, determine el diámetro del poste del caso a la altura respectiva, consulte la ET431 para su selección adecuada.

(5) Las abrazaderas de dos salidas que aparecen en la lista son una referencia, determine el diámetro del poste del caso a la altura respectiva, consulte la ET432 para su selección adecuada.

NOTAS:
- Deben cumplirse las distancias en poste de la norma LA015 .

- En caso de presencia de red de baja tensión abierta debe cambiarse a red trenzada.

- En este poste no se permite la instalación de fuentes, amplificadores y otros equipos de Telemáticos.

- En caso de que no se cumplan las distancias de seguridad en vertical debe cambiarse el poste por uno de 14 m o instalarse el equipo en un poste cercano.

- El PT (Transformador de Potencial), debe entregar a la salida la tensión de alimentación de la UP, Unidad Periférica.

- El PT (Transformador de Potencial), debe energizarse del lado de la fuente.

- El RGDAT (Rivelatore di Guasto Direzionale e Di Assenza Tensione), debe conectarse del lado de carga.

- El diagrama de detalle del SPT se encuentra en la ET492.

- El sistema de puesta a tierra debe diseñarse, instalarse y verificarse de acuerdo a las normas LA400.

- Utilizar amarres plásticos para fijar al soporte de la RGDAT el ducto flexible que sale desde cada sensor a la caja de conexiones.

- La cimentación debe realizarse según la norma LA009 .

- La norma LA515-A es derogada por consecuencia de la entrada en vigencia de la norma LA515-5.

-Estos documentos tienen derechos de autor. PROHIBIDA SU REPRODUCCIÓN TOTAL O PARCIAL SIN LA AUTORIZACIÓN EXPRESA DE ENEL. Artículo 29 del Decreto 460 de 1995.