# LA413 Retenida terminal poste a poste con varilla de anclaje

NORMA TÉCNICA

| Revisión #: | Entrada en vigencia: |
| --- | --- |
| 2 | 14 Diciembre 2009 |

Esta información ha sido extractada de la plataforma Likinormas de Enel colombia en donde se encuentran las normas y especificaciones técnicas. Consulte siempre la versión actualizada en https://likinormas.enelcol.com.co

-Estos documentos tienen derechos de autor. PROHIBIDA SU REPRODUCCIÓN TOTAL O PARCIAL SIN LA AUTORIZACIÓN EXPRESA DE ENEL. Artículo 29 del Decreto 460 de 1995.

-Estos documentos tienen derechos de autor. PROHIBIDA SU REPRODUCCIÓN TOTAL O PARCIAL SIN LA AUTORIZACIÓN EXPRESA DE ENEL. Artículo 29 del Decreto 460 de 1995.

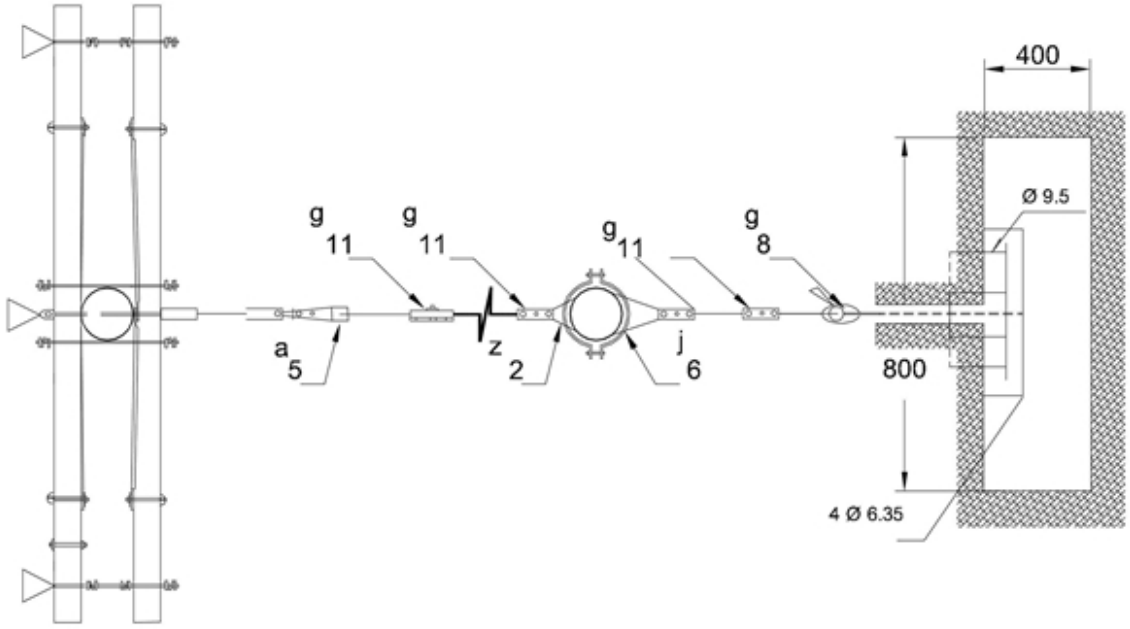


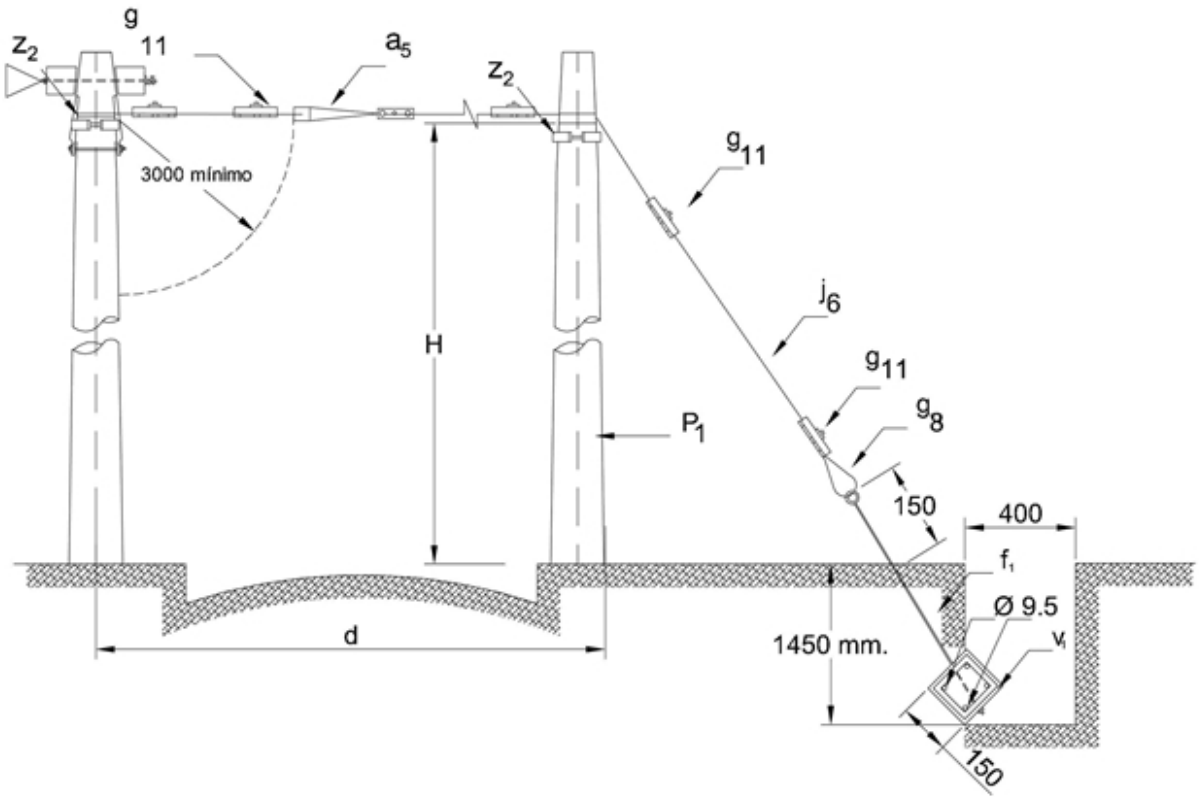


-Estos documentos tienen derechos de autor. PROHIBIDA SU REPRODUCCIÓN TOTAL O PARCIAL SIN LA AUTORIZACIÓN EXPRESA DE ENEL. Artículo 29 del Decreto 460 de 1995.

**LISTA DE MATERIALES**

| SÍMB. | CANT. | CÓDIGO SAP | ESP.TÉCNICA | DESCRIPCIÓN |
|---|---|---|---|---|
| $a_5$ | 1 | 6762119 | ET-255 | Aislador tipo tensor (2) |
| $f_1$ | 1 | 6762182 | ET464 | Varilla de anclaje |
| $g_8$ | 1 | 6762241 | ET466 | Guardacabo tipo 2 |
| $g_{11}$ | 6 | | ET467 | Grapa prensadora de tres tornillos |
| $j_6$ | 30 | 6762124 | ET102 | Metros de cable de acero de 9,5 mm ( 3/8”) |
| $p_1$ | 1 | 6762458 | ET201 | Poste de concreto 10 m 510 kg (1) |
| $v_1$ | 1 | 6762461 | ET468 | Vigueta de anclaje |
| $z_2$ | 2 | 6762501 | ET433 | Abrazadera sin salida tipo 2 |

**ALTERNATIVAS:**
(1) Poste de madera de 10 m tipo $p_{10}$ para zonas de difícil acceso.
(2) El aislador se debe seleccionar de acuerdo al nivel de tensión del circuito así:
- Hasta 600 V ANSI 54-1
- De 11,4 kV y 13,2 kV ANSI 54-2
- De 34,5 kV ANSI 54-4

**NOTAS:**
- Los valores mínimos de H serán:
Por encima de calzada: 5,4 m
Por encima vía peatonal: 2,4 m
- La distancia “ d ” entre postes que depende en cada caso del obstáculo que se deba salvar.

-Estos documentos tienen derechos de autor. PROHIBIDA SU REPRODUCCIÓN TOTAL O PARCIAL SIN LA AUTORIZACIÓN EXPRESA DE ENEL. Artículo 29 del Decreto 460 de 1995.