LA165 Circuito urbano 34,5 kV cambio de ángulo a 90º con retención horizontal y circuito tangencial sencillo de 11,4 kV

NORMA TÉCNICA

Revisión #:	Entrada en vigencia:
2	17 Julio 2019

Esta información ha sido extractada de la plataforma Likinormas de Enel colombia en donde se encuentran las normas y especificaciones técnicas. Consulte siempre la versión actualizada en https://likinormas.enelcol.com.co

-Estos documentos tienen derechos de autor. PROHIBIDA SU REPRODUCCIÓN TOTAL O PARCIAL SIN LA AUTORIZACIÓN EXPRESA DE ENEL. Artículo 29 del Decreto 460 de 1995.

-Estos documentos tienen derechos de autor. PROHIBIDA SU REPRODUCCIÓN TOTAL O PARCIAL SIN LA AUTORIZACIÓN EXPRESA DE ENEL. Artículo 29 del Decreto 460 de 1995.

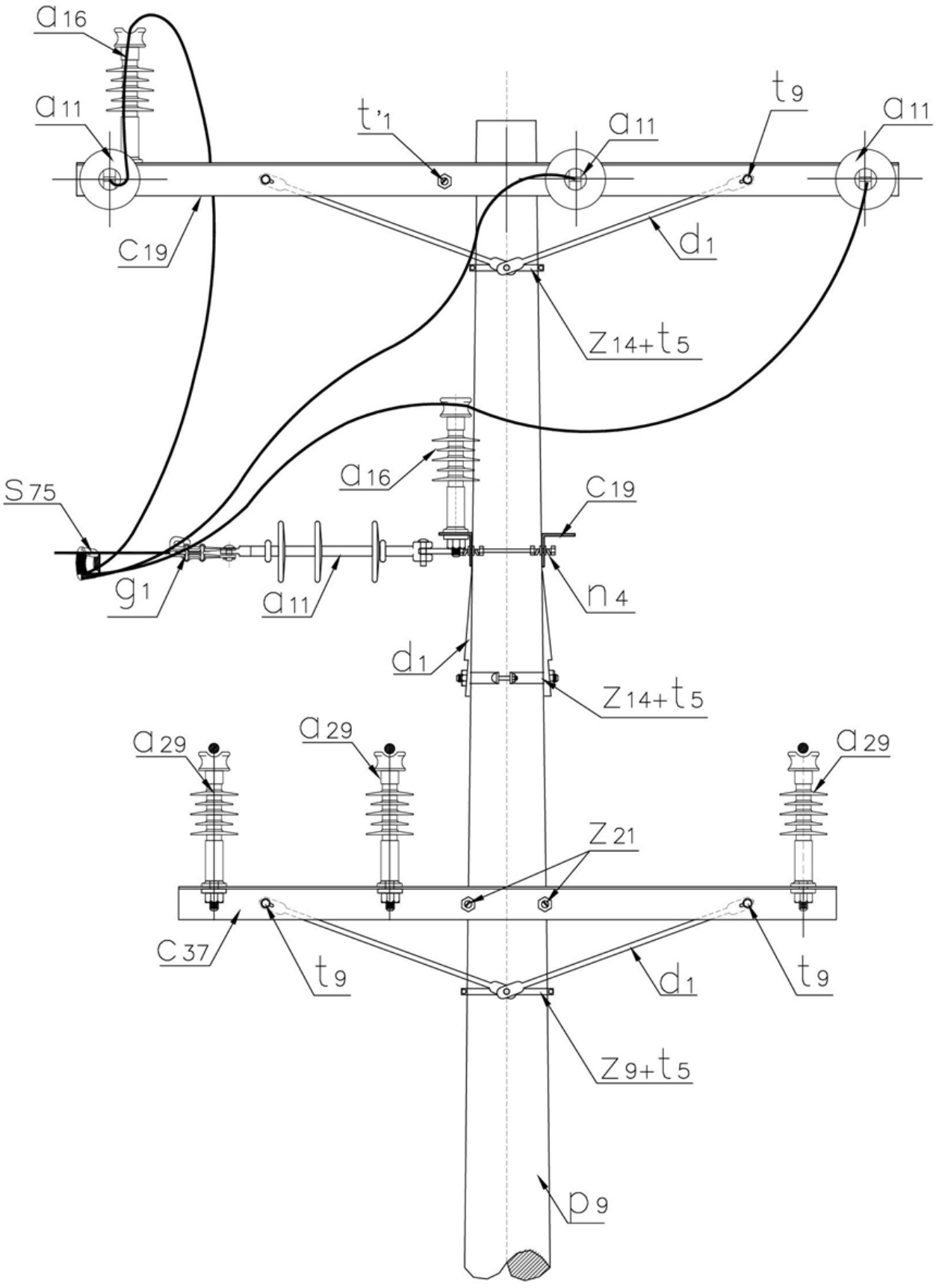

-Estos documentos tienen derechos de autor. PROHIBIDA SU REPRODUCCIÓN TOTAL O PARCIAL SIN LA AUTORIZACIÓN EXPRESA DE ENEL. Artículo 29 del Decreto 460 de 1995.

-Estos documentos tienen derechos de autor. PROHIBIDA SU REPRODUCCIÓN TOTAL O PARCIAL SIN LA AUTORIZACIÓN EXPRESA DE ENEL. Artículo 29 del Decreto 460 de 1995.

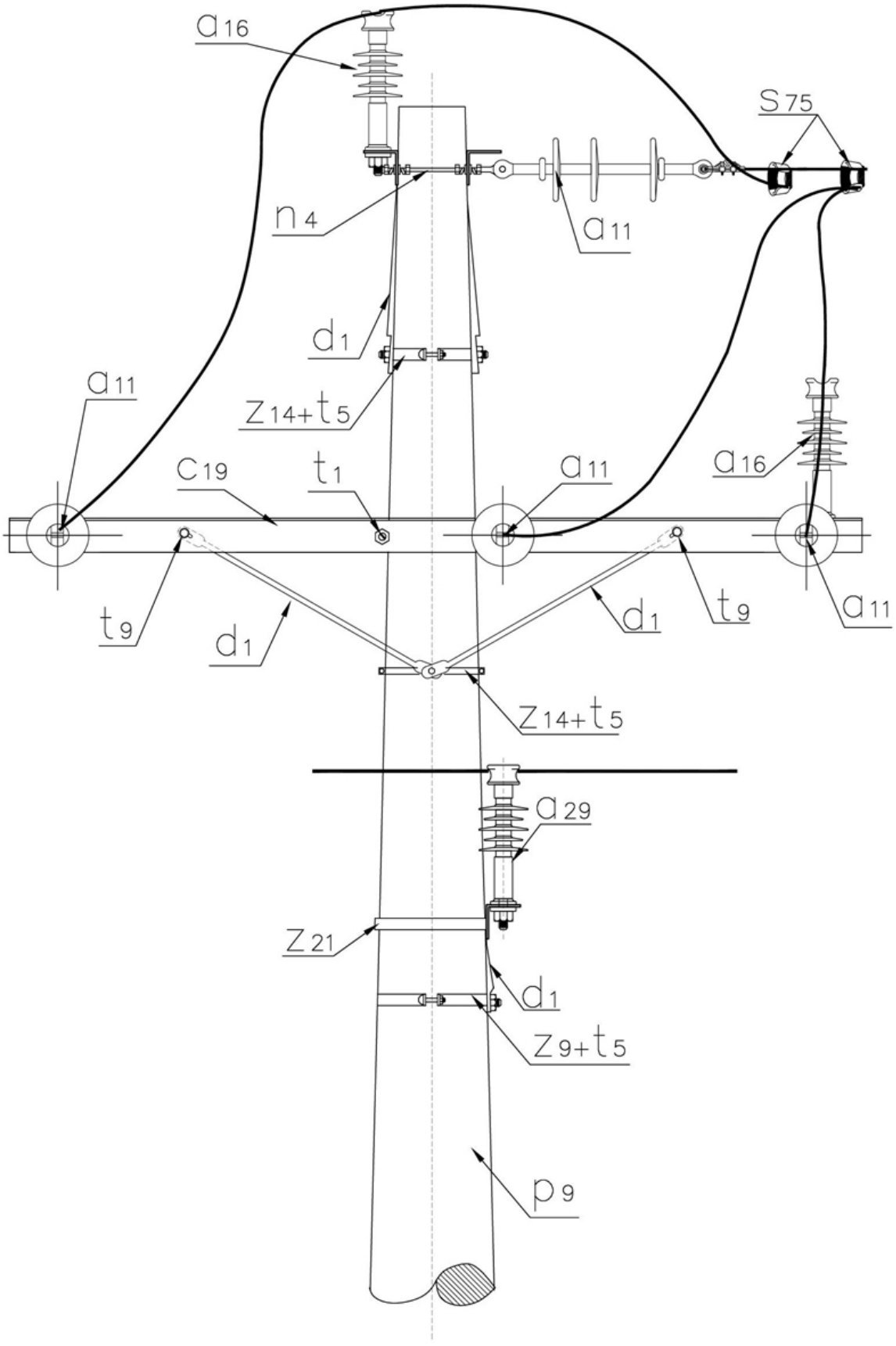

-Estos documentos tienen derechos de autor. PROHIBIDA SU REPRODUCCIÓN TOTAL O PARCIAL SIN LA AUTORIZACIÓN EXPRESA DE ENEL. Artículo 29 del Decreto 460 de 1995.

LISTA DE MATERIALES

SÍMB.	CANT.	CÓDIGO	ESP. TECNICA	DESCRIPCIÓN
a $_{11}$	6	300538	GSCC010/09	Aislador de suspensión polimérico 36 kV
a $_{16}$	2	300547	GSCC010/18	Aislador Line Post Compuesto Para Cruceta Metálica 36Kv (1)
a $_{29}$	3	300548	GSCC010/14	Aislador Line Post Compuesto Para Cruceta Metálica 24kV (1)
c $_{19}$	4		ET-419	Cruceta metálica de 2,5 m
c $_{37}$	1		ET-419	Cruceta metálica 2 m
d $_{1}$	10	240083	ET-405	Diagonal metálica en varilla tipo 1
g $_{1}$	5	251359	ET-350	Grapa terminal tipo recto para cables entre 3/0 AWG – 266,8 kcmil
n $_{4}$	6	201020	ET-461	Perno de ojo tipo 4 (5/8” x 400 mm)
p $_{9}$	1	230965	GSS002/49	Poste de concreto 14 m 1 350 kg (2)
s $_{75}$	9	274320	ET-356	Conector tipo cuña P=95 D=70mm² o 4/0-2/0AWG (3)
t’ $_{1}$	1	251386	ET-455	Espárrago 5/8" x 12"
t $_{1}$	1	251360	ET-455	Espárrago 5/8" x 18"
t $_{5}$	5	251363	ET-456	Tornillo de carruaje 5/8" x 1 1/2"
t $_{9}$	10	274482	ET-457	Tornillo de acero galvanizado 5/8" x 2"
z $_{9}$	1	274300	ET-431	Abrazadera de una salida tipo 4, 200 mm (4)
z $_{14}$	2	274311	ET-432	Abrazadera de dos salidas tipo 4, 200 mm (5)
z $_{21}$	1	274286		Abrazadera en U tipo 3, 210 mm (6)

ALTERNATIVAS:

(1) El aislador tipo Line Post puede incluir o no el porta aislador .
(2) Poste metálico (ET-208) o Poste de Fibra (ET-205).
(3) El conector que aparece en la lista es una referencia, consulte la ET-356 para su selección adecuada.
(4) La abrazadera que aparece en la lista es una referencia, consulte la ET-431 para su selección adecuada.
(5) La abrazadera que aparece en la lista es una referencia, consulte la ET-432 para su selección adecuada.

NOTAS:

- Esta estructura se utiliza para casos forzosos y especiales debidamente autorizados, ya que el mantenimiento implica desenergizar los dos circuitos.

-Estos documentos tienen derechos de autor. PROHIBIDA SU REPRODUCCIÓN TOTAL O PARCIAL SIN LA AUTORIZACIÓN EXPRESA DE ENEL. Artículo 29 del Decreto 460 de 1995.

- El cable debe ser fijado al aislador Line Post de acuerdo a la norma LA 233 .

-Estos documentos tienen derechos de autor. PROHIBIDA SU REPRODUCCIÓN TOTAL O PARCIAL SIN LA AUTORIZACIÓN EXPRESA DE ENEL. Artículo 29 del Decreto 460 de 1995.