LA159 Circuito urbano 34,5 kV en bandera con circuito de 11,4 ó 13,2 kV en bandera para ángulos entre 6º y 20º

NORMA TÉCNICA

Revisión #:	Entrada en vigencia:
2	17 Julio 2019

Esta información ha sido extractada de la plataforma Likinormas de Enel colombia en donde se encuentran las normas y especificaciones técnicas. Consulte siempre la versión actualizada en https://likinormas.enelcol.com.co

-Estos documentos tienen derechos de autor. PROHIBIDA SU REPRODUCCIÓN TOTAL O PARCIAL SIN LA AUTORIZACIÓN EXPRESA DE ENEL. Artículo 29 del Decreto 460 de 1995.

-Estos documentos tienen derechos de autor. PROHIBIDA SU REPRODUCCIÓN TOTAL O PARCIAL SIN LA AUTORIZACIÓN EXPRESA DE ENEL. Artículo 29 del Decreto 460 de 1995.

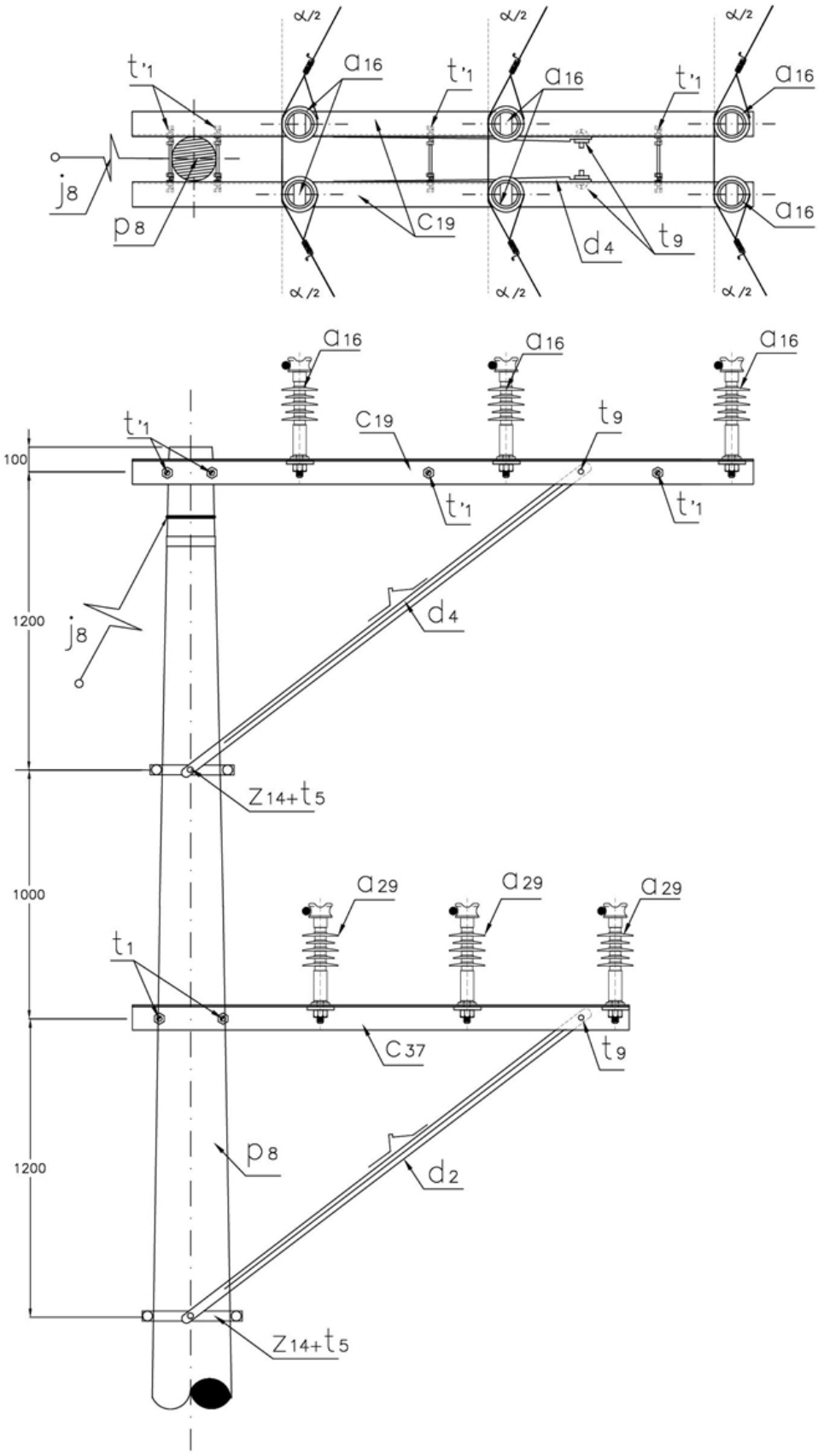

-Estos documentos tienen derechos de autor. PROHIBIDA SU REPRODUCCIÓN TOTAL O PARCIAL SIN LA AUTORIZACIÓN EXPRESA DE ENEL. Artículo 29 del Decreto 460 de 1995.

LISTA DE MATERIALES

SÍMB.	CANT.	CÓDIGO	ESP. TECNICA	DESCRIPCIÓN
a 16	6	300547	GSCC010/18	Aislador Line Post Compuesto Para Cruceta Metálica 36kV (1)
a 29	6	300548	GSCC010/14	Aislador Line Post Compuesto Para Cruceta Metálica 24kV (1)
c 19	2		ET-419	Cruceta metálica de 2,5 m
c 37	2		ET-419	Cruceta metálica 2 m
d 2	2	251388	ET-406	Diagonal metálica en ángulo tipo 1
d 4	2	240080	ET-406	Diagonal metálica en ángulo tipo 3
j 8	1			Templete (2)(3)
p 8	1	230960	GSS002/48	Poste de concreto 14 m 1 050 kg (4)
t' 1	4	251386	ET-455	Espárrago 5/8" x 12"
t 1	2	251360	ET-455	Espárrago 5/8" x 18"
t 5	4	251363	ET-456	Tornillo de carruaje 5/8" x 1 1/2"
t 9	4	274482	ET-457	Tornillo de acero galvanizado 5/8" x 2"
z 14	2	274311	ET-432	Abrazadera de dos salidas tipo 4, 200 mm (5)

ALTERNATIVAS:

(1) El aislador tipo Line Post puede incluir o no el porta aislador .
(2) Templete según se requiera, existen las siguientes opciones: LA 411 , LA 413 , LA 415 y LA 419 .
(3) En caso de no poder instalar templete utilizar poste con una carga mayor a 1350Kg.
(4) Poste metálico (ET-208) o Poste de Fibra (ET-205).
(5) La abrazadera que aparece en la lista es una referencia, consulte la ET-432 para su selección adecuada.

NOTAS:

- El cable debe ser fijado al aislador Line Post de acuerdo a la norma LA 233 .

- El ángulo de deflexión (Alpha) según el poste corresponde a:
Poste de 14 m , 750 kg : 6 º <= Alpha <= 10º
Poste de 14 m , 1 050 kg : 11 º <= Alpha <= 14º
Poste de 14 m , 1 350 kg : 15 º <= Alpha <= 20º

-Estos documentos tienen derechos de autor. PROHIBIDA SU REPRODUCCIÓN TOTAL O PARCIAL SIN LA AUTORIZACIÓN EXPRESA DE ENEL. Artículo 29 del Decreto 460 de 1995.

- Esta estructura se utiliza para casos forzosos y especiales debidamente autorizados, ya que el mantenimiento implica desenergizar los dos circuitos.

-Estos documentos tienen derechos de autor. PROHIBIDA SU REPRODUCCIÓN TOTAL O PARCIAL SIN LA AUTORIZACIÓN EXPRESA DE ENEL. Artículo 29 del Decreto 460 de 1995.