LA158 Circuito urbano 34,5 kV en bandera con circuito primario en bandera

NORMA TÉCNICA

Revisión #:	Entrada en vigencia:
2	17 Julio 2019

Esta información ha sido extractada de la plataforma Likinormas de Enel colombia en donde se encuentran las normas y especificaciones técnicas. Consulte siempre la versión actualizada en https://likinormas.enelcol.com.co

-Estos documentos tienen derechos de autor. PROHIBIDA SU REPRODUCCIÓN TOTAL O PARCIAL SIN LA AUTORIZACIÓN EXPRESA DE ENEL. Artículo 29 del Decreto 460 de 1995.

-Estos documentos tienen derechos de autor. PROHIBIDA SU REPRODUCCIÓN TOTAL O PARCIAL SIN LA AUTORIZACIÓN EXPRESA DE ENEL. Artículo 29 del Decreto 460 de 1995.

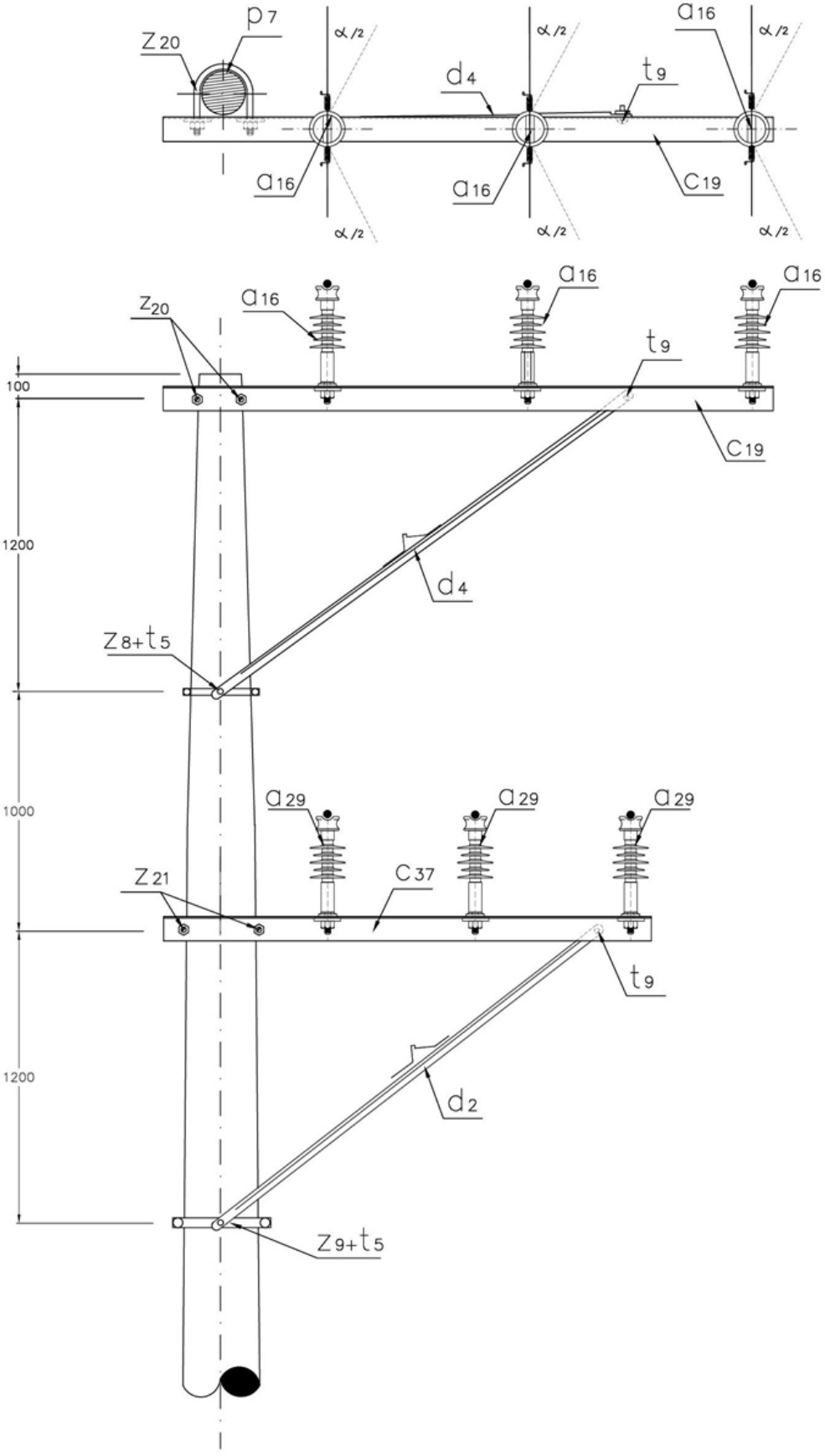

-Estos documentos tienen derechos de autor. PROHIBIDA SU REPRODUCCIÓN TOTAL O PARCIAL SIN LA AUTORIZACIÓN EXPRESA DE ENEL. Artículo 29 del Decreto 460 de 1995.

LISTA DE MATERIALES

SÍMB.	CANT.	CÓDIGO	ESP. TECNICA	DESCRIPCIÓN
a 16	3	300547	GSCC010/18	Aislador Line Post Compuesto Para Cruceta Metálica 36kV (1)
a 29	3	300548	GSCC010/14	Aislador Line Post Compuesto Para Cruceta Metálica 24kV (1)
c 19	1		ET-419	Cruceta metálica de 2,5 m
c 37	1		ET-419	Cruceta metálica 2 m
d 2	1	251388	ET-406	Diagonal metálica en ángulo tipo 1
d 4	1	240080	ET-406	Diagonal metálica en ángulo tipo 3
p 7	1	230958	GSS002/47	Poste de concreto 14 m 750 kg (2)
t 5	2	251363	ET-456	Tornillo de carruaje 5/8" x 1 1/2"
t 9	2	274482	ET-457	Tornillo de acero galvanizado 5/8" x 2"
z 8	1	274299	ET-431	Abrazadera de una salida tipo 3, 180 mm (3)
z 9	1	274300	ET-431	Abrazadera de una salida tipo 4, 200 mm (3)
z 20	1	274293	ET-436	Abrazadera en U tipo 2, 180 mm (4)
z 21	1	274286	ET-436	Abrazadera en U tipo 3, 210 mm (4)

ALTERNATIVAS:

(1) El aislador tipo Line Post puede incluir o no el porta aislador .
(2) Poste metálico (ET-208) o Poste de Fibra (ET-205).
(3) La abrazadera que aparece en la lista es una referencia, consulte la ET-431 para su selección adecuada.
(4) La abrazadera que aparece en la lista es una referencia, consulte la ET-436 para su selección adecuada.

NOTAS:

- El cable debe ser fijado al aislador Line Post de acuerdo a la norma LA 233 .

- El ángulo de deflexión (Alpha) según el poste corresponde a:
Poste de 14 m , 750 kg : 0º <= Alpha <= 5º
Poste de 14 m , 1 050 kg : 6º <= Alpha <= 8º
Poste de 14 m , 1 350 kg : 9º <= Alpha <= 10º

-Estos documentos tienen derechos de autor. PROHIBIDA SU REPRODUCCIÓN TOTAL O PARCIAL SIN LA AUTORIZACIÓN EXPRESA DE ENEL. Artículo 29 del Decreto 460 de 1995.

- Esta estructura se utiliza para casos forzosos y especiales debidamente autorizados, ya que el mantenimiento implica desenergizar los dos circuitos.

-Estos documentos tienen derechos de autor. PROHIBIDA SU REPRODUCCIÓN TOTAL O PARCIAL SIN LA AUTORIZACIÓN EXPRESA DE ENEL. Artículo 29 del Decreto 460 de 1995.