LA163 Retención doble circuito urbano 34,5 kV con circuito primario sencillo 11,4 kV en construcción tangencial

NORMA TÉCNICA

Revisión #:	Entrada en vigencia:
3	29 Septiembre 2021

Esta información ha sido extractada de la plataforma Likinormas de Enel colombia en donde se encuentran las normas y especificaciones técnicas. Consulte siempre la versión actualizada en https://likinormas.enelcol.com.co

-Estos documentos tienen derechos de autor. PROHIBIDA SU REPRODUCCIÓN TOTAL O PARCIAL SIN LA AUTORIZACIÓN EXPRESA DE ENEL. Artículo 29 del Decreto 460 de 1995.

-Estos documentos tienen derechos de autor. PROHIBIDA SU REPRODUCCIÓN TOTAL O PARCIAL SIN LA AUTORIZACIÓN EXPRESA DE ENEL. Artículo 29 del Decreto 460 de 1995.

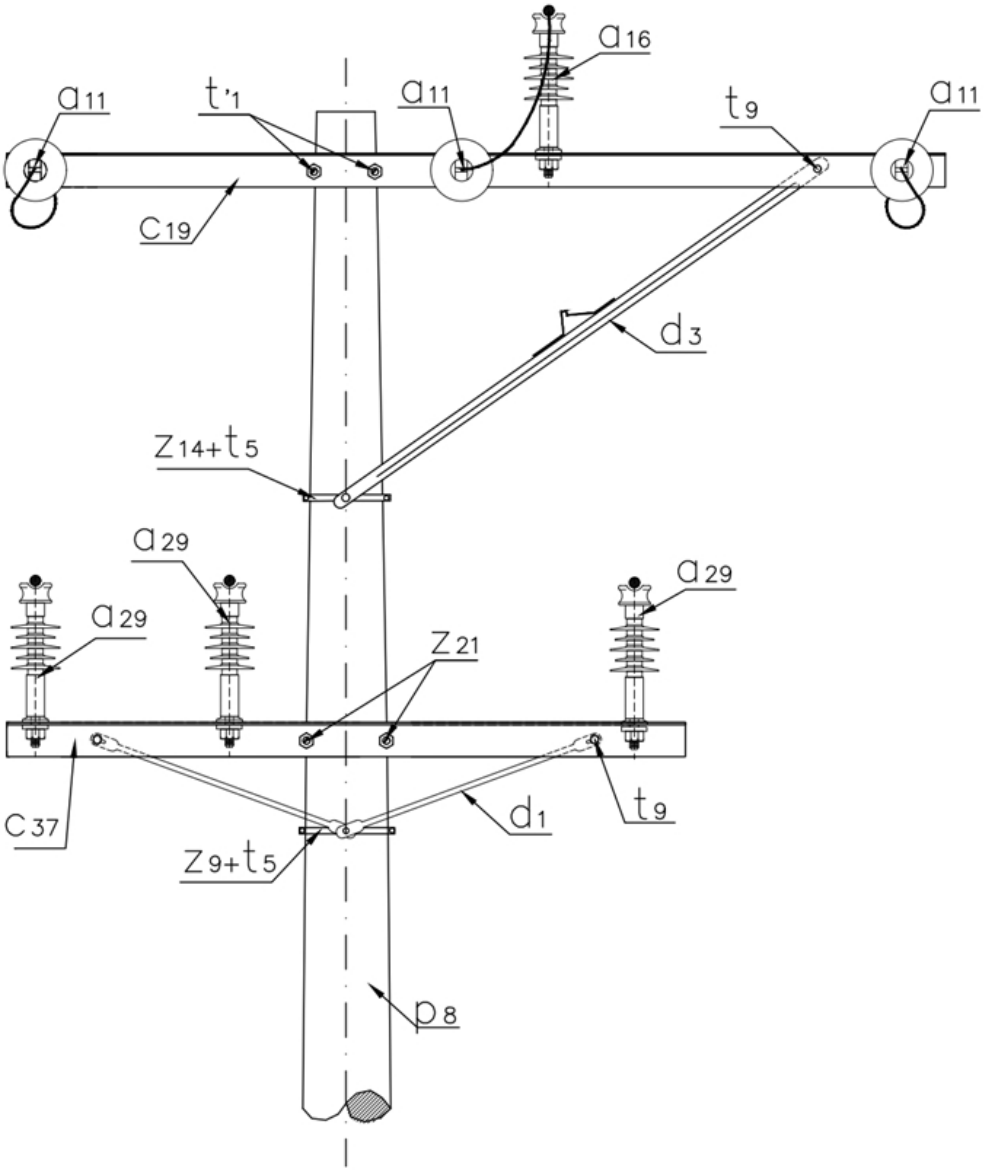

VISTA FRONTAL

-Estos documentos tienen derechos de autor. PROHIBIDA SU REPRODUCCIÓN TOTAL O PARCIAL SIN LA AUTORIZACIÓN EXPRESA DE ENEL. Artículo 29 del Decreto 460 de 1995.

-Estos documentos tienen derechos de autor. PROHIBIDA SU REPRODUCCIÓN TOTAL O PARCIAL SIN LA AUTORIZACIÓN EXPRESA DE ENEL. Artículo 29 del Decreto 460 de 1995.

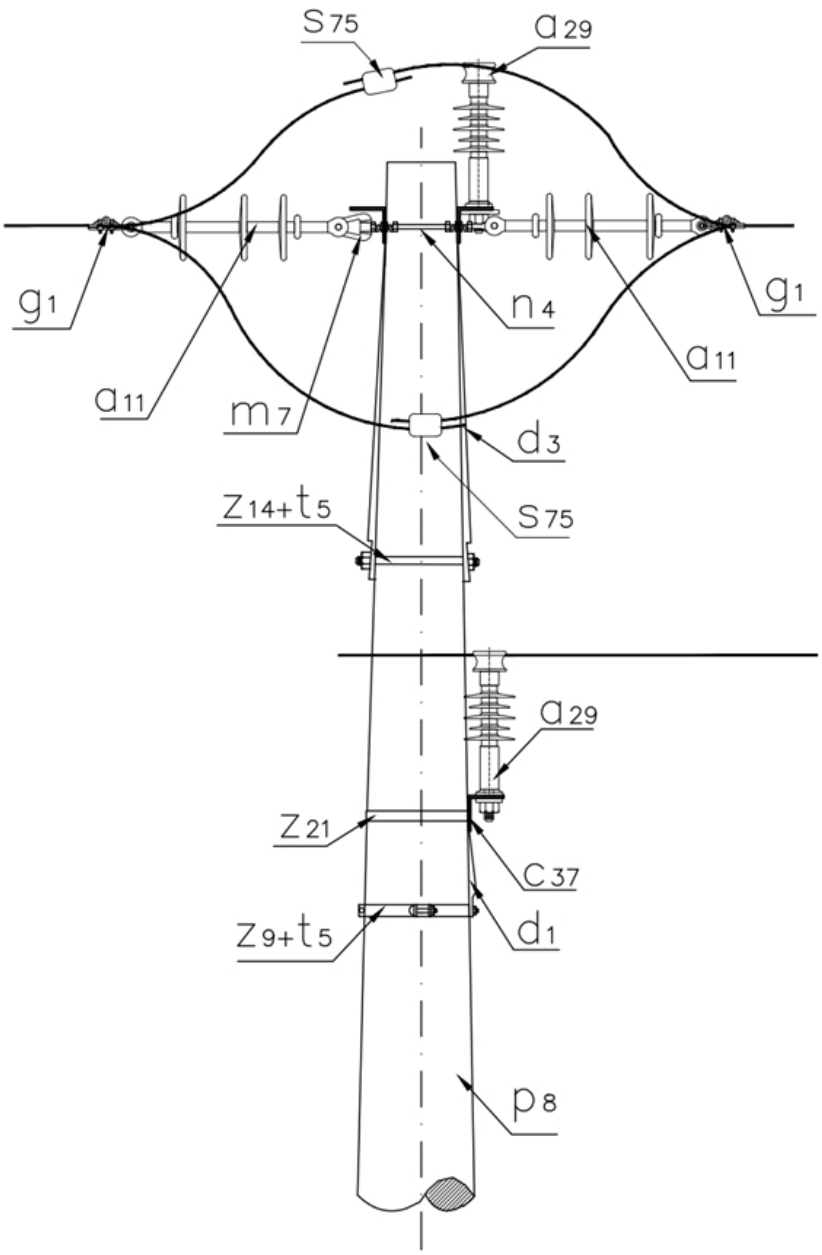

VISTA LATERAL

-Estos documentos tienen derechos de autor. PROHIBIDA SU REPRODUCCIÓN TOTAL O PARCIAL SIN LA AUTORIZACIÓN EXPRESA DE ENEL. Artículo 29 del Decreto 460 de 1995.

LISTA DE MATERIALES

SÍMB.	CANT.	CÓDIGO	ESP. TECNICA	DESCRIPCIÓN
a $_{11}$	6	300538	GSCC010/09	Aislador de suspensión polimérico 36 kV
a $_{16}$	1	300547	GSCC010/18	Aislador Line Post Compuesto Para Cruceta Metálica 36kV (1)
a $_{29}$	3	300548	GSCC010/14	Aislador Line Post Compuesto Para Cruceta Metálica 24kV (1)
c $_{19}$	2		ET-419	Cruceta metálica de 2,5 m
c $_{37}$	1		ET-419	Cruceta metálica 2 m
d $_{1}$	2	240083	ET-405	Diagonal metálica en varilla tipo 1
d $_{3}$	2	240082	ET-406	Diagonal metálica en ángulo tipo 2
g $_{1}$	6	251359	ET-350	Grapa terminal tipo recto para cables entre 3/0 AWG – 266,8 kcmil
m $_{7}$	3	251362	ET-454	Tuerca de ojo alargado 5/8”
n $_{4}$	3	201020	ET-461	Perno de ojo tipo 4 (5/8” x 400 mm)
p $_{8}$	1	230960	GSS002/48	Poste de concreto 14 m 1 050 kg (2)
s $_{75}$	3	274320	ET-356	Conector cuña p=95 d=70mm2 o 4/0-2/0awg (3)
t’ $_{1}$	2	251386	ET-455	Espárrago 5/8" x 12"
t $_{5}$	3	251363	ET-456	Tornillo de carruaje 5/8" x 1 1/2"
t $_{9}$	4	274482	ET-457	Tornillo de acero galvanizado 5/8" x 2"
z $_{9}$	1	274300	ET-431	Abrazadera de una salida tipo 4, 200 mm (4)
z $_{14}$	1	274311	ET-432	Abrazadera de dos salidas tipo 4, 200 mm (5)
z $_{21}$	1	274286	ET-436	Abrazadera en U tipo 3, 210 mm (6)

ALTERNATIVAS:

(1) El aislador tipo Line Post puede incluir o no el porta aislador .
(2) Poste metálico (ET-208) o Poste de Fibra (ET-205).
(3) El conector que aparece en la lista es una referencia, consultar la ET-356 para su selección adecuada y la Norma LA 011 de utilización de conectores en líneas Aéreas de 11,4 kV, 13,2 kV y 34,5 Kv.
(4) La abrazadera que aparece en la lista es una referencia, consulte la ET-431 para su selección adecuada.
(5) La abrazadera que aparece en la lista es una referencia, consulte la ET-432 para su selección adecuada.
(6) La abrazadera que aparece en la lista es una referencia, consulte la ET-436 para su selección adecuada.

-Estos documentos tienen derechos de autor. PROHIBIDA SU REPRODUCCIÓN TOTAL O PARCIAL SIN LA AUTORIZACIÓN EXPRESA DE ENEL. Artículo 29 del Decreto 460 de 1995.

NOTA:

- El cable debe ser fijado al aislador Line Post de acuerdo a la norma LA 233 .

- Esta estructura se utiliza para casos forzosos y especiales debidamente autorizados, ya que el mantenimiento implica desenergizar los dos circuitos.

-Estos documentos tienen derechos de autor. PROHIBIDA SU REPRODUCCIÓN TOTAL O PARCIAL SIN LA AUTORIZACIÓN EXPRESA DE ENEL. Artículo 29 del Decreto 460 de 1995.