# LA172 Montaje de seccionadores verticales monopolares 600 A en circuitos de 34,5 kV

NORMA TÉCNICA

| Revisión #: | Entrada en vigencia: |
|---|---|
| 4 | 29 Septiembre 2021 |

Esta información ha sido extractada de la plataforma Likinormas de Enel colombia en donde se encuentran las normas y especificaciones técnicas. Consulte siempre la versión actualizada en https://likinormas.enelcol.com.co

-Estos documentos tienen derechos de autor. PROHIBIDA SU REPRODUCCIÓN TOTAL O PARCIAL SIN LA AUTORIZACIÓN EXPRESA DE ENEL. Artículo 29 del Decreto 460 de 1995.

-Estos documentos tienen derechos de autor. PROHIBIDA SU REPRODUCCIÓN TOTAL O PARCIAL SIN LA AUTORIZACIÓN EXPRESA DE ENEL. Artículo 29 del Decreto 460 de 1995.

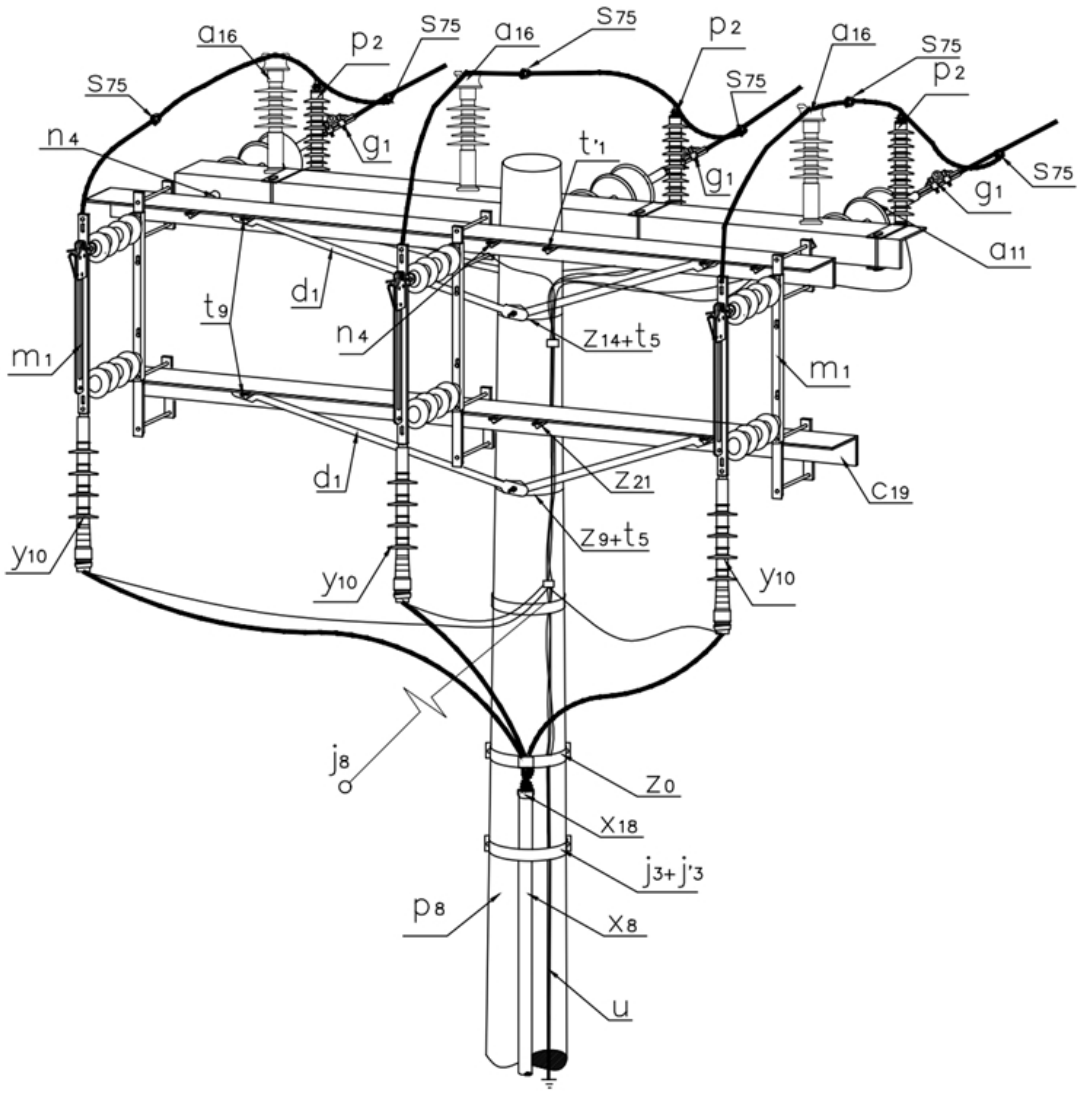


-Estos documentos tienen derechos de autor. PROHIBIDA SU REPRODUCCIÓN TOTAL O PARCIAL SIN LA AUTORIZACIÓN EXPRESA DE ENEL. Artículo 29 del Decreto 460 de 1995.

## LISTA DE MATERIALES

| SÍMB. | CANT. | CÓDIGO | ESP. TECNICA | DESCRIPCIÓN |
|---|---|---|---|---|
| a 11 | 3 | 300538 | GSCC010/09 | Aislador de suspensión polimérico 36 kV |
| a 16 | 3 | 300547 | GSCC010/18 | Aislador Line Post Compuesto Para Cruceta Metálica 36Kv (1) |
| c 19 | 3 | | ET-419 | Cruceta metálica de 2,5 m |
| d 1 | 6 | 240083 | ET-405 | Diagonal metálica en varilla tipo 1 |
| g 1 | 3 | 251359 | ET-350 | Grapa terminal tipo recto para cables entre 3/0 AWG – 266,8 kcmil |
| j 3 | 2,4 | 780182 | ET-450 | Metros de cinta de acero inoxidable 5/8”x 0,03” |
| j´ 3 | 3 | 780351 | ET-450 | Hebilla de acero inoxidable 5/8” |
| j 8 | 1 | | | Templete (2)(3) |
| M 1 | 3 | | E-MT-006 | Seccionador monopolar 600 A, 36 kV tipo cuchilla |
| n 4 | 3 | 201020 | ET-461 | Perno de ojo tipo 4 (5/8” x 400 mm) |
| P 2 | 3 | 170893 | GSCC016 | DPS - Descargadores de sobretensión de óxido metálico 30 kV 10 kA |
| p 8 | 1 | 230960 | GSS002/48 | Poste de concreto 14 m 1 050 kg (4) |
| s 75 | 6 | 274320 | ET-356 | Conector tipo cuña P=95 D=70mm² o 4/0-2/0AWG (5) |
| t’ 1 | 1 | 251386 | ET-455 | Espárrago 5/8" x 12" |
| t 5 | 3 | 251363 | ET-456 | Tornillo de carruaje 5/8" x 1 1/2" |
| t 9 | 6 | 274482 | ET-457 | Tornillo de acero galvanizado 5/8" x 2" |
| u | 1 | | ET-492 | Accesorios para puesta a tierra |
| x 8 | 6 | 6762560 | ET-601 | Metros de tubo galvanizado 6" |
| x 18 | 2 | | ET-604 | Boquilla galvanizada 6" |
| y 10 | 3 | 274296 | E-MT-026 | Terminal encogible en frio 35kV 120 mm² uso exterior (6) |
| z 0 | 1 | | ET-495 | Abrazadera para sujeción de cables en bajantes |
| z 9 | 1 | 274300 | ET-431 | Abrazadera de una salida tipo 4, 200 mm (7) |
| z 14 | 1 | 274311 | ET-432 | Abrazadera de dos salidas tipo 4, 200 mm (8) |
| z 21 | 1 | 274286 | ET-436 | Abrazadera en U tipo 3, 210 mm (9) |

## ALTERNATIVAS:

(1) El aislador tipo Line Post puede incluir o no el porta aislador .
(2) Templete según se requiera, existen las siguientes opciones: LA 411 , LA 413 , LA 415 y LA 419 .
(3) En caso de no poder instalar templete utilizar poste con una carga mayor a 1350Kg.

-Estos documentos tienen derechos de autor. PROHIBIDA SU REPRODUCCIÓN TOTAL O PARCIAL SIN LA AUTORIZACIÓN EXPRESA DE ENEL. Artículo 29 del Decreto 460 de 1995.

(4) Poste metálico ( ET-208 ) o Poste de Fibra ( ET-205 ).
(5) El conector que aparece en la lista es una referencia, consultar la ET-356 para su selección adecuada y la Norma LA 011 de utilización de conectores en líneas Aéreas de 11,4 kV, 13,2 kV y 34,5 Kv.
(6) Los terminales contraíbles en frio para uso exterior que aparecen en la lista son una referencia, consulte la Especificación Técnica ( E-MT-026 ) para su adecuada selección.
(7) La abrazadera que aparece en la lista es una referencia, consulte la ET-431 para su selección adecuada.
(8) La abrazadera que aparece en la lista es una referencia, consulte la ET-432 para su selección adecuada.
(9) La abrazadera que aparece en la lista es una referencia, consulte la ET-436 para su selección adecuada.

**NOTAS:**

- El cable debe ser fijado al aislador Line Post de acuerdo a la norma LA 233 .

- Los descargadores de sobretensiones para líneas de 11.4kV y 13.2 kV serán de óxido metálico 12 kV, 10 kA.

- El terminal contraíble en frio para uso exterior ( E-MT-026 ) incluye el conector terminal de compresión tipo pala con una perforación $M_{12}$ para el apantallamiento.

-Estos documentos tienen derechos de autor. PROHIBIDA SU REPRODUCCIÓN TOTAL O PARCIAL SIN LA AUTORIZACIÓN EXPRESA DE ENEL. Artículo 29 del Decreto 460 de 1995.