LA121 Circuito urbano 34,5 kV salida de subestación o subterranización del circuito principal

NORMA TÉCNICA

Revisión #:	Entrada en vigencia:
5	30 Julio 2026

Esta información ha sido extractada de la plataforma Likinormas de Enel colombia en donde se encuentran las normas y especificaciones técnicas. Consulte siempre la versión actualizada en https://likinormas.enelcol.com.co

-Estos documentos tienen derechos de autor. PROHIBIDA SU REPRODUCCIÓN TOTAL O PARCIAL SIN LA AUTORIZACIÓN EXPRESA DE ENEL. Artículo 29 del Decreto 460 de 1995.

-Estos documentos tienen derechos de autor. PROHIBIDA SU REPRODUCCIÓN TOTAL O PARCIAL SIN LA AUTORIZACIÓN EXPRESA DE ENEL. Artículo 29 del Decreto 460 de 1995.

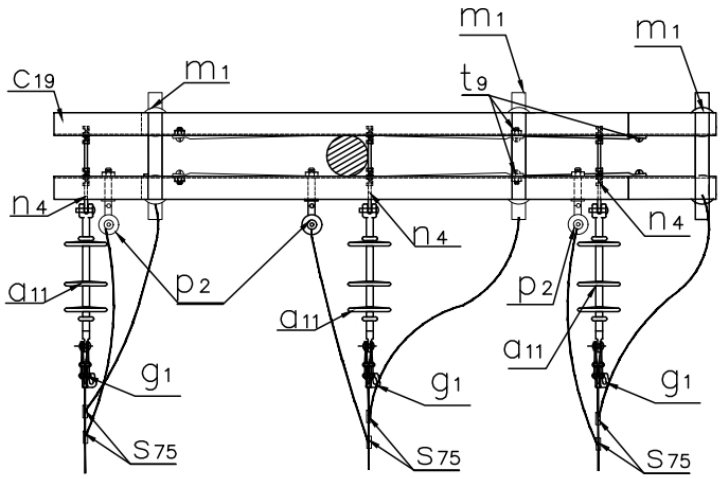

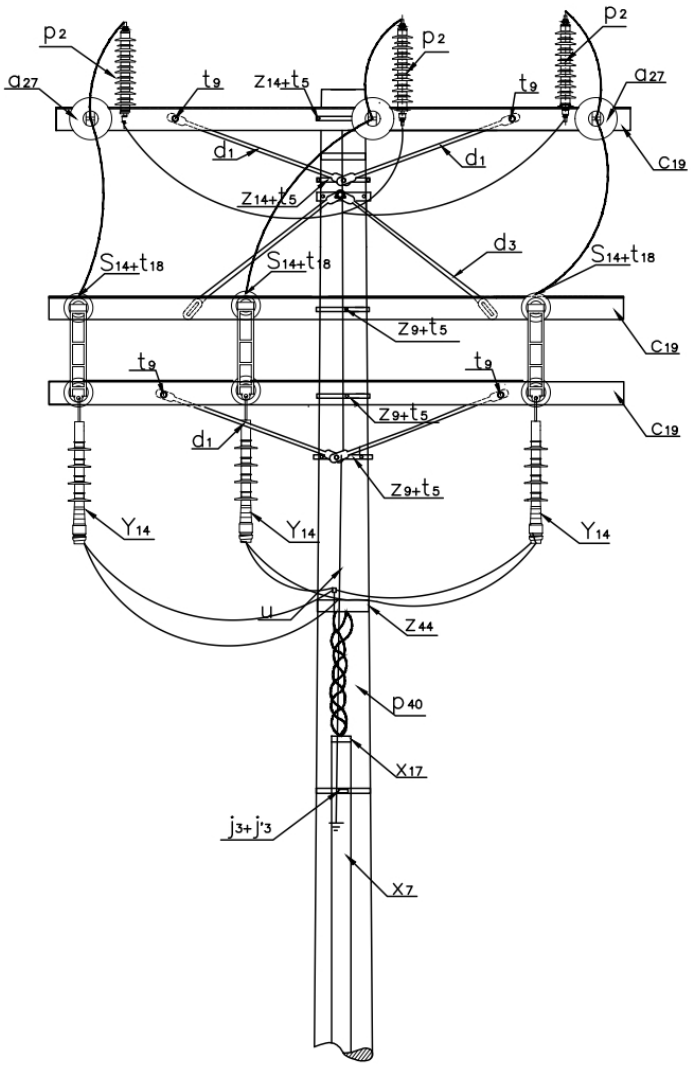

VISTA FRONTAL

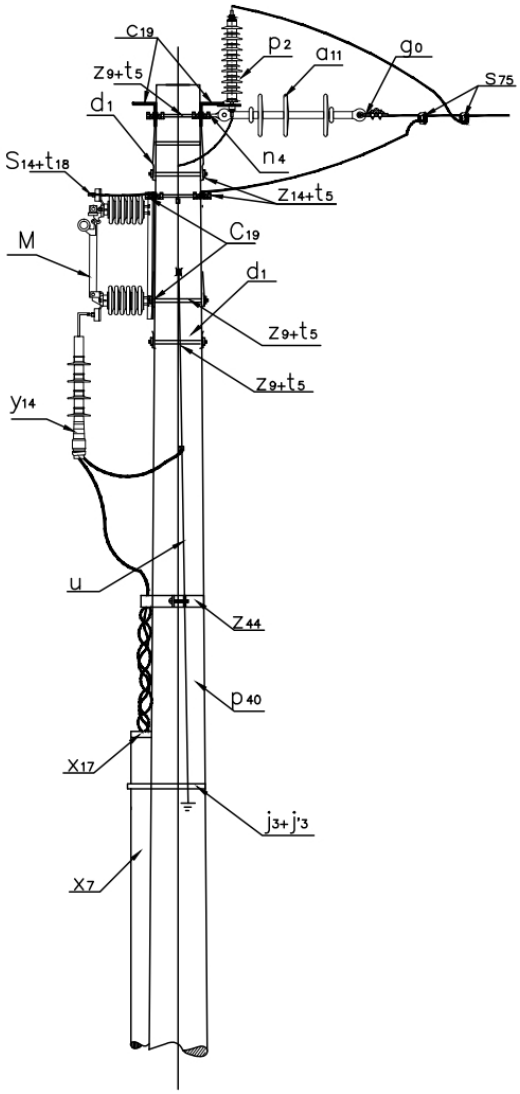

VISTA LATERAL

-Estos documentos tienen derechos de autor. PROHIBIDA SU REPRODUCCIÓN TOTAL O PARCIAL SIN LA AUTORIZACIÓN EXPRESA DE ENEL. Artículo 29 del Decreto 460 de 1995.

LISTA DE MATERIALES

SÍMB.	CANT.	CÓDIGO	ESP. TECNICA	DESCRIPCIÓN
a 11	3	300011	GSCC010	Aislador suspensión compuesto horquilla 36 kV
c 19	4	251506	ET419	Cruceta metálica de 2,5 m
d 1	4	240083	ET405	Diagonal metálica en varilla tipo 1
d 3	2	240082	ET406	Diagonal metálica en ángulo tipo 2
g 0	3	200635	ET350	Grapa terminal tipo recto para cables ACSR 1/0 AWG – 266,8 kcmil
j 3	3	780182	ET450	Metros de cinta de acero inoxidable 5/8”x 0,03”
j´ 3	3	780351	ET450	Hebilla de acero inoxidable 5/8”
M 1	3	140992	E-MT-006	Seccionador monopolar 600 A, 38 kV tipo cuchilla
n 4	3	201020	ET461	Perno de ojo tipo 4 (5/8” x 400 mm)
P 2	3	170893	GSCC016	DPS - Descargadores de sobretensión de óxido metálico 30 kV 10 kA
p 9	1	230965	GSS002	Poste de concreto 14 m 1 350 kg (1)
s 14	1	274304	ET302	Conector terminal de compresión tipo pala 2 huecos, 4/0 AWG
s 75	6	274320	ET356	Conector tipo cuña P=95 D=70mm² o 4/0-2/0AWG (2)
t 5	4	251363	ET456	Tornillo de carruaje 5/8" x 1 1/2"
t 9	6	274482	ET457	Tornillo de acero galvanizado 5/8" x 2"
t 18	2	251370	ET457	Tornillo de Acero Galvanizado 1/2" X 3"
u	1	200291	ET492	SPT Acero Afloramiento
x 8	6	6762560	ET601	Metros de tubo galvanizado 6"
x 18	2		ET604	Boquilla galvanizada 6"
y 14	3	270292	GSCC005	Terminal exterior 36 kV 95-240 mm²
z 44	1	250002	ET495	Elementos de sujeción de cable MT aislado tripolar a poste
z 14	2	274311	ET432	Abrazadera de dos salidas tipo 4, 200 mm (4)

-Estos documentos tienen derechos de autor. PROHIBIDA SU REPRODUCCIÓN TOTAL O PARCIAL SIN LA AUTORIZACIÓN EXPRESA DE ENEL. Artículo 29 del Decreto 460 de 1995.

ALTERNATIVAS:

(1) Poste metálico (GSS002) o Poste de Fibra (GSS004).
(2) El conector que aparece en la lista es una referencia, consulte la ET356 para su selección adecuada.
(3) Los terminales contraíbles en frio para uso exterior que aparecen en la lista son una referencia, consulte la Especificación Técnica (GSCC005) para su adecuada selección.
(4) La abrazadera de una salida que aparece en la lista es una referencia, consulte la ET432 para su selección adecuada.

NOTAS:

- Los descargadores de sobretensiones para líneas de 11.4kV y 13.2 kV serán de óxido metálico 12 kV, 10 kA.

-Estos documentos tienen derechos de autor. PROHIBIDA SU REPRODUCCIÓN TOTAL O PARCIAL SIN LA AUTORIZACIÓN EXPRESA DE ENEL. Artículo 29 del Decreto 460 de 1995.