LA119 Circuito urbano 34,5 kV entrada y salida subterránea para una subestación de instalación interior

NORMA TÉCNICA

Revisión #:	Entrada en vigencia:
4	28 Octubre 2021

Esta información ha sido extractada de la plataforma Likinormas de Enel colombia en donde se encuentran las normas y especificaciones técnicas. Consulte siempre la versión actualizada en https://likinormas.enelcol.com.co

-Estos documentos tienen derechos de autor. PROHIBIDA SU REPRODUCCIÓN TOTAL O PARCIAL SIN LA AUTORIZACIÓN EXPRESA DE ENEL. Artículo 29 del Decreto 460 de 1995.

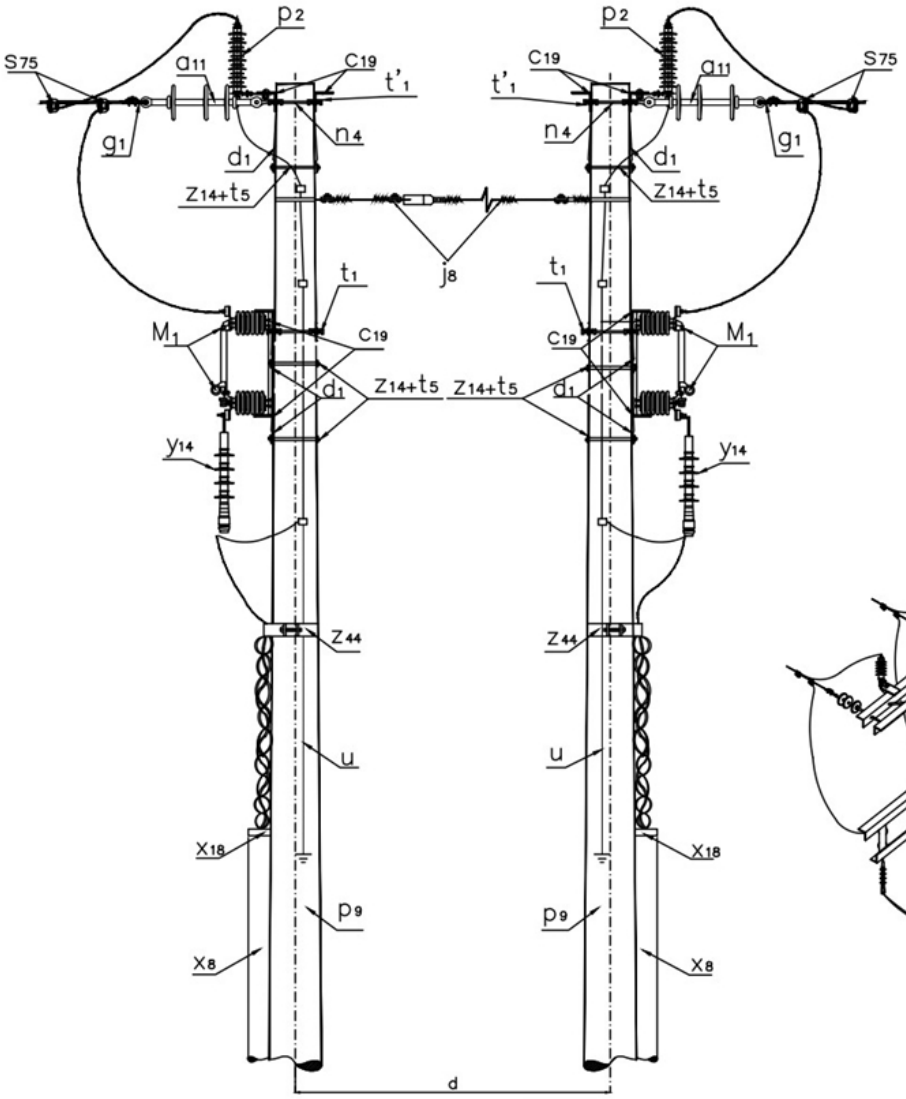

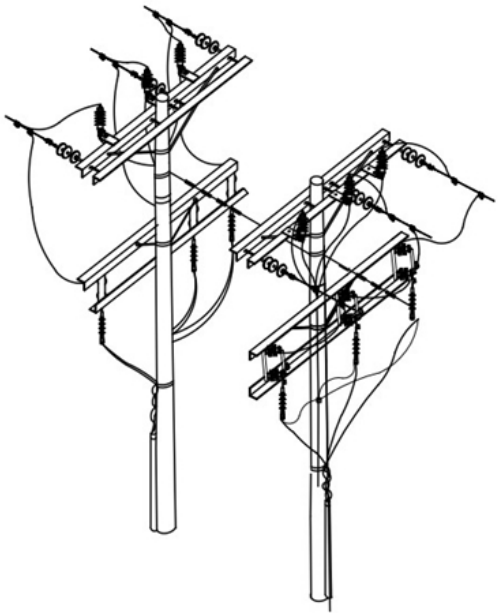

LISTA DE MATERIALES

SÍMB.	CANT.	CÓDIGO	ESP. TECNICA	DESCRIPCIÓN
a 11	6	300538	GSCC010/09	Aislador de suspensión polimérico 36 kV
c 19	8		ET-419	Cruceta metálica de 2,5 m

-Estos documentos tienen derechos de autor. PROHIBIDA SU REPRODUCCIÓN TOTAL O PARCIAL SIN LA AUTORIZACIÓN EXPRESA DE ENEL. Artículo 29 del Decreto 460 de 1995.

d_{1}	16	240083	ET-405	Diagonal metálica en varilla tipo 1
g_{1}	6	251359	ET-350	Grapa terminal tipo recto para cables entre 3/0 AWG – 266,8 kcmil
j_{3}	6	780182	ET-450	Metros de cinta de acero inoxidable 5/8”x 0,03”
j'_{3}	2	780351	ET-450	Hebilla de acero inoxidable 5/8”
j_{8}	1			Templete (1)(2)
M_{1}	6		E-MT-006	Seccionador monopolar 600 A, 36 kV tipo cuchilla
n_{4}	6	201020	ET-461	Perno de ojo tipo 4 (5/8” x 400 mm)
P_{2}	6	170893	GSCC016	DPS - Descargadores de sobretensión de óxido metálico 30 kV 10 kA
p_{9}	2	230965	GSS002/49	Poste de concreto 14 m 1 350 kg (3)
s_{75}	12	274320		Conector tipo cuña P=95 D=70mm² o 4/0-2/0AWG (4)
t_{1}	2	251360	ET-455	Espárrago 5/8" x 18"
t'_{1}	2	251386	ET-455	Espárrago 5/8" x 12"
t_{5}	8	251363	ET-456	Tornillo de carruaje 5/8" x 1 1/2"
t_{9}	8	274482	ET-457	Tornillo de acero galvanizado 5/8" x 2"
u	2		ET-492	Accesorios para puesta a tierra
x_{8}	12	6762560	ET-601	Metros de tubo galvanizado 6"
x_{18}	4		ET-604	Boquilla galvanizada 6"
y_{14}	3	274516	GSCC005	Terminal tipo exterior 35 kV 150 -240 mm^2 (5)
z_{44}	1	250002	ET-495	Elementos de sujeción de cable MT aislado tripolar a poste
z_{14}	4	274311	ET-432	Abrazadera de dos salidas tipo 4, 200 mm (6)

ALTERNATIVAS:

(1) Templete según se requiera, existen las siguientes opciones: LA 411 , LA 413 , LA 415 y LA 419 .
(2) En caso de no poder instalar templete utilizar poste con una carga mayor a 1350Kg.
(3) Poste metálico (ET-208) o Poste de Fibra (ET-205).
(4) El conector que aparece en la lista es una referencia, consulte la ET-356 para su selección adecuada.
(5) Los terminales para uso exterior que aparecen en la lista son una referencia, consulte la Especificación Técnica (GSCC005) para su adecuada selección.
(6) La abrazadera que aparece en la lista es una referencia, consulte la ET-432 para su selección adecuada.

NOTAS:

- La distancia “d” entre los postes depende de la distancia entre las cajas de inspección a la salida de la subestación .
- La pantalla metálica de los cables de M.T. debe ser aterrizada en uno solo de los extremos del cable , para evitar corrientes circulantes.

-Estos documentos tienen derechos de autor. PROHIBIDA SU REPRODUCCIÓN TOTAL O PARCIAL SIN LA AUTORIZACIÓN EXPRESA DE ENEL. Artículo 29 del Decreto 460 de 1995.

-Estos documentos tienen derechos de autor. PROHIBIDA SU REPRODUCCIÓN TOTAL O PARCIAL SIN LA AUTORIZACIÓN EXPRESA DE ENEL. Artículo 29 del Decreto 460 de 1995.