LA118 Circuito urbano 34,5 kV retención con derivación larga en cable triplex longitud mayor de 100 m

NORMA TÉCNICA

Revisión #:	Entrada en vigencia:
3	16 Julio 2019

Esta información ha sido extractada de la plataforma Likinormas de Enel colombia en donde se encuentran las normas y especificaciones técnicas. Consulte siempre la versión actualizada en https://likinormas.enelcol.com.co

-Estos documentos tienen derechos de autor. PROHIBIDA SU REPRODUCCIÓN TOTAL O PARCIAL SIN LA AUTORIZACIÓN EXPRESA DE ENEL. Artículo 29 del Decreto 460 de 1995.

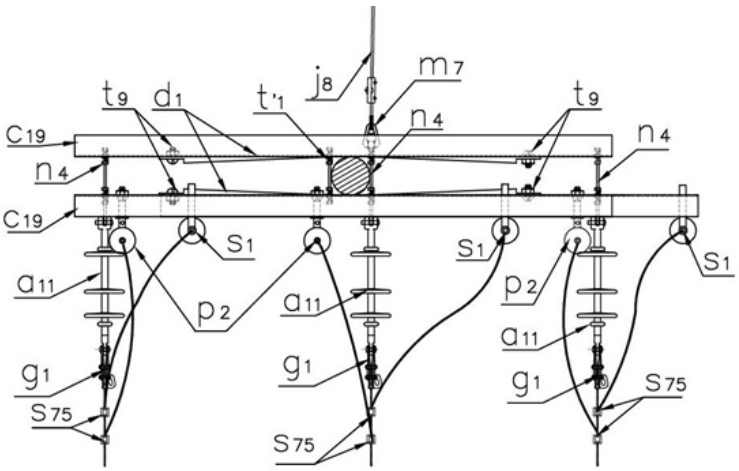

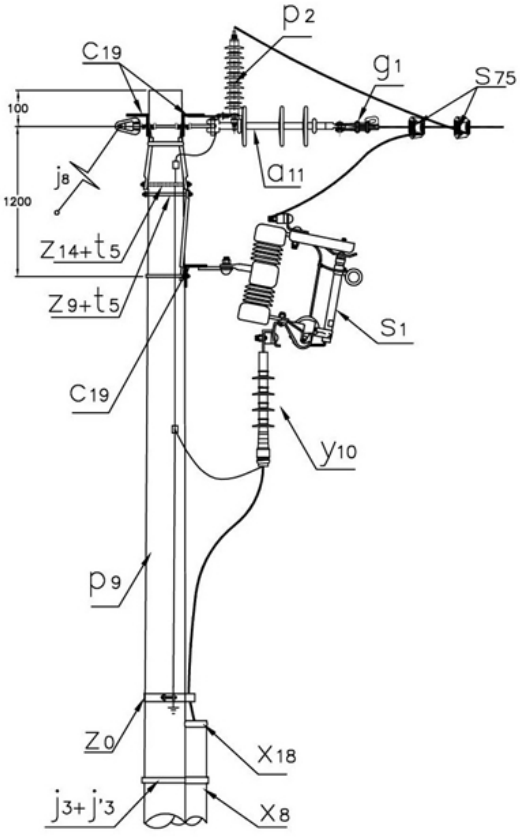

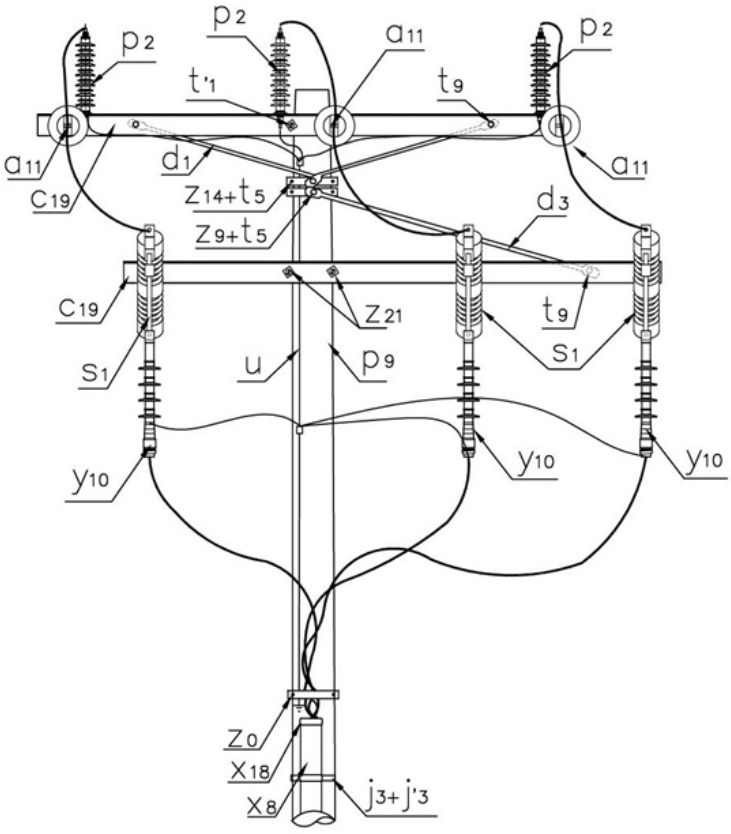

LISTA DE MATERIALES

-Estos documentos tienen derechos de autor. PROHIBIDA SU REPRODUCCIÓN TOTAL O PARCIAL SIN LA AUTORIZACIÓN EXPRESA DE ENEL. Artículo 29 del Decreto 460 de 1995.

SÍMB	CANT.	CÓDIGO	ESP. TECNICA	DESCRIPCIÓN
a 11	3	300538	GSCC010/09	Aislador de suspensión polimérico 36 kV
c 19	3		ET-419	Cruceta metálica de 2,5 m
d 1	4	240083	ET-405	Diagonal metálica en varilla tipo 1
d 3	1	240082	ET-406	Diagonal metálica en ángulo tipo 2
g 1	3	251359	ET-350	Grapa terminal tipo recto para cables entre 3/0 AWG – 266,8 kcmil
j 3	6	780182	ET-450	Metros de cinta de acero inoxidable 5/8”x 0,03”
j´ 3	2	780351	ET-450	Hebilla de acero inoxidable 5/8”
j 8	1			Templete (1)(2)
m 7	1	251362	ET-454	Tuerca de ojo alargado 5/8”
n 4	3	201020	ET-461	Perno de ojo tipo 4 (5/8” x 400 mm)
P 2	3	170893	GSCC016	DPS - Descargadores de sobretensión de óxido metálico 30 kV 10 kA
p 9	1	230965	GSS002/49	Poste de concreto 14 m 1 350 kg (3)
S 1	3	6762278	E-MT-001	Cortacircuito de cañuela 100 A 38 kV
s 75	6	274320	ET-356	Conector tipo cuña P=95 D=70mm² o 4/0-2/0AWG (4)
t’ 1	1	251386	ET-455	Espárrago 5/8" x 12"
t 5	3	251363	ET-456	Tornillo de carruaje 5/8" x 1 1/2"
t 9	5	274482	ET-457	Tornillo de acero galvanizado 5/8" x 2"
u	1		ET-492	Accesorios para puesta a tierra
x 8	6	6762560	ET-601	Metros de tubo galvanizado 6"
x 18	2		ET-604	Boquilla galvanizada 6"
y 10	3	274296	E-MT-026	Terminal encogible en frio 35kV 120 mm² uso exterior (5)
z 0	1	250002	ET-495	Abrazadera para sujeción de cables en bajantes
z 9	1	274300	ET-431	Abrazadera de una salida tipo 4, 200 mm (6)
z 14	1	274311	ET-432	Abrazadera de dos salidas tipo 4, 200 mm (7)
z 21	1	274286	ET-436	Abrazadera en U tipo 3, 210 mm (8)

ALTERNATIVAS:

(1) Templete según se requiera, existen las siguientes opciones: ET-411 , ET414 y ET-419 .
(2) En caso de no poder instalar templete utilizar poste con una carga mayor a 1350Kg.
(3) Poste metálico (ET-208) o Poste de Fibra (ET-205).
(4) El conector que aparece en la lista es una referencia, consulte la ET-356 para su selección adecuada.
(5) Los terminales contraíbles en frio para uso exterior que aparecen en la lista son una referencia, consulte la Especificación Técnica (E-MT-026) para su adecuada selección.
(6) La abrazadera que aparece en la lista es una referencia, consulte la ET-431 para su selección adecuada.
(7) La abrazadera que aparece en la lista es una referencia, consulte la ET-432 para su selección adecuada.
(8) La abrazadera que aparece en la lista es una referencia, consulte la ET-436 para su selección

-Estos documentos tienen derechos de autor. PROHIBIDA SU REPRODUCCIÓN TOTAL O PARCIAL SIN LA AUTORIZACIÓN EXPRESA DE ENEL. Artículo 29 del Decreto 460 de 1995.

adecuada.

NOTA:

- El terminal contraíble en frio para uso exterior (E-MT-026) incluye el conector terminal de compresión tipo pala con una perforación M12 para el apantallamiento.

-Estos documentos tienen derechos de autor. PROHIBIDA SU REPRODUCCIÓN TOTAL O PARCIAL SIN LA AUTORIZACIÓN EXPRESA DE ENEL. Artículo 29 del Decreto 460 de 1995.