LA659 Red Aislada - Derivación de red aislada a red desnuda 11,4 kV o 13,2 kV

NORMA TÉCNICA

Revisión #:	Entrada en vigencia:
2	14 Septiembre 2023

Esta información ha sido extractada de la plataforma Likinormas de Enel colombia en donde se encuentran las normas y especificaciones técnicas. Consulte siempre la versión actualizada en https://likinormas.enelcol.com.co

-Estos documentos tienen derechos de autor. PROHIBIDA SU REPRODUCCIÓN TOTAL O PARCIAL SIN LA AUTORIZACIÓN EXPRESA DE ENEL. Artículo 29 del Decreto 460 de 1995.

-Estos documentos tienen derechos de autor. PROHIBIDA SU REPRODUCCIÓN TOTAL O PARCIAL SIN LA AUTORIZACIÓN EXPRESA DE ENEL. Artículo 29 del Decreto 460 de 1995.

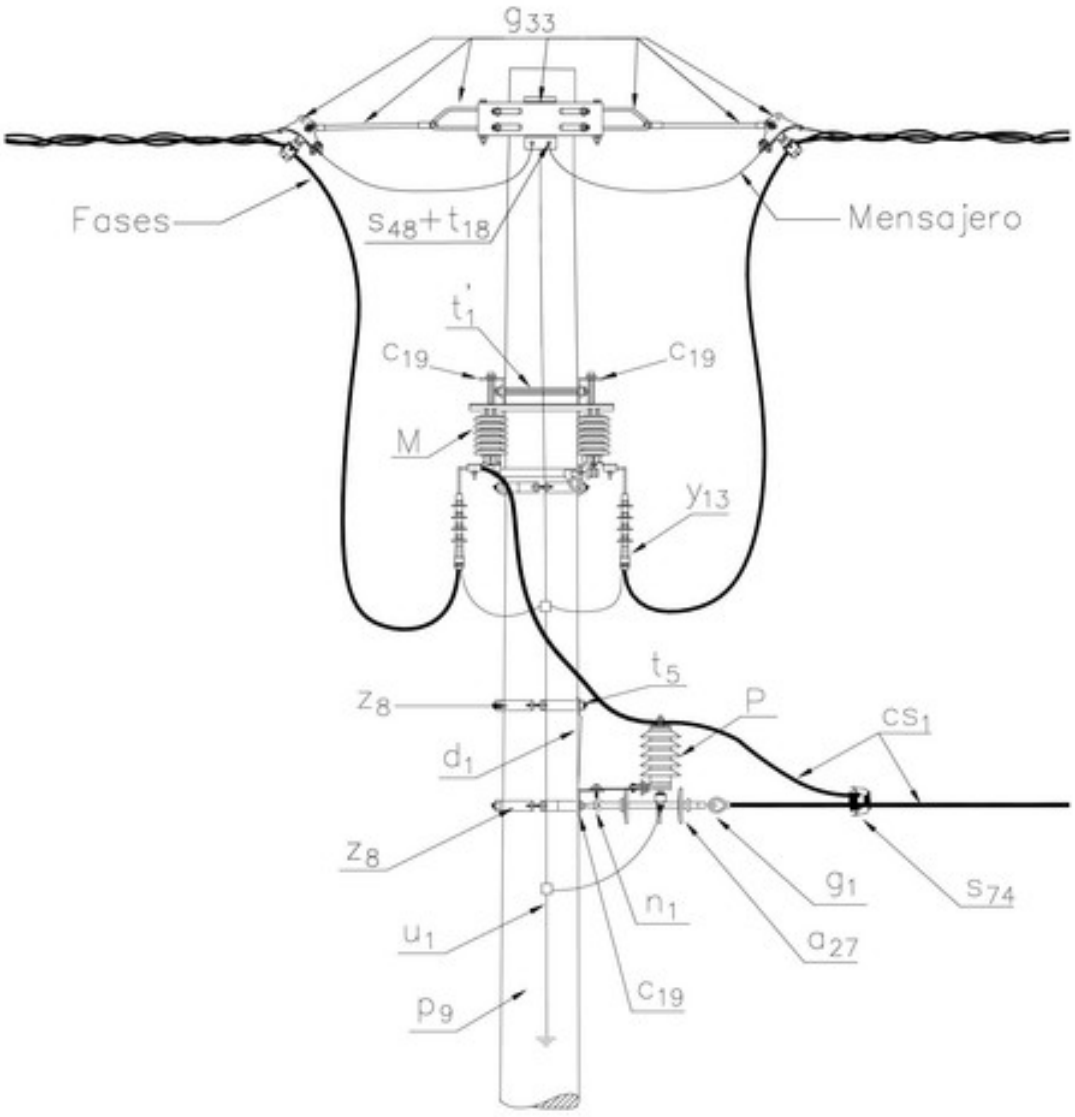

-Estos documentos tienen derechos de autor. PROHIBIDA SU REPRODUCCIÓN TOTAL O PARCIAL SIN LA AUTORIZACIÓN EXPRESA DE ENEL. Artículo 29 del Decreto 460 de 1995.

LISTADO DE MATERIALES

SÍMB.	CANT.	CÓDIGO	ESP. TÉCNICA	DESCRIPCIÓN
a 19	6			Amarre tipo TPR para sujeción de aisladores poliméricos
a 27	3	300546	GSCC010	Aislador de suspensión polimérico 24 kV. GSCC010/01
a 29	6	300548	GSCC010	Aislador Line Post Compuesto Para Cruceta Metálica 24kV. GSCC010/14
c 19	5	251506	ET419	Cruceta metálica de 2,5 m
cs 1	9	330620	ET103	Cable semiaislado 100 mm2 15 kV
d 1	10	240083	ET405	Diagonal metálica en varilla tipo 1
g 1	3	251359	ET350	Grapa terminal tipo recto
g 33	1	251577	ET448	Conjunto retención doble red MT aérea aislada
m 7	1	251362	ET454	Tuerca de ojo alargado 15,9 mm (5/8")
n 5	3	201013	ET461	Perno de ojo tipo 5 (15,9 mm (5/8") x 545 mm)
P	3	170892	GSCC016	DPS - Descargador de sobretensión óxido metálico 12 kV , 10 kA
p 40	1	6769870	GSS002	Poste de concreto de 12 m 1350 kgf. GSS002/152 (1)
s 48	2		ET302	Conector bimetalico terminal de compresión tipo pala1 hueco,1/0AWG (2)
s 50	4	201059	ET302	Conector bimetalico terminal de compresión tipo pala1 hueco,4/0AWG (2)
s 74	9	274318	ET356	Conector tipo cuña P=120 D120mm² o 4/0-4/0AWG (3)
t 5	6	251363	ET456	Tornillo de carruaje 15,9 mm (5/8") x 38,1mm (1 ½")
t 18	2	251370	ET457	Tornillo de acero galvanizado 1/2" x 3"
u 1	1	201074	ET492	Sistema de puesta a tierra en acero
y 13	6	274587	GSCC005	Terminal contraible en frio uso exterior 15 kV conector tipo pala Cu/Al 95-240 mm² (4)
z 8	1	274299	ET431	Abrazadera de una salida tipo 3, 180 mm (5)
z 13	3	274312	ET432	Abrazadera de dos salidas tipo 3, 180 mm (5)
z 43	6	250003	ET494	Elementos de sujeción de cable MT aislado monopolar a cruceta metálica

ALTERNATIVAS:

(1) Poste de fibra (ET205) o metálico (ET208). El poste que aparece en la lista es una referencia, consulte la norma (LA010-1) para su selección.

(2) Los terminales de compresión tipo pala que aparecen en la lista son una referencia, consulte la especificación técnica (ET302) para su selección.

(3) Los conectores tipo cuña que aparecen en la lista son una referencia, consulte la especificación técnica (ET356) para su selección.

(4) Los terminales premoldeados que aparecen en la lista es una referencia, consulte la especificación técnica (GSCC005) para su selección.

(5) Las abrazaderas que aparecen en la lista son una referencia, para su selección determine el diámetro del poste del caso a la altura respectiva.

NOTAS:

-Estos documentos tienen derechos de autor. PROHIBIDA SU REPRODUCCIÓN TOTAL O PARCIAL SIN LA AUTORIZACIÓN EXPRESA DE ENEL. Artículo 29 del Decreto 460 de 1995.

- La cimentación debe realizarse según la norma LA009.
- El cable de red MT aérea aislada se encuentra definido en GSCC008 MV Aerial Bundled Cables.
- Ver las consideraciones dadas en la norma LA650 Red Aislada - Generalidades.

-Estos documentos tienen derechos de autor. PROHIBIDA SU REPRODUCCIÓN TOTAL O PARCIAL SIN LA AUTORIZACIÓN EXPRESA DE ENEL. Artículo 29 del Decreto 460 de 1995.