LA252 Circuito primario doble construcciones tangencial y terminal

NORMA TÉCNICA

Revisión #:	Entrada en vigencia:
3	22 Julio 2019

Esta información ha sido extractada de la plataforma Likinormas de Enel colombia en donde se encuentran las normas y especificaciones técnicas. Consulte siempre la versión actualizada en https://likinormas.enelcol.com.co

-Estos documentos tienen derechos de autor. PROHIBIDA SU REPRODUCCIÓN TOTAL O PARCIAL SIN LA AUTORIZACIÓN EXPRESA DE ENEL. Artículo 29 del Decreto 460 de 1995.

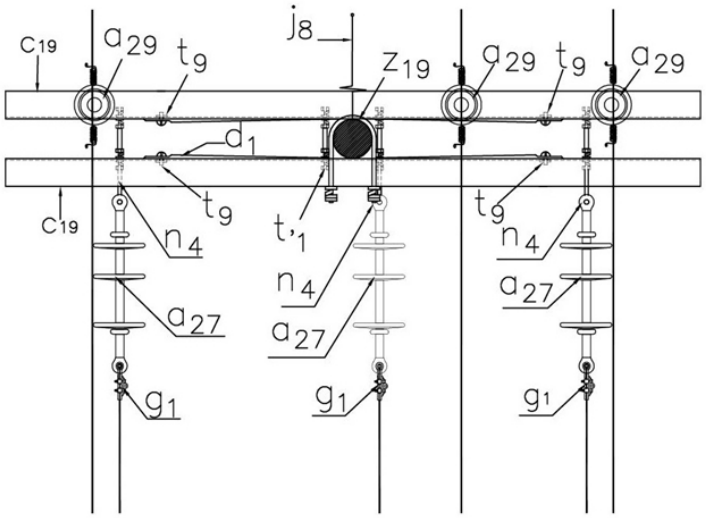

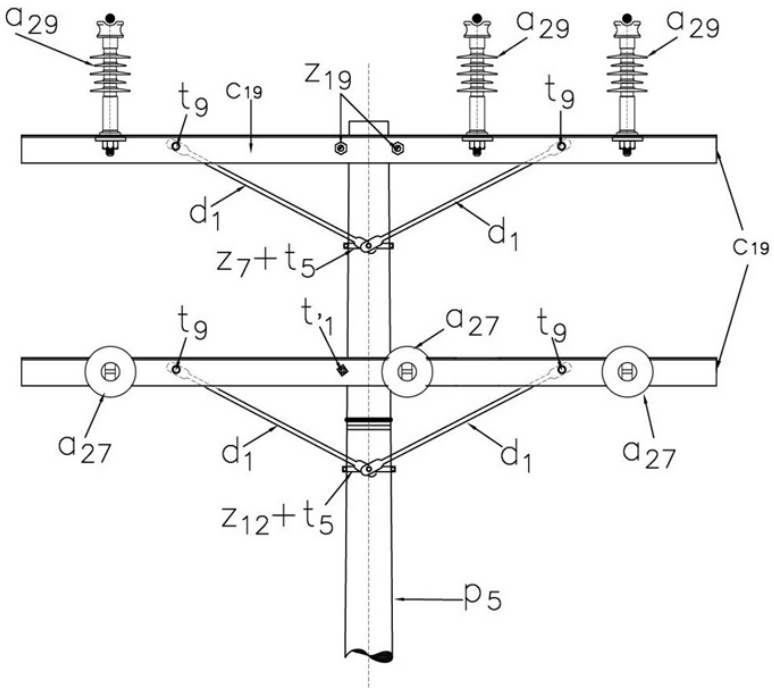

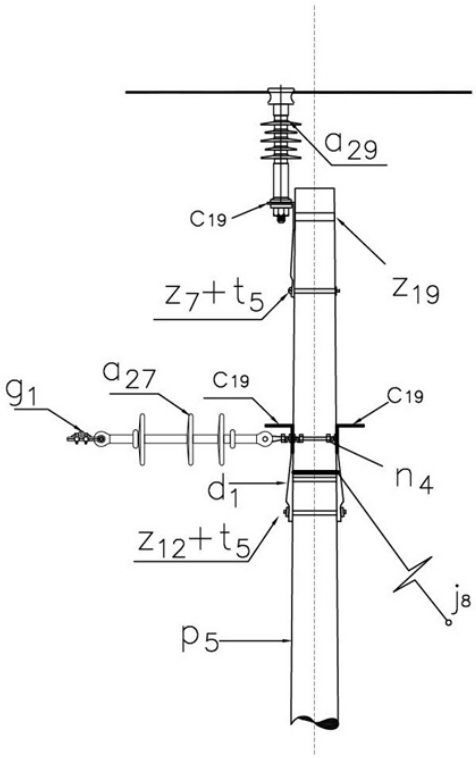

LISTA DE MATERIALES

SÍMB.	CANT.	CÓDIGO	ESP. TECNICA	DESCRIPCIÓN
a 27	3	300546	GSCC010/01	Aislador de suspensión polimérico 24 kV
a 29	3	300548	GSCC010/14	Aislador Line Post Compuesto Para Cruceta Metálica 24kV (1)

-Estos documentos tienen derechos de autor. PROHIBIDA SU REPRODUCCIÓN TOTAL O PARCIAL SIN LA AUTORIZACIÓN EXPRESA DE ENEL. Artículo 29 del Decreto 460 de 1995.

c 19	3		ET-419	Cruceta metálica de 2,5 m
d 1	6	240083	ET-405	Diagonal metálica en varilla tipo 1
g 1	3	251359	ET-350	Grapa terminal tipo recto para cables entre 3/0 AWG – 266,8 kcmil
j 8	1			Templete (2)(3)
n 4	3	201020	ET-461	Perno de ojo tipo 4 (5/8” x 400 mm)
p 5	1	230957	GSS002/44	Poste de concreto de 12 m 750 kg (4)
t’ 1	1	251386	ET-455	Espárrago 5/8" x 12"
t 5	3	251363	ET-456	Tornillo de carruaje 5/8" x 1 1/2"
t 9	6	274482	ET-457	Tornillo de acero galvanizado 5/8" x 2"
z 7	1	274298	ET-431	Abrazadera de una salida tipo 2, 140 mm (5)
z 12	1	274295	ET-432	Abrazadera de dos salidas tipo 2, 140 mm (6)
z 21	1	274286	ET-436	Abrazadera en U tipo 3, 210 mm (7)

ALTERNATIVAS:

(1) El aislador tipo Line Post puede incluir o no el porta aislador .
(2) Templete según se requiera, existen las siguientes opciones: LA 411 , LA 413 , LA 415 y LA 419 .
(3) En caso de no poder instalar templete utilizar poste con una carga mayor a 1350Kg.
(4) Poste metálico (ET-208) o Poste de Fibra (ET-205).
(5) La abrazadera que aparece en la lista es una referencia, consulte la ET-431 para su selección adecuada.
(6) La abrazadera que aparece en la lista es una referencia, consulte la ET-432 para su selección adecuada.
(7) La abrazadera que aparece en la lista es una referencia, consulte la ET-436 para su selección adecuada.

NOTA:

- Esta estructura se utiliza para casos forzosos y especiales debidamente autorizados, ya que el mantenimiento implica desenergizar los dos circuitos.

- El cable debe ser fijado al aislador Line Post de acuerdo a la norma LA 233 .

-Estos documentos tienen derechos de autor. PROHIBIDA SU REPRODUCCIÓN TOTAL O PARCIAL SIN LA AUTORIZACIÓN EXPRESA DE ENEL. Artículo 29 del Decreto 460 de 1995.