LA220 Circuito primario sencillo cruce subterráneo de vías

NORMA TÉCNICA

Revisión #:	Entrada en vigencia:
5	28 Octubre 2021

Esta información ha sido extractada de la plataforma Likinormas de Enel colombia en donde se encuentran las normas y especificaciones técnicas. Consulte siempre la versión actualizada en https://likinormas.enelcol.com.co

-Estos documentos tienen derechos de autor. PROHIBIDA SU REPRODUCCIÓN TOTAL O PARCIAL SIN LA AUTORIZACIÓN EXPRESA DE ENEL. Artículo 29 del Decreto 460 de 1995.

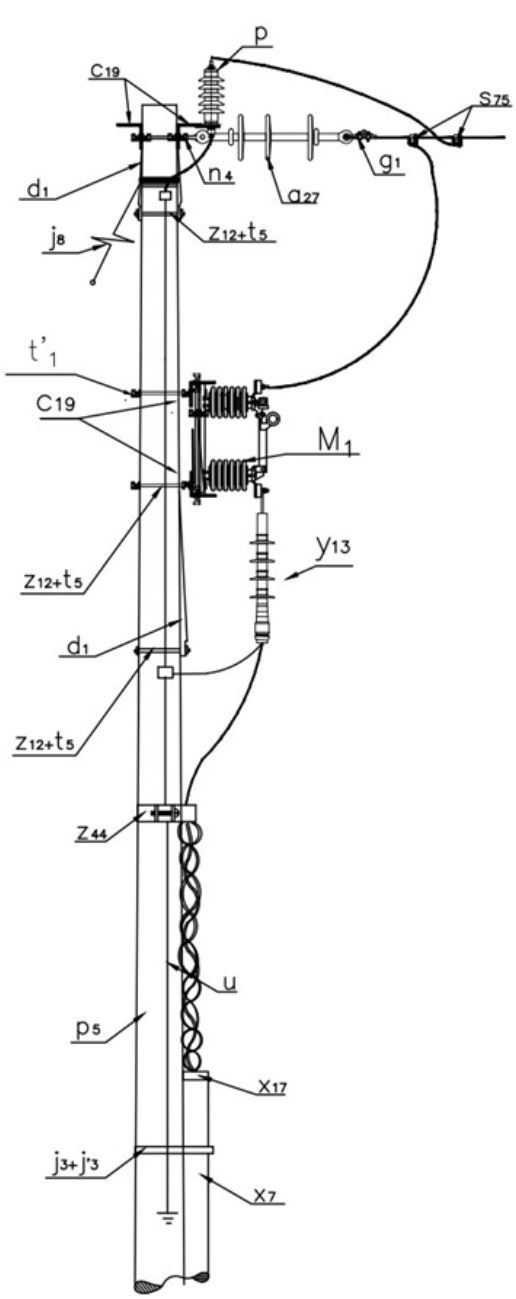

VISTA LATERAL

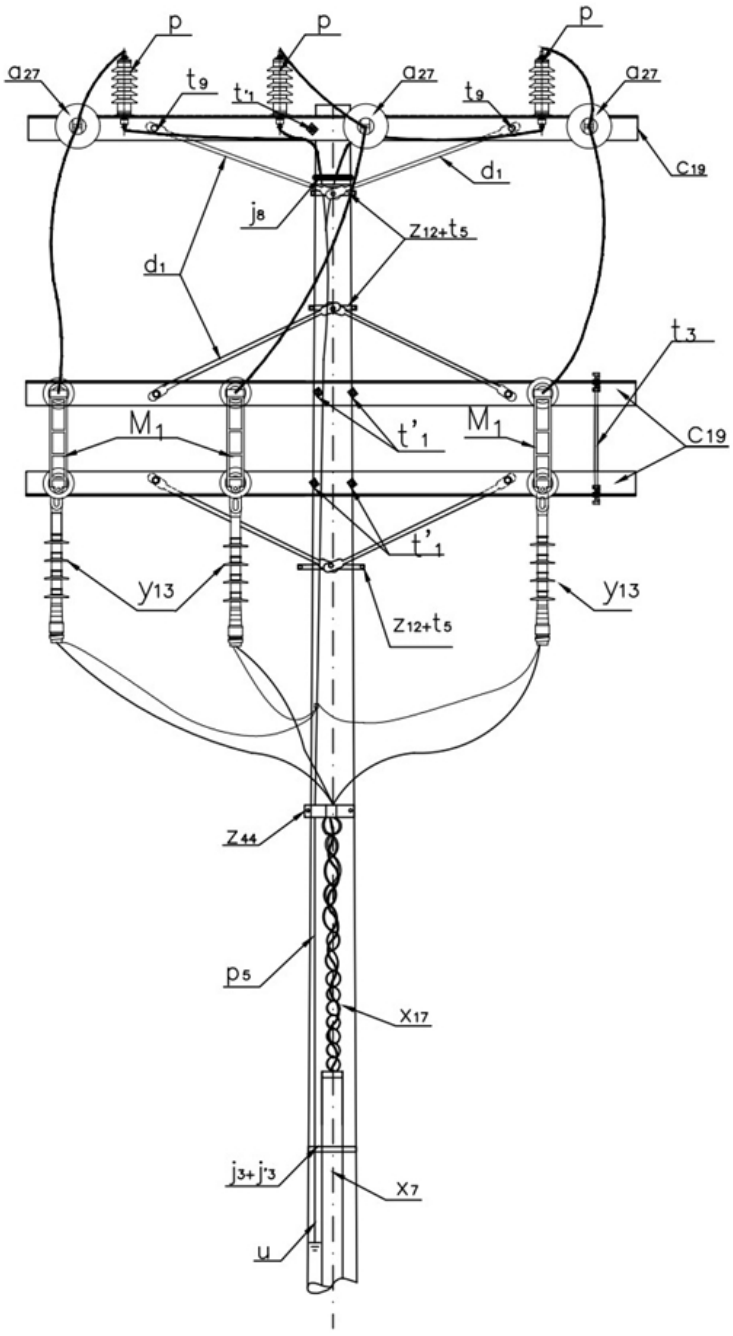

VISTA FRONTAL

LISTA DE MATERIALES

-Estos documentos tienen derechos de autor. PROHIBIDA SU REPRODUCCIÓN TOTAL O PARCIAL SIN LA AUTORIZACIÓN EXPRESA DE ENEL. Artículo 29 del Decreto 460 de 1995.

SÍMB.	CANT.	CÓDIGO	ESP. TECNICA	DESCRIPCIÓN
a $_{27}$	3	300546	GSCC010/01	Aislador de suspensión polimérico 24 kV
c $_{19}$	4		ET-419	Cruceta metálica de 2,5 m
d $_{1}$	8	240083	ET-405	Diagonal metálica en varilla tipo 1
g $_{1}$	3	251359	ET-350	Grapa terminal tipo recto para cables entre 3/0 AWG – 266,8 kcmil
j $_{3}$	2	780182	ET-450	Metros de cinta de acero inoxidable 5/8”x 0,03”
j´ $_{3}$	2	780351	ET-450	Hebilla de acero inoxidable 5/8”
j $_{8}$	1			Templete (1)(2)
M	3	6762301	E-MT-006	Seccionador monopolar 400 A 15 kV tipo cuchilla
n $_{4}$	3	201020	ET-461	Perno de ojo tipo 4 (5/8” x 400 mm)
P	3	170892	GSCC016	DPS - Descargadores de sobretensión de óxido metálico 12 kV 10 A
p $_{5}$	1	230957	GSS002/44	Poste de concreto de 12 m 750 kg (3)
s $_{75}$	6	274320	ET-356	Conector tipo cuña P=95 D=70mm² o 4/0-2/0AWG (4)
t’ $_{1}$	3	251386	ET-455	Espárrago 5/8" x 12"
t $_{5}$	4	251363	ET-456	Tornillo de carruaje 5/8" x 1 1/2"
t $_{9}$	8	274482	ET-457	Tornillo de acero galvanizado 5/8" x 2"
u	1		ET-492	Accesorios para puesta a tierra
x $_{7}$	6	6762440	ET-601	Metros de tubo galvanizado 4" (5)
x $_{17}$	2		ET-604	Boquilla galvanizada 4" (5)
y $_{13}$	3	274587	GSCC005	Terminal tipo exterior pala 95 – 240 mm^2 12/20(24) kV (6)
z $_{44}$	1	250002	ET-495	Elementos de sujeción de cable MT aislado tripolar a poste
z $_{12}$	2	274295	ET-432	Abrazadera de dos salidas tipo 2, 140 mm (7)

ALTERNATIVAS:

(1) Templete según se requiera, existen las siguientes opciones: LA 411 , LA 413 , LA 415 y LA 419 .
(2) En caso de no poder instalar templete utilizar poste con una carga mayor a 1350Kg.
(3) Poste metálico (ET-208) o Poste de Fibra (ET-205).
(4) El conector que aparece en la lista es una referencia, consulte la ET-356 para su selección adecuada.
(5) Dependiendo del calibre del conductor de 15kV o si hace parte del circuito principal se utilizará ducto de 6”
(6) Los terminales contraíbles en frio para uso exterior que aparecen en la lista son una referencia, consulte la Especificación Técnica (GSCC005) para su adecuada selección.
(7) La abrazadera que aparece en la lista es una referencia, consulte la ET-432 para su selección adecuada.

NOTAS:

-Estos documentos tienen derechos de autor. PROHIBIDA SU REPRODUCCIÓN TOTAL O PARCIAL SIN LA AUTORIZACIÓN EXPRESA DE ENEL. Artículo 29 del Decreto 460 de 1995.

- El terminal contraíble en frio para uso exterior (GSCC005) incluye el conector terminal de compresión tipo pala con una perforación M_{12} para el apantallamiento.

-Estos documentos tienen derechos de autor. PROHIBIDA SU REPRODUCCIÓN TOTAL O PARCIAL SIN LA AUTORIZACIÓN EXPRESA DE ENEL. Artículo 29 del Decreto 460 de 1995.