LA218 Circuito primario sencillo terminal con derivación de cable triplex

NORMA TÉCNICA

Revisión #:	Entrada en vigencia:
7	30 Enero 2026

Esta información ha sido extractada de la plataforma Likinormas de Enel colombia en donde se encuentran las normas y especificaciones técnicas. Consulte siempre la versión actualizada en https://likinormas.enelcol.com.co

-Estos documentos tienen derechos de autor. PROHIBIDA SU REPRODUCCIÓN TOTAL O PARCIAL SIN LA AUTORIZACIÓN EXPRESA DE ENEL. Artículo 29 del Decreto 460 de 1995.

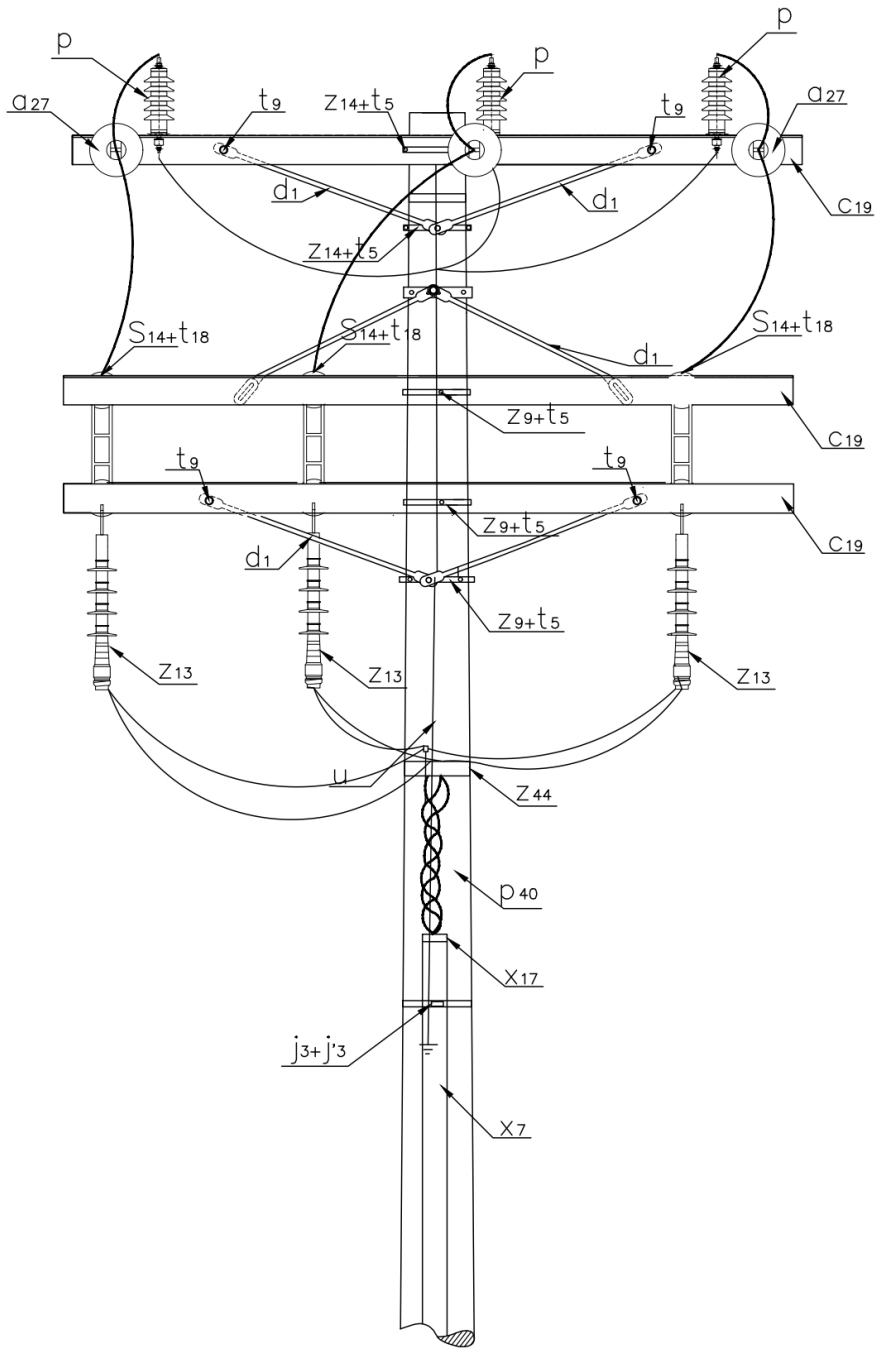

VISTA FRONTAL

-Estos documentos tienen derechos de autor. PROHIBIDA SU REPRODUCCIÓN TOTAL O PARCIAL SIN LA AUTORIZACIÓN EXPRESA DE ENEL. Artículo 29 del Decreto 460 de 1995.

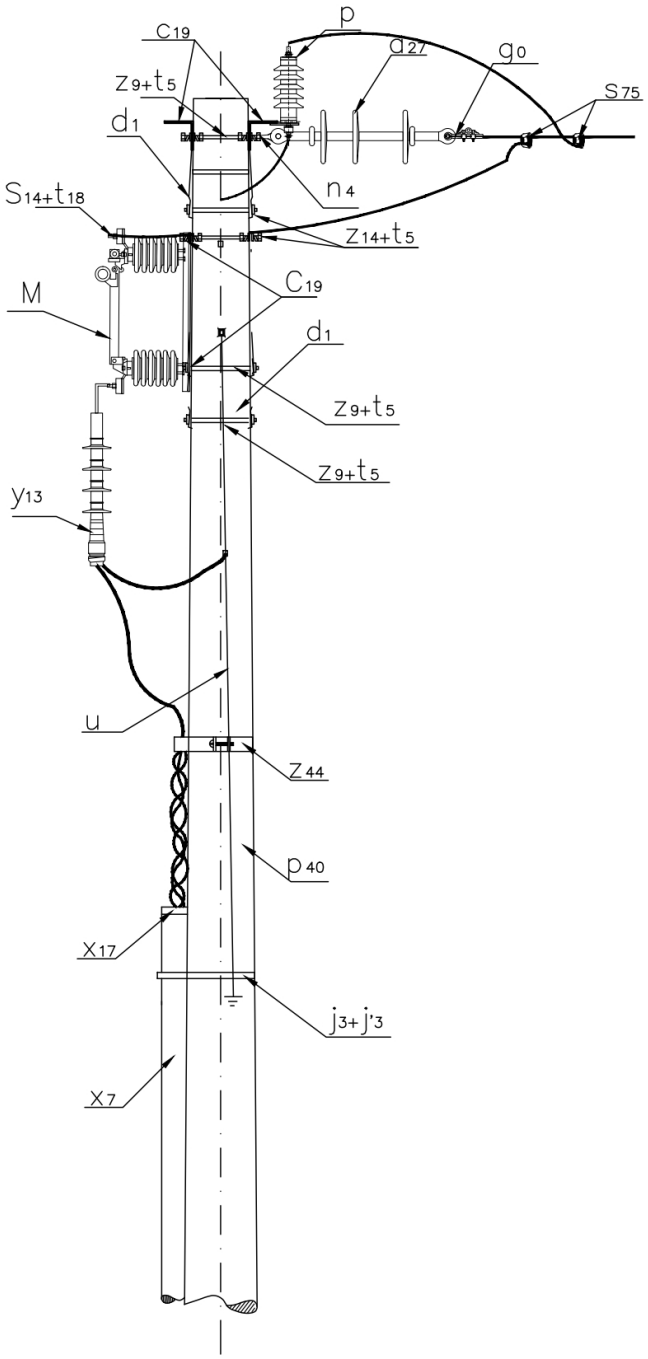

VISTA LATERAL

LISTA DE MATERIALES

SÍMB.	CANT.	CÓDIGO	ESP. TECNICA	DESCRIPCIÓN
a 27	3	300013	GSCC010	Aislador de suspensión compuesto horquilla 24 kV

-Estos documentos tienen derechos de autor. PROHIBIDA SU REPRODUCCIÓN TOTAL O PARCIAL SIN LA AUTORIZACIÓN EXPRESA DE ENEL. Artículo 29 del Decreto 460 de 1995.

c 19	4	251506	ET419	Cruceta metálica de 2,5 m
d 1	6	240083	ET405	Diagonal metálica en varilla tipo 1
g 0	3	200635	ET350	Grapa terminal tipo recto para cables entre 3/0 AWG – 266,8 kcmil
j 3	2	780182	ET450	Metros de cinta de acero inoxidable 5/8”x 0,03”
j´ 3	2	780351	ET450	Hebilla de acero inoxidable 5/8”
M	3	140995	E-MT-006	Seccionador monopolar 400 A 15 kV tipo cuchilla
n 4	3	201020	ET461	Perno de ojo tipo 4 (5/8” x 400 mm)
P	3	170892	GSCC016	DPS 12 kV 10 kA
p 40	1	230052	GSS002	Poste de concreto de 12 m 1 350 kg (1)
s 14	1	274304	ET302	Conector terminal de compresión tipo pala 2 huecos, 4/0 AWG
s 75	6	274320	ET356	Conector tipo cuña P=95 D=70mm² o 4/0-2/0AWG (2)
t 5	7	251363	ET456	Tornillo de carruaje 5/8" x 1 1/2"
t 9	8	274482	ET457	Tornillo de acero galvanizado 5/8" x 2"
t 18	2	251370	ET457	Tornillo de Acero Galvanizado 1/2" X 3"
u	1	200291	ET492	SPT Acero Afloramiento
x 7	6		ET601	Metros de tubo galvanizado 4" (3)
x 17	2		ET604	Boquilla galvanizada 4" (3)
y 13	3	274587	GSCC005	Terminal Exterior 24 kV 95-240 mm^2 (4)
z 9	3	250002	ET495	Elementos de sujeción de cable MT aislado tripolar a poste
z 14	2	274311	ET-432	Abrazadera de dos salidas tipo 4, 200 mm (5)
z 44	2	250002	ET495	Elementos de sujeción de cable MT aislado tripolar a poste

ALTERNATIVAS:

(1) Poste metálico (GSS003) o Poste de Fibra (GSS004).
(2) El conector tipo cuña que aparece en la lista es una referencia, consulte la ET356 para su selección adecuada.
(3) Dependiendo del calibre del conductor de 15kV o si hace parte del circuito principal se utilizará ducto de 6”.
(4) Los terminales para uso exterior que aparecen en la lista son una referencia, consulte la Especificación Técnica (GSCC005) para su adecuada selección.
(5) La abrazadera de dos salidas que aparece en la lista es una referencia, consulte la ET432 para su selección adecuada.

NOTAS:

- El terminal contraíble en frio para uso exterior (GSCC005) incluye el conector terminal de compresión tipo pala con una perforación M 12 para el apantallamiento.

-Estos documentos tienen derechos de autor. PROHIBIDA SU REPRODUCCIÓN TOTAL O PARCIAL SIN LA AUTORIZACIÓN EXPRESA DE ENEL. Artículo 29 del Decreto 460 de 1995.