LA210 Circuito primario sencillo con derivación a 90º retención superior existente

NORMA TÉCNICA

Revisión #:	Entrada en vigencia:
3	18 Julio 2019

Esta información ha sido extractada de la plataforma Likinormas de Enel colombia en donde se encuentran las normas y especificaciones técnicas. Consulte siempre la versión actualizada en https://likinormas.enelcol.com.co

-Estos documentos tienen derechos de autor. PROHIBIDA SU REPRODUCCIÓN TOTAL O PARCIAL SIN LA AUTORIZACIÓN EXPRESA DE ENEL. Artículo 29 del Decreto 460 de 1995.

-Estos documentos tienen derechos de autor. PROHIBIDA SU REPRODUCCIÓN TOTAL O PARCIAL SIN LA AUTORIZACIÓN EXPRESA DE ENEL. Artículo 29 del Decreto 460 de 1995.

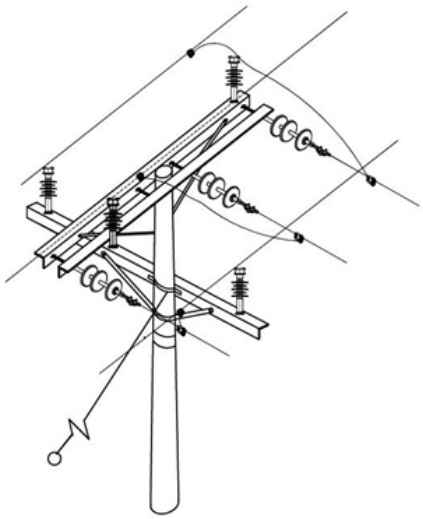

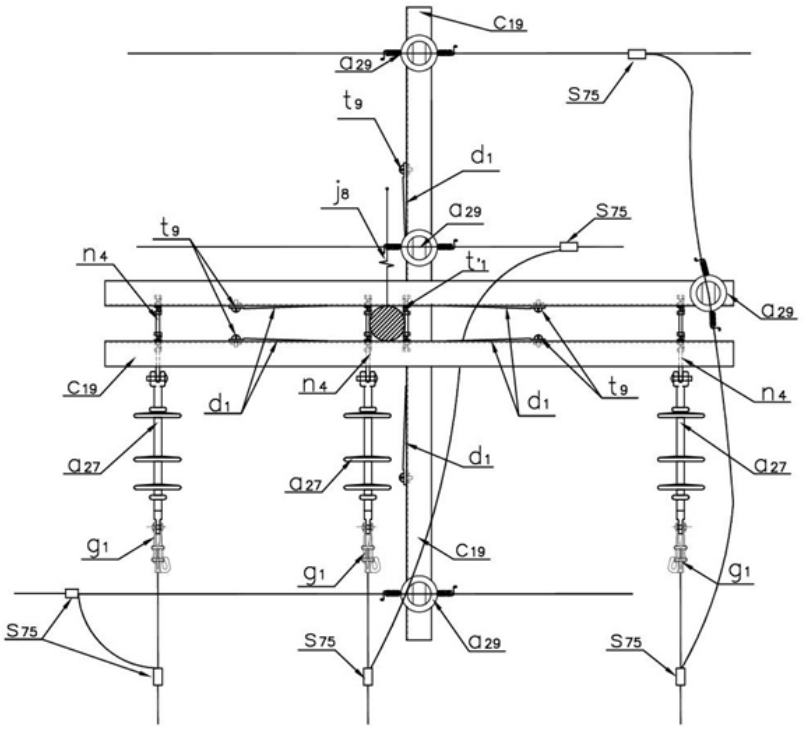

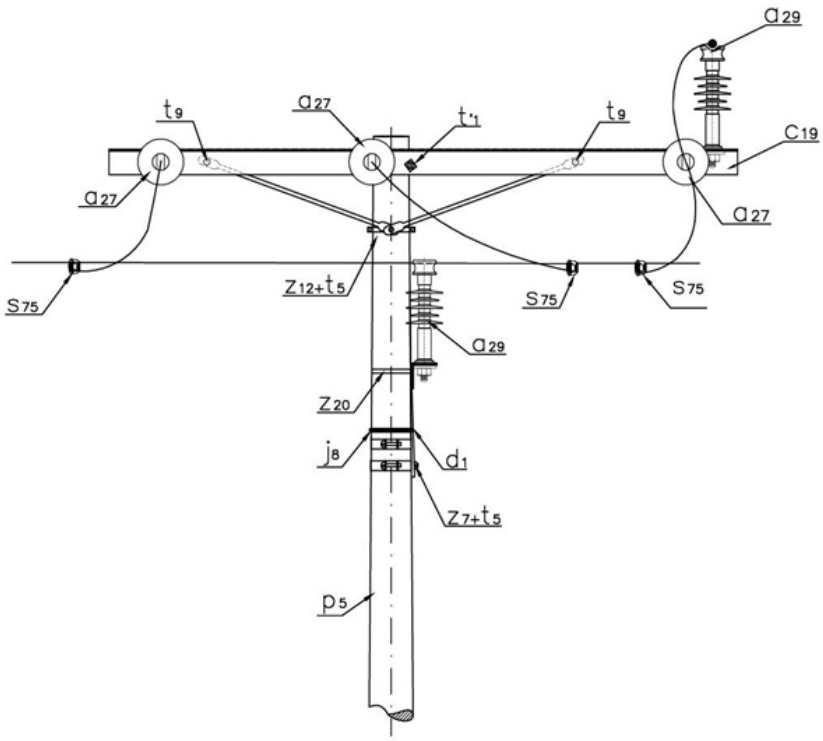

-Estos documentos tienen derechos de autor. PROHIBIDA SU REPRODUCCIÓN TOTAL O PARCIAL SIN LA AUTORIZACIÓN EXPRESA DE ENEL. Artículo 29 del Decreto 460 de 1995.

LISTA DE MATERIALES

SÍMB.	CANT.	CÓDIGO	ESP. TECNICA	DESCRIPCIÓN
a $_{27}$	3	300546	GSCC010/01	Aislador de suspensión polimérico 24 kV
a $_{29}$	4	300548	GSCC010/14	Aislador Line Post Compuesto Para Cruceta Metálica 24kV (1)
c $_{19}$	3		ET-419	Cruceta metálica de 2,5 m
d $_{1}$	6	240083	ET-405	Diagonal metálica en varilla tipo 1
g $_{1}$	3	251359	ET-350	Grapa terminal tipo recto para cables entre 3/0 AWG – 266,8 kcmil
j $_{8}$	1			Templete (2)(3)
n $_{4}$	3	201020	ET-461	Perno de ojo tipo 4 (5/8” x 400 mm)
p $_{5}$	1	230957	GSS002/44	Poste de concreto de 12 m 750 kg (4)
s $_{75}$	6	274320	ET-356	Conector tipo cuña P=95 D=70mm² o 4/0-2/0AWG (5)
t’ $_{1}$	1	251386	ET-455	Espárrago 5/8" x 12"
t $_{5}$	3	251363	ET-456	Tornillo de carruaje 5/8" x 1 1/2"
t $_{9}$	4	274482	ET-457	Tornillo de acero galvanizado 5/8" x 2"
z $_{7}$	1	274298	ET-431	Abrazadera de una salida tipo 2, 140 mm (6)
z $_{12}$	1	274295	ET-432	Abrazadera de dos salidas tipo 2, 140 mm (7)
z $_{20}$	1	274293	ET-436	Abrazadera en U tipo 2, 180 mm (8)

ALTERNATIVA:

(1) El aislador tipo Line Post puede incluir o no el porta aislador .
(2) Templete según se requiera, existen las siguientes opciones: LA 411 , LA 413 , LA 415 y LA 419 .
(3) En caso de no poder instalar templete utilizar poste con una carga mayor a 1350Kg.
(4) Poste metálico (ET-208) o Poste de Fibra (ET-205).
(5) El conector que aparece en la lista es una referencia, consulte la ET-356 para su selección adecuada.
(6) La abrazadera que aparece en la lista es una referencia, consulte la ET-431 para su selección adecuada.
(7) La abrazadera que aparece en la lista es una referencia, consulte la ET-432 para su selección adecuada.
(8) La abrazadera que aparece en la lista es una referencia, consulte la ET-436 para su selección adecuada.

NOTA:

- Esta estructura se utilizará únicamente cuando el circuito terminal sea existente; en los demás casos se utilizará la Norma LA 209 .

-Estos documentos tienen derechos de autor. PROHIBIDA SU REPRODUCCIÓN TOTAL O PARCIAL SIN LA AUTORIZACIÓN EXPRESA DE ENEL. Artículo 29 del Decreto 460 de 1995.

- El cable debe ser fijado al aislador Line Post de acuerdo a la norma LA 233 .

-Estos documentos tienen derechos de autor. PROHIBIDA SU REPRODUCCIÓN TOTAL O PARCIAL SIN LA AUTORIZACIÓN EXPRESA DE ENEL. Artículo 29 del Decreto 460 de 1995.