LA228 Circuito primario sencillo construcción tangencial con derivación subterránea

NORMA TÉCNICA

Revisión #:	Entrada en vigencia:
7	30 Enero 2026

Esta información ha sido extractada de la plataforma Likinormas de Enel colombia en donde se encuentran las normas y especificaciones técnicas. Consulte siempre la versión actualizada en https://likinormas.enelcol.com.co

-Estos documentos tienen derechos de autor. PROHIBIDA SU REPRODUCCIÓN TOTAL O PARCIAL SIN LA AUTORIZACIÓN EXPRESA DE ENEL. Artículo 29 del Decreto 460 de 1995.

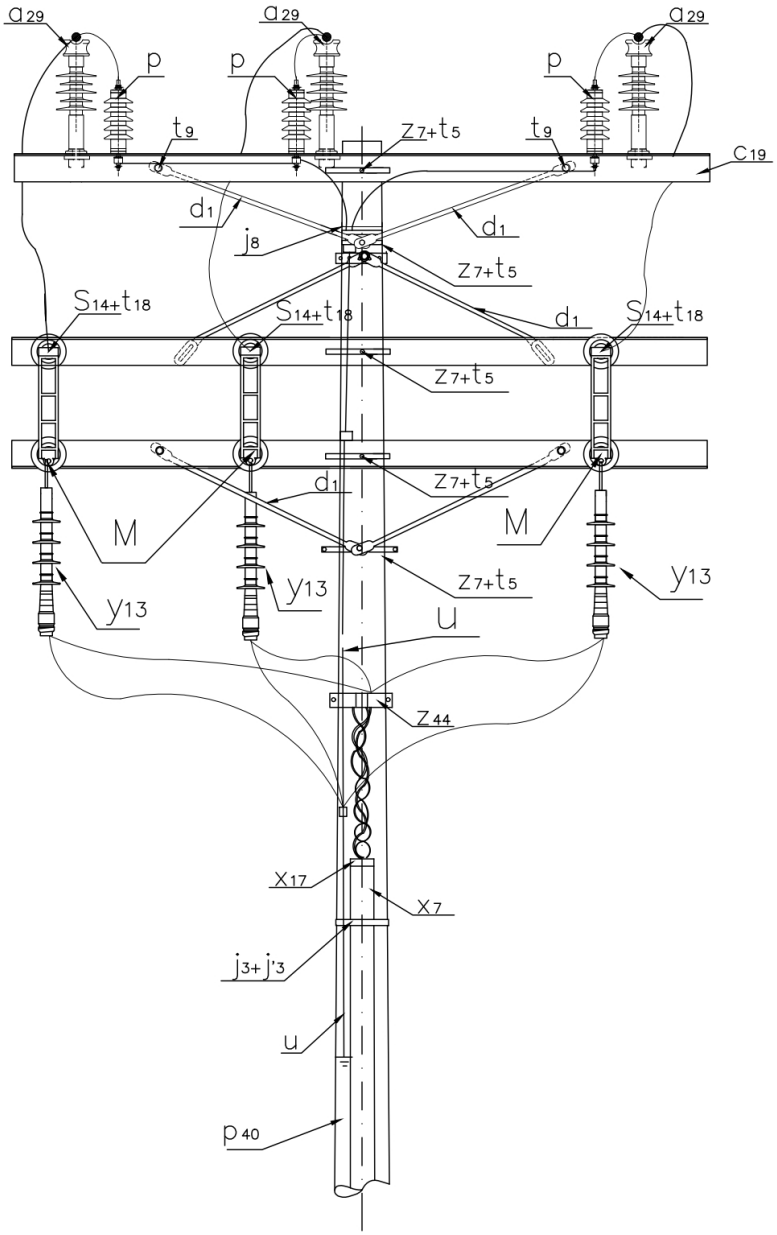

VISTA FRONTAL

-Estos documentos tienen derechos de autor. PROHIBIDA SU REPRODUCCIÓN TOTAL O PARCIAL SIN LA AUTORIZACIÓN EXPRESA DE ENEL. Artículo 29 del Decreto 460 de 1995.

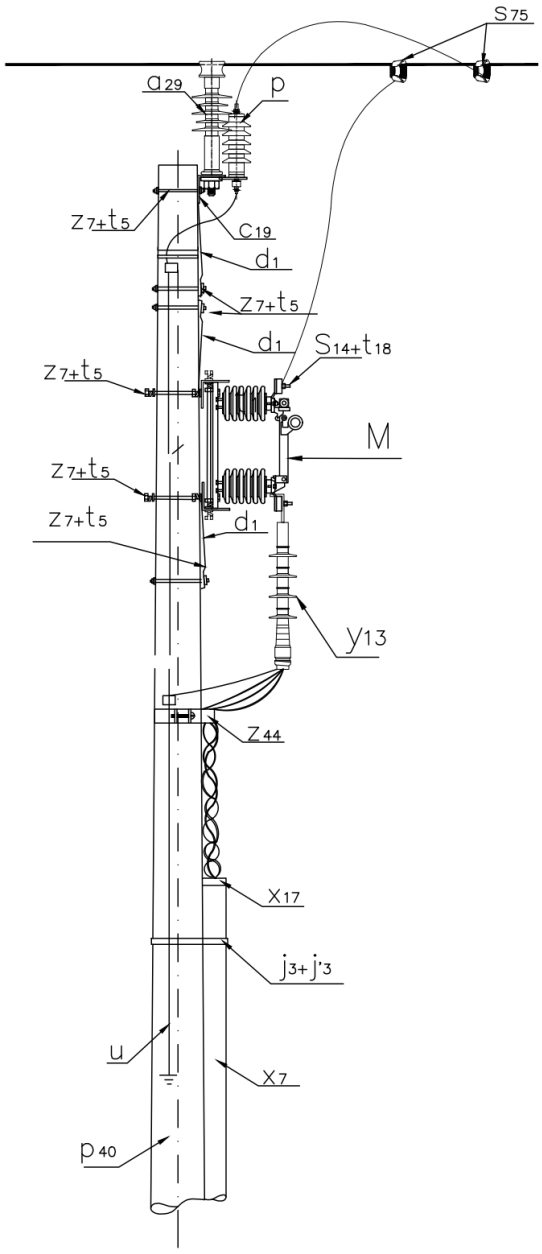

VISTA LATERAL

LISTA DE MATERIALES

SÍMB.	CANT.	CÓDIGO	ESP.	DESCRIPCIÓN
a_{29}	3	300010	GSCC010	Aislador Line Post Compuesto
c_{19}	3	251506	ET419	Cruceta metálica de 2,5 m
d_1	6	240083	ET405	Diagonal metálica en varilla tipo 1

-Estos documentos tienen derechos de autor. PROHIBIDA SU REPRODUCCIÓN TOTAL O PARCIAL SIN LA AUTORIZACIÓN EXPRESA DE ENEL. Artículo 29 del Decreto 460 de 1995.

j_3	2	780182	ET450	Metros de cinta de acero inoxidable 5/8”x 0,03”
j'_3	2	780351	ET450	Hebilla de acero inoxidable 5/8”
M	3	140995	E-MT-006	Seccionador monopolar 400 A 15 kV tipo cuchilla
P	3	170892	GSCC016	DPS 12 kV 10 kA
p_{40}	1	230052	GSS002	Poste de concreto de 12 m 1 350 kg (2)
s_{14}	1	274304	ET302	Conector terminal de compresión tipo pala 2 huecos, 4/0 AWG
s_{75}	6	274320	ET356	Conector tipo cuña P=95 D=70mm² o 4/0-2/0AWG (3)
t_5	6	251363	ET456	Tornillo de carruaje 5/8" x 1 1/2"
t_9	6	274482	ET457	Tornillo de acero galvanizado 5/8" x 2"
t_{18}	2	251370	ET457	Tornillo de Acero Galvanizado 1/2" X 3"
u	1	200291	ET492	SPT Acero Afloramiento
x_7	6	163157	ET601	Metros de tubo galvanizado 4" (3)
x_{17}	1		ET604	Boquilla galvanizada 4" (4)
y_{13}	3	274587	GSCC005	Terminal Exterior 24 kV 95-240 mm^2 (5)
z_{44}	1	250002	ET495	Abrazadera de una salida para sujeción de cables al poste
z_7	6	274298	ET431	Abrazadera de una salida tipo 2, 140 mm (6)

ALTERNATIVAS:

(1) Poste metálico (GSS002) o Poste de Fibra (GSS004).

(2) El conector que aparece en la lista es una referencia, consulte la ET356 para su selección adecuada.

(3) Dependiendo del calibre del conductor de 15kV o si hace parte del circuito principal se utilizará ducto de 6”.

(4) Los terminales contraíbles en frio para uso exterior que aparecen en la lista son una referencia, consulte la Especificación Técnica (GSCC005) para su adecuada selección.

(5) La abrazadera de una salida que aparece en la lista es una referencia, consulte la ET431 para su selección adecuada.

NOTAS:

- El terminal contraíble en frio para uso exterior (GSCC005) incluye el conector terminal de compresión tipo pala con una perforación M_{12} para el apantallamiento.
- El cable debe ser fijado al aislador Line Post de acuerdo a la norma LA233.

-Estos documentos tienen derechos de autor. PROHIBIDA SU REPRODUCCIÓN TOTAL O PARCIAL SIN LA AUTORIZACIÓN EXPRESA DE ENEL. Artículo 29 del Decreto 460 de 1995.