LA240 Circuito primario sencillo – instalacion de medidor bicuerpo en cruceta

NORMA TÉCNICA

Revisión #:	Entrada en vigencia:
5	22 Julio 2019

Esta información ha sido extractada de la plataforma Likinormas de Enel colombia en donde se encuentran las normas y especificaciones técnicas. Consulte siempre la versión actualizada en https://likinormas.enelcol.com.co

-Estos documentos tienen derechos de autor. PROHIBIDA SU REPRODUCCIÓN TOTAL O PARCIAL SIN LA AUTORIZACIÓN EXPRESA DE ENEL. Artículo 29 del Decreto 460 de 1995.

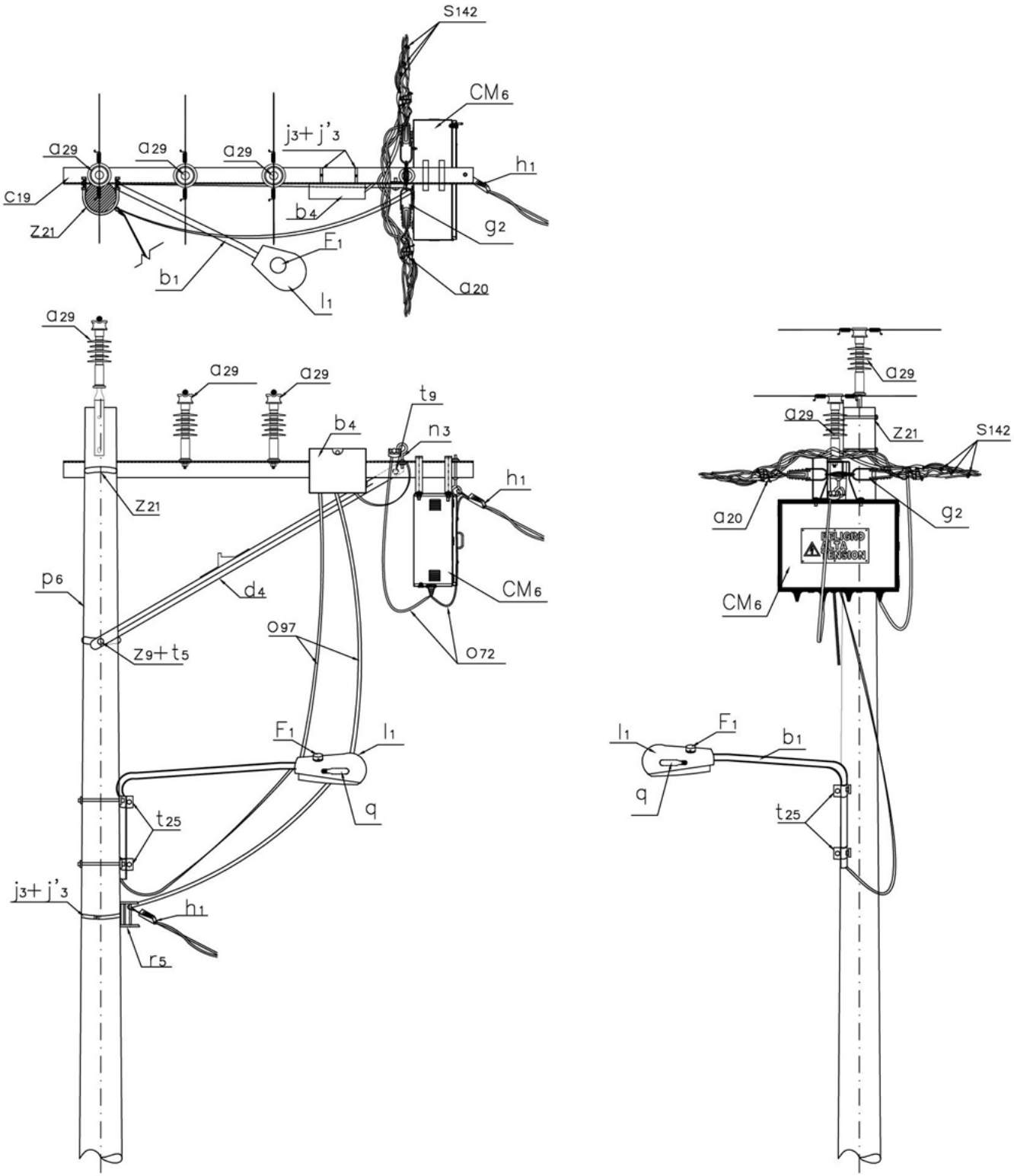

-Estos documentos tienen derechos de autor. PROHIBIDA SU REPRODUCCIÓN TOTAL O PARCIAL SIN LA AUTORIZACIÓN EXPRESA DE ENEL. Artículo 29 del Decreto 460 de 1995.

LISTA DE MATERIALES

SIMB.	CANT.	CODIGO	ESP. TÉCNICA	DESCRIPCION
a $_{20}$	2	6762518		Amarre plástico para cable trenzado
a $_{29}$	3	300548	GSCC010	Aislador Line Post Compuesto Para Cruceta Metálica 24kV. GSCC010/14 (1)
b $_{1}$	1	251506	ET832	Soporte para luminaria horizontal f3/4" x 2 m en vías secundarias
b $_{4}$	1	6762318	GSCC019	Caja de borneras para derivación de acometidas. GSCC019/1
c $_{19}$	1	251506	ET419	Cruceta metálica de 2,5 m
CM $_{6}$	1			Caja portamedidor (2)
d $_{4}$	1	240080	ET406	Diagonal metálica en ángulo tipo 3
F $_{1}$	1	6762137	ET810	Fotocontrol 1 000 W 1 500 VA, 105/130 V tipo N.A.
g $_{2}$	2		ET354	Grapa retención aislada para red trenzada de B.T.
h $_{1}$	5	251380	ET353	Tensor de acometidas
j $_{3}$	1	780182	ET450	Metros de cinta de acero inoxidable 5/8"x 0,03"
j´ $_{3}$	1	780351	ET450	Hebilla de acero inoxidable 5/8"
l $_{1}$	1	6762554	ET801	Luminaria de sodio 70 W para alumbrado público
n $_{3}$	1		ET461	Perno de ojo tipo 3 (5/8" x 305 mm)
o $_{97}$	3		GSCC009	Cable BT Aéreo Al 2x25+54,6 mm^2, neutro auto soportado. GSCC009/006
o $_{72}$	3		GSCC009	Metros de cable cuadruplex de aluminio aislado tipo XLPE 600 V 3x2/0 + 1 x 1/0 AWG
p $_{6}$	1	230966	GSS002	Poste de concreto de 12 m 1 050 kg. GSS002/45 (3)
q	1	6762336	ET820	Bombilla de sodio 70 W sodio HID, 90 V
r $_{5}$	1	251365	ET417	Percha porta aislador de un puesto
s $_{142}$	3		ET306	Conector de tornillo con chaqueta aislante, tipo 3
t $_{5}$	1	251363	ET456	Tornillo de carruaje 5/8" x 1 1/2"
t $_{9}$	1	274482	ET457	Tornillo de acero galvanizado 5/8" x 2"
t $_{25}$	2			Tornillo soporte para brazo de luminaria 1/2"
z $_{9}$	1	274300	ET431	Abrazadera de una salida tipo 4, 200 mm (4)
z $_{21}$	1	274286	ET436	Abrazadera en U tipo 3, 210 mm (5)

ALTERNATIVAS:

(1) El aislador tipo Line Post puede incluir o no el porta aislador .
(2) En caso de ser un solo medidor se puede instalar caja según ET919 .
(3) Poste metálico (ET208) o Poste de Fibra (ET205).
(4) La abrazadera que aparece en la lista es una referencia, consulte la ET431 para su selección adecuada.
(5) La abrazadera que aparece en la lista es una referencia, consulte la ET436 para su selección adecuada.

NOTAS:

- El cable debe ser fijado al aislador Line Post de acuerdo a la norma LA233 .
- El número de tensores de acometidas (h $_{1}$) depende de la cantidad y calibre de las acometidas en el poste.

-Estos documentos tienen derechos de autor. PROHIBIDA SU REPRODUCCIÓN TOTAL O PARCIAL SIN LA AUTORIZACIÓN EXPRESA DE ENEL. Artículo 29 del Decreto 460 de 1995.