LA321-1 Final de circuito secundario sencillo en conductor trenzado con amarre preformado - Alternativa.

NORMA TÉCNICA

Revisión #:	Entrada en vigencia:
1	17 Junio 2019

Esta información ha sido extractada de la plataforma Likinormas de Enel colombia en donde se encuentran las normas y especificaciones técnicas. Consulte siempre la versión actualizada en https://likinormas.enelcol.com.co

-Estos documentos tienen derechos de autor. PROHIBIDA SU REPRODUCCIÓN TOTAL O PARCIAL SIN LA AUTORIZACIÓN EXPRESA DE ENEL. Artículo 29 del Decreto 460 de 1995.

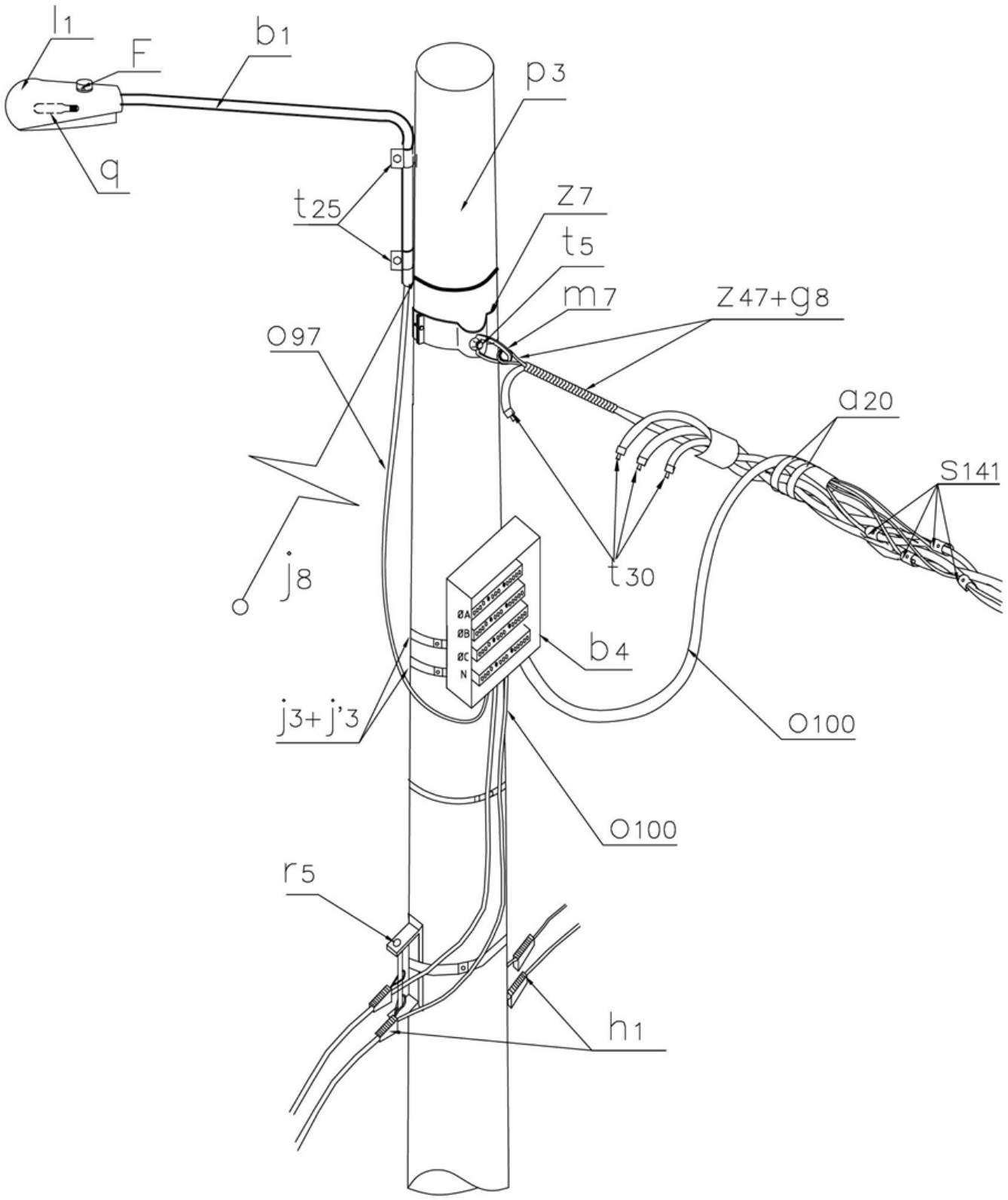

-Estos documentos tienen derechos de autor. PROHIBIDA SU REPRODUCCIÓN TOTAL O PARCIAL SIN LA AUTORIZACIÓN EXPRESA DE ENEL. Artículo 29 del Decreto 460 de 1995.

LISTA DE MATERIALES

SÍMB.	CANT.	CÓDIGO	ESP. TÉCNICA	DESCRIPCIÓN
a 20	3	6762518		Amarre plástico para cable trenzado
b 1	1		ET-832	Soporte para luminaria horizontal f3/4” x 2 m en vias secundarias
b 4	1	163459	GSCC019/1	Caja de distribución aérea BT
F	1	6762325	ET-810	Fotocontrol 1000 W / 1800 VA 205 / 285 V, tipo N.C.
g 8	1	251367	ET-466	Guardacabo tipo 2
h 1	4	251380	ET-353	Tensor de acometidas
j 3	3	780182	ET-450	Metros de cinta de acero inoxidable 5/8”x 0,03”
j´ 3	3	780351	ET-450	Hebilla de acero inoxidable 5/8”
j 8	1			Templete (1)(2)
l 1	1	6762554	ET-801	Luminaria de sodio 70 W para alumbrado público
m 7	1	251362	ET-454	Tuerca de ojo alargado 5/8”
o 97	4		GSCC009/006	Cable BT Aéreo Al 2x25+54,6 mm^2, neutro auto soportado. (5)
o 100	2		GSCC009	Cable BT Aéreo Al 3x35+54,6 mm^2, neutro auto soportado. (5)
p 3	1	230955	GSS002/41	Poste de concreto 10 m 1 050 kg (3)
q	1	6762336	ET-820	Bombilla de sodio 70 W sodio HID, 90 V
r 5	2	251365	ET-417	Percha porta aislador de un puesto
s 141	4		ET-306	Conector de tornillo con chaqueta aislante, tipo 2
s 143	1		ET-306	Conector de tornillo con chaqueta aislante, tipo 4
t 5	1	251363	ET-456	Tornillo de carruaje 5/8" x 1 1/2"
t 25	2			Tornillo soporte para brazo de luminaria 1/2"
t 30	4			Tapón sellador de cable 4/0 AWG
z 7	1	274298	ET-431	Abrazadera de una salida tipo 2, 140 mm (4)
z 47	1			Amarre preformado para cable cubierto de B.T

ALTERNATIVAS:

(1) Templete según se requiera, existen las siguientes opciones: LA 411 , LA 413 , LA 415 y LA 419 .
(2) En caso de no poder instalar templete utilizar poste con una carga mayor a 1350Kg.
(3 El poste indicado en esta norma únicamente está previsto para el montaje de Red de Baja Tensión (BT) presentado. En caso de incluir: media tensión y/o Telemáticos, debe consultar la familia de normas LA010 correspondiente para la selección del poste.

-Estos documentos tienen derechos de autor. PROHIBIDA SU REPRODUCCIÓN TOTAL O PARCIAL SIN LA AUTORIZACIÓN EXPRESA DE ENEL. Artículo 29 del Decreto 460 de 1995.

(4) En lugar de la abrazadera (z_7), tornillo de carruaje (t_5) y tuerca de ojo (m_7), se puede utilizar un perno de ojo tipo 2 (n_2, ET-461).
(5) El cable indicado en la lista es una referencia, se debe seleccionar de acuerdo a la capacidad requerida.

NOTAS:

- El número de tensores de acometidas (h_1) depende de la cantidad y calibre de las acometidas en el poste.

-Los vanos adyacentes están limitados por la fotometría de la luminaria.

-Estos documentos tienen derechos de autor. PROHIBIDA SU REPRODUCCIÓN TOTAL O PARCIAL SIN LA AUTORIZACIÓN EXPRESA DE ENEL. Artículo 29 del Decreto 460 de 1995.