LA335 Montaje de seccionador portafusible 160 A para líneas de B.T

NORMA TÉCNICA

Revisión #:	Entrada en vigencia:
3	10 Julio 2025

Esta información ha sido extractada de la plataforma Likinormas de Enel colombia en donde se encuentran las normas y especificaciones técnicas. Consulte siempre la versión actualizada en https://likinormas.enelcol.com.co

-Estos documentos tienen derechos de autor. PROHIBIDA SU REPRODUCCIÓN TOTAL O PARCIAL SIN LA AUTORIZACIÓN EXPRESA DE ENEL. Artículo 29 del Decreto 460 de 1995.

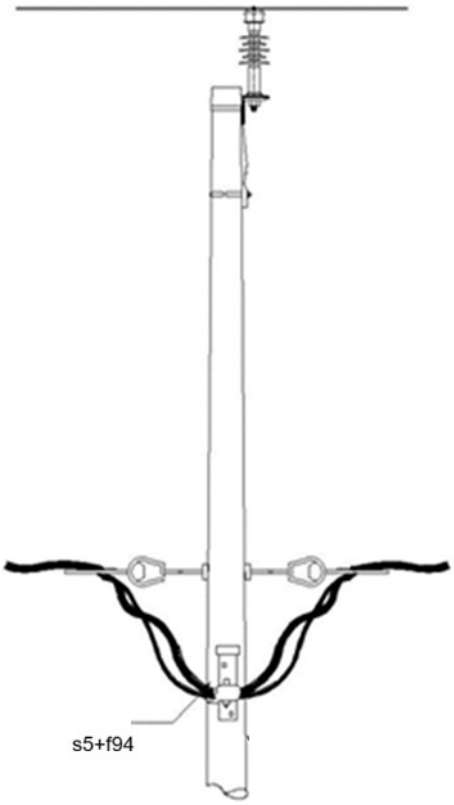

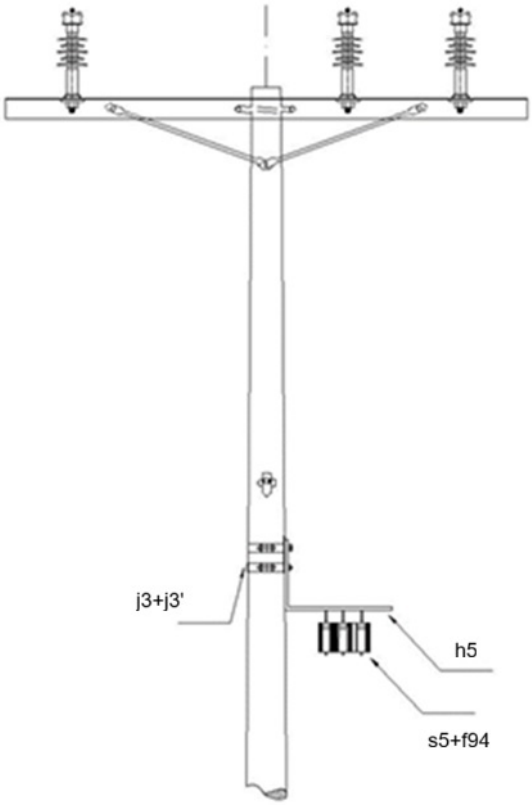

LISTA DE MATERIALES

SÍMB.	CANT.	CÓDIGO	ESP. TÉCNICA	DESCRIPCIÓN
f_{94}	3	170854	GSCL004	Fusible NH 00 63A 500V (1)
j_3	1	780182	ET450	Metros de cinta de acero inoxidable 5/8”x 0,03”
j_3'	2	780351	ET450	Hebilla de acero inoxidable 5/8”
h_5	1	251389	ET430	Herraje para soporte de seccionador de B.T. de 160 A
S_5	3	170852	ET511	Seccionador portafusible para B.T. 160 A

-Estos documentos tienen derechos de autor. PROHIBIDA SU REPRODUCCIÓN TOTAL O PARCIAL SIN LA AUTORIZACIÓN EXPRESA DE ENEL. Artículo 29 del Decreto 460 de 1995.

ALTERNATIVAS:

(1) El fusible es una referencia, consulte la Norma CTU516 para su selección.

-Estos documentos tienen derechos de autor. PROHIBIDA SU REPRODUCCIÓN TOTAL O PARCIAL SIN LA AUTORIZACIÓN EXPRESA DE ENEL. Artículo 29 del Decreto 460 de 1995.